Green Room®

BY WILLAB GARDEN

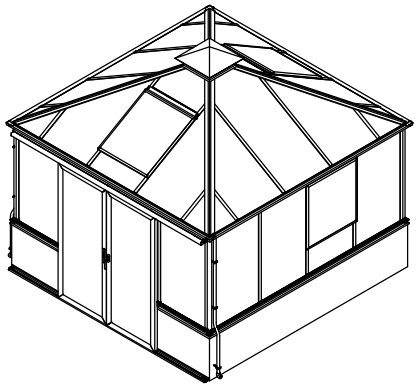

3033
Product size (L×W×H):314×314×303cm

Please read carefully before assembling
Two people are needed

3033
Storlek (L×B×H):314×314×303cm

Läs noggrant innan montering.
Det krävs två personer för montering.

3033
Størrelse (L×B×H):314×314×303cm

Læs venligst omhyggeligt, før montering.
Der kræves to personer til montering.

3033
Størrelse (L×B×H):314×314×303cm

Les monteringsanvisningen nøye innen montering.
Det kreves to personer for montering.

3033
Koko (P×L×K):314×314×303cm

Lue ohjeet huolellisesti läpi ennen asentamista.
Asentamiseen tarvitaan kaksi henkilöä.

3033
Produktgröße (L×B×H):314×314×303cm

Bitte vor dem Aufbau sorgfältig lesen.
Zwei Personen werden benötigt.

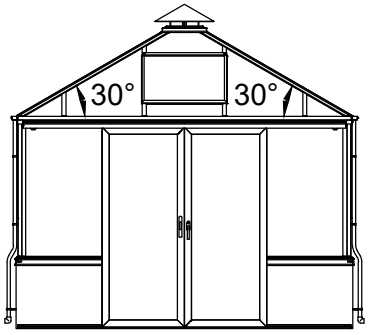

230116

Part	NO.	QTY.	Length(MM)	Page
	30A-Y20	4	1236	P3
	30X-Y61-4	1	3138	P3
	30X-Y60-4	1	3138	P3
	30X-Y62-4NR	1	3138	P3
	30X-Y62-4NL	1	3138	P3
	40A-Y30R	2	1235	P5
	40A-Y30L	2	1235	P5
	40X-Y34B	6	713	P5~7
	40A-Y30	7	1235	P5
	30X-Y63	4	432	P6
	30X-Y63-B	4	290	P6
	30X-Y21-4	4	2128	P6
	30X-Y32L-4	2	1278	P6~7
	30X-Y31R-4	4	411	P6~7
	30X-Y31L-4	4	411	P6~7
	30X-Y33R-4	2	1278	P7
	30X-Y33L-4	2	1278	P7
	30X-Y32R-4	2	1278	P7
	40A-Y01	17	1235	P9
	40A-Y02	2	1235	P9
	40X-Y07	4	712	P9~11
	30X-Y03R-4	2	1317	P11
	30X-Y03L-4	2	1317	P11
	30X-Y05R-4	2	1317	P11
	30X-Y05L-4	2	1317	P11
	30X-Y04R-4	4	450	P11
	30X-Y04L-4	4	450	P11
	30X-Y07	2	712	P11
	30X-Y08R-4	4	2099	P11
	30X-Y08L-4	4	2099	P11

Part	NO.	QTY.	Length(MM)	Page
	30X-Y63-A	4	452	P12
	30X-Y80E-A	2	801	P22
	40X-Y81E	8	882	P22~23
	40X-Y82E	2	801	P22
	30X-Y80E-B	2	801	P23
	30X-Y82E	2	801	P23
	30X-Y62-A	2	860	P24
	30X-Y34-A	2	790	P24

Part	NO.	QTY.	Length(MM)	Page
	7B26-025	8	PCS	P2
	W06	20	46	P2~23
	PS8-80	16	PCS	P2
	J09	40	PCS	P2~23
	7B26-017	4	PCS	P3
	M6-8	48	PCS	P3~7
	J08	1	PCS	P3~24
	L06	8	1400	P3
	Si6-16	112	PCS	P3~7
	J05	120	PCS	P3~7
	7B26-018	8	PCS	P3~6
	W05	4	27	P4
	Si6-12	8	PCS	P4
	7B26-033	8	PCS	P4
	Si5-16	24	PCS	P5~7
	7C28-004	54	PCS	P5~24
	W02	4	22	P6
	S6-10	16	PCS	P6~21
	Mi8	20	PCS	P6~21
	S8-12	20	PCS	P6~21
	Z4.2-13	46	PCS	P7~26
	7B26-016	4	PCS	P20
	M4-10	16	10	P20
	7B26-023	4	PCS	P21
	Mi6	16	PCS	P21
	7B26-022	4	PCS	P21
	Mi8A	4	PCS	P21
	W04	16	PCS	P22~23
	Z4.2-38	8	PCS	P24
	J11	4	PCS	P24

Part	NO.	QTY.	Length(MM)	Page
	T07	8	PCS	P25
	T03R	2	PCS	P26
	T03L	2	PCS	P26
	T02A	2	PCS	P26
	M5-35	4	PCS	P26
	7C33-S02	2	PCS	P28
	7C33-S03	4	PCS	P29
	Z4.8-25	4	PCS	P29
	7C33-S04	2	PCS	P29
	J07-A	2	PCS	P29
	J07-B	2	PCS	P29
	7B26-024	1	PCS	P21
	7C26-S01A	2	1900	P29
	7C26-007N	12M		P10
	7C26-009A	1.2M		P12
	MCJT002	14		P22~23
	TOOL-001	1	274	P2~30
	TOOL-002	1	80	P2~30
	TOOL-003A	1	2MM	P5~25
	TOOL-004A	1	3MM	P26
	TOOL-005	1	4MM	P3~18
	TOOL-006	1	5MM	P2~17

	Part	NO.	QTY.	Length(MM)	Page
3033P-S-BASE4 (2PCS)		40A-Y11-4	2	3173	P2
		40A-Y11-4A	2	2963	P2
		40X-Y14	2	3149	P9
		30X-Y62-BN	2	1512	P27
		30X-Y62-CN	2	761	P27

	Part	NO.	QTY.	Length(MM)	Page
3033P-S-4F		40A-Y12	1	3173	P2
		40A-Y12-A	1	3023	P2
		40X-Y14	1	3149	P9
		30X-Y60-4AN	1	3136	P27
		30X-Y62-BN	1	1512	P27
		30X-Y62-CN	1	761	P27

	Part	NO.	QTY.	Length(MM)	Page
3043PA-S-4		40A-Y13L	1	854	P2
		40A-Y13R	1	854	P2
		40A-S11-4AL	1	749	P2
		40A-S11-4AR	1	749	P2
		40A-Y13L-A	1	779	P2
		40A-Y13R-A	1	779	P2
		40A-Y15-L	1	842	P9
		40A-Y15-R	1	842	P9

	Part	NO.	QTY.	Length(MM)	Page
3033P-D-4		30X-Y64-A	1	3016	P18
		30X-Y61-4AN	2	57	P27
		Z4.2-13	6	PCS	P18

3040P-D

Part	NO.	QTY.	Length(MM)	Page
	40A-Y90	2	1866	P13
	40A-Y91R	1	1866	P13
	40A-Y91L	1	1866	P13
	40A-Y92R	1	769	P13
	40A-Y92L	1	769	P13
	40A-Y93	2	769	P13
	40A-Y95	4	1765	P14
	40A-Y96	4	668	P14
	40A-Y97-A	2	1851	P16
	40A-Y97R	1	1860	P16
	40A-Y97L	1	1860	P16
	40A-Y94	1	1835	P16
	40A-Y98-R	1	1910	P17
	40A-Y98-L	1	1910	P17
	40A-Y99	1	1424	P17
	40A-Y100	1	1424	P17
	40A-Y64	1	3016	P18
	40A-Y17	1	3110	P18
	40A-Y98A-R	1	1855	P18
	40A-Y98A-L	1	1855	P18

Part	NO.	QTY.	Length(MM)	Page
	7B26-036	1	PCS	P4
	Ma6-12	2	PCS	P4
	M6	2	PCS	P4
	W03	8	30	P13
	W04	16	PCS	P13
	Z4.2-13	16	PCS	P16~19
	T04	2	PCS	P16
	Z4.2-38	3	PCS	P16
	Z3.5-25	8	PCS	P16~19
	M6-8	2	PCS	P17
	M6-35	2	PCS	P17
	Si6-35	6	PCS	P17
	J05	19	PCS	P17~18
	Si6-16	10	PCS	P17
	PS6-60	2	PCS	P17
	7C28-004	5	PCS	P18
	Z4.2-50	5	PCS	P18
	Si6-25	3	PCS	P18
	7C26-031	2	PCS	P18
	T01	1	PCS	P19
	T01A	1	PCS	P19
	J02	2	PCS	P19
	7B26-039	2	PCS	P19
	7B26-038	2	PCS	P19
	M4-40	2	PCS	P19
	Mi4-17	2	PCS	P19
	NSST120	1.9M		P16
	MCJT002	11M		P15

Part	NO.	QTY.	Length(MM)	Page
	730×1262	12	1262	P8
	730×386	2	730	P8
	372×429	8	429	P11
	730×1297	8	1297	P11
	730×1572	2	1572	P11
	730×415	2	730	P11
	730×235	2	730	P11
	659×1756	2	1756	P14
	782×863	4	863	P22~23

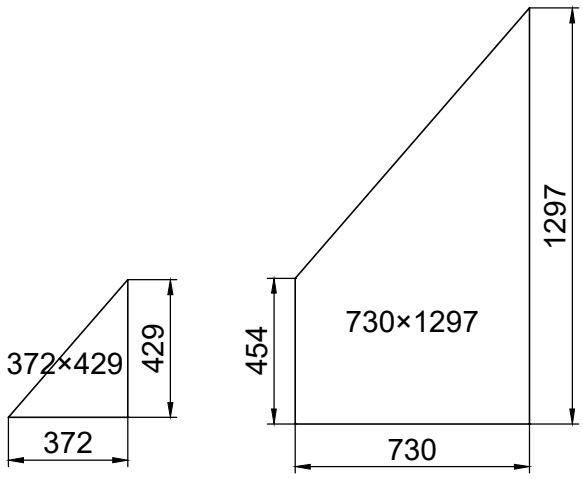

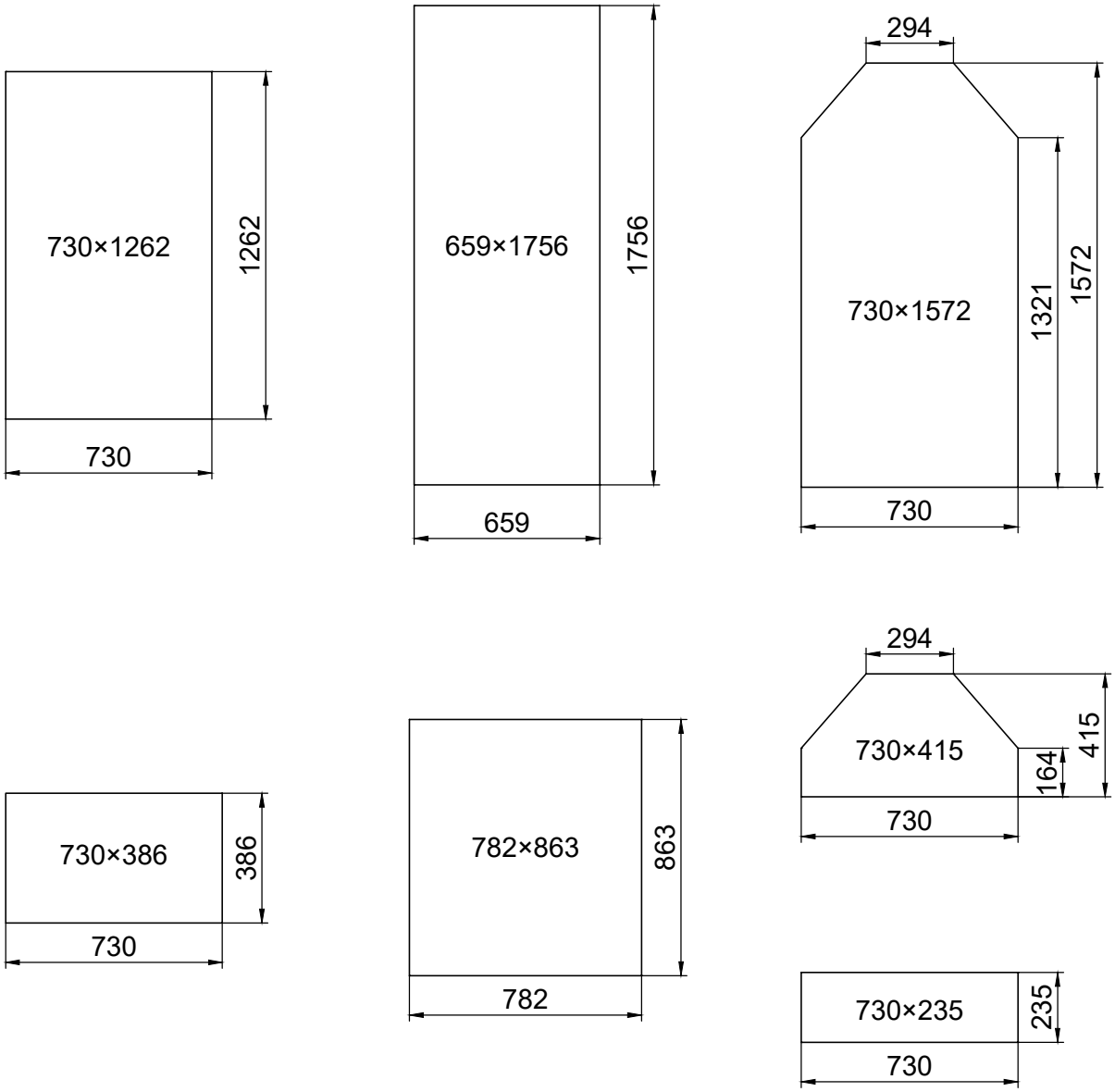

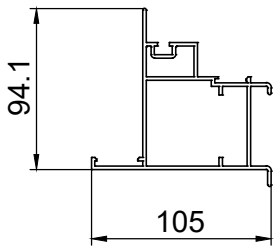

Sealing should be done to prevent frost from destroying the wall. The sealant between the wall and foundation of the greenroom is provided and handled by customers themselves.

Tätning bör göras för att muren ej skall frostsprängas. Tätning mellan mur och sockel står kunden själv för.

Tætningen bør gøres for at forhindre frostsprængninger i muren. Tætningen mellem mur og aluminiumprofil står kunden selv for

En tetning bør lages for å hindre frostsprengning av muren. Tetning mellom mur og sokkel ordnes av kunden selv

Tiivistys täytyy tehdä, jotta muuri ei hajoa pakkasella. Tiiviste muurin ja sokkelin välissä täytyy asiakkaan hoitaa itse

Die Abdichtung sollte erfolgen, um zu verhindern, dass der Frost die Wand zerstört. Die Abdichtung zwischen der Wand und dem Fundament des Greenrooms wird vom Kunden selbst besorgt und durchgeführt.

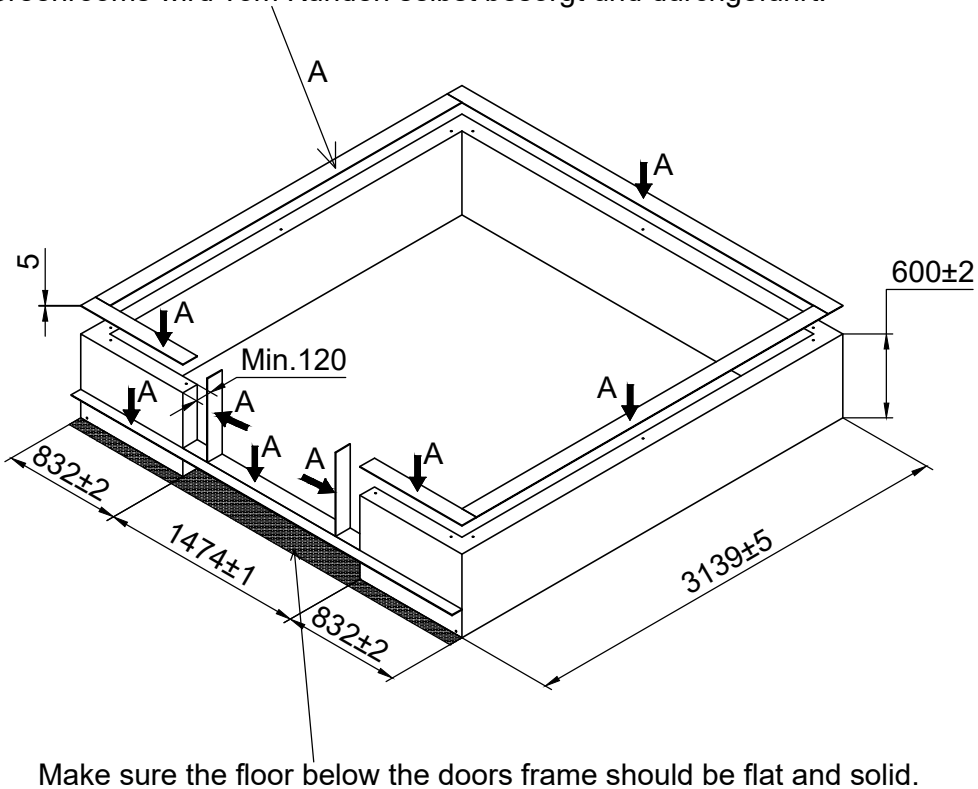

Make sure the floor below the doors frame should be flat and solid.
Se till att underlaget under dörrramen är plan och på solid grund.
Sørg for, at underlaget under dørkarmen er plan og på fast grund.
Sørg for at underlaget under dørterskelen er slett og på solid fundament.
Tarkista, että maa ovikarmin alla on sileä ja tasainen.
Achten Sie darauf, dass der Boden unter dem Türrahmen eben und fest ist.

Part	NO.	QTY.	Length(MM)	CTN NO.
	40A-Y11-4	2	3173	3033P-S-BASE4
	40A-Y12	1	3173	3033P-S-4F
	40A-Y13R	1	854	3043PA-S-4
	40A-Y13L	1	854	3043PA-S-4
	7B26-025	8	PCS	
	W06	4	46	

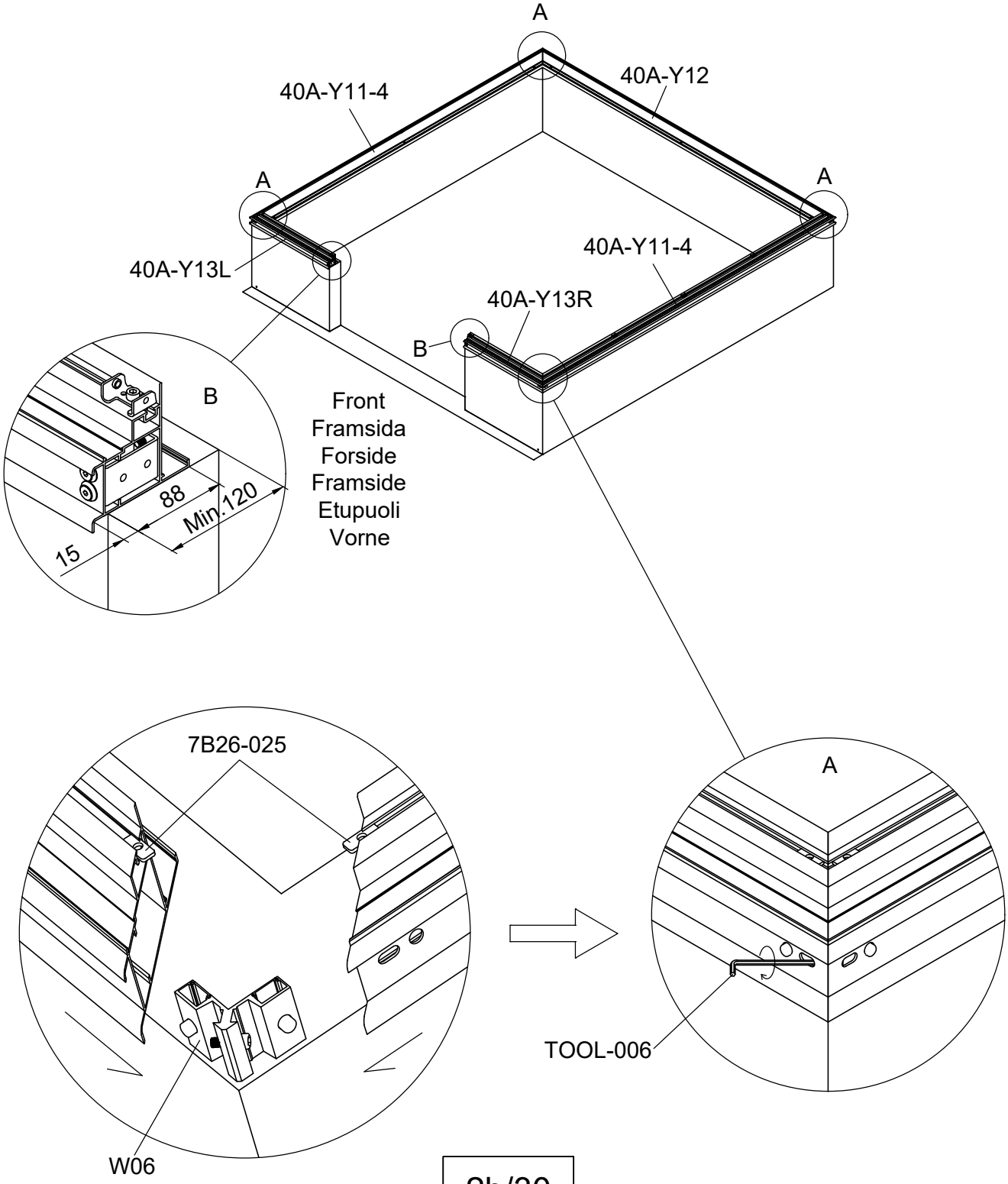

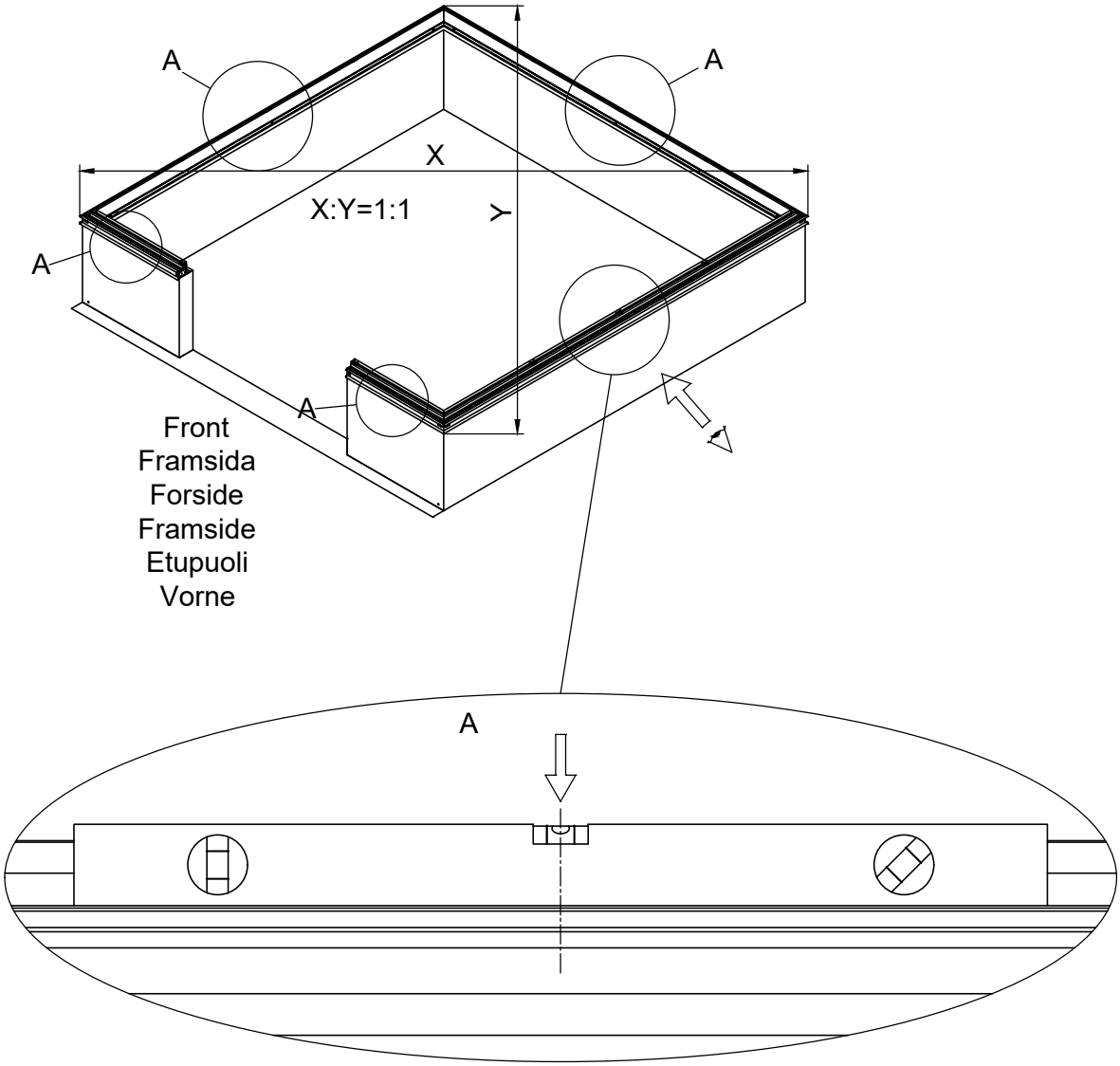
A
A
X
X:Y=1:1
Y
A
A
Front
Framsida
Forside
Framside
Etupuoli
Vorne
A

Part	NO.	QTY.	Length(MM)
	PS8-80	13	PCS

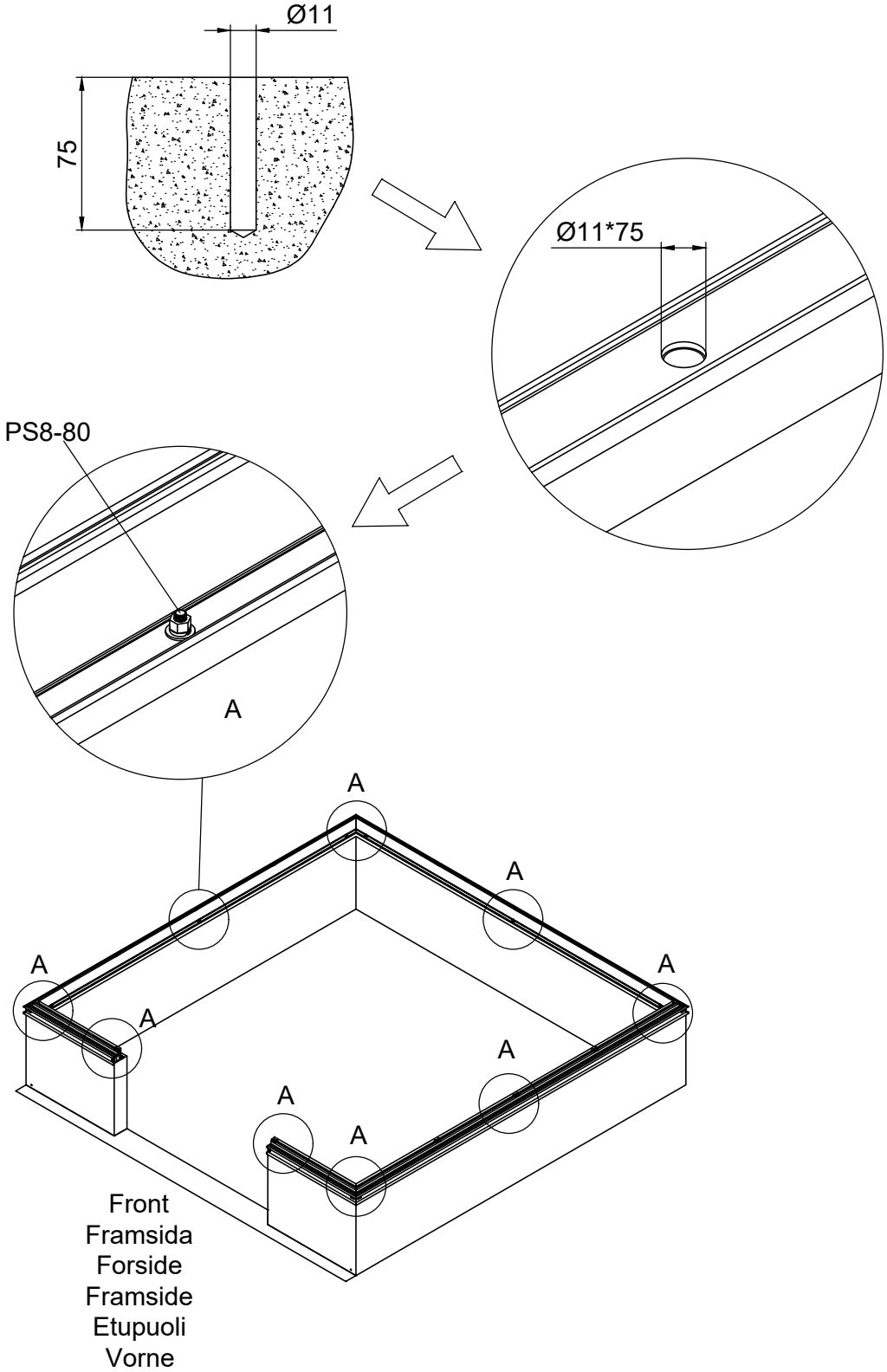

Part	NO.	QTY.	Length(MM)	CTN NO.
	40A-Y11-4A	2	2963	3033P-S-BASE4
	40A-Y12-A	1	3023	3033P-S-4F
	40A-Y13R-A	1	779	3043PA-S-4
	40A-Y13L-A	1	779	3043PA-S-4
	J09	8	PCS	

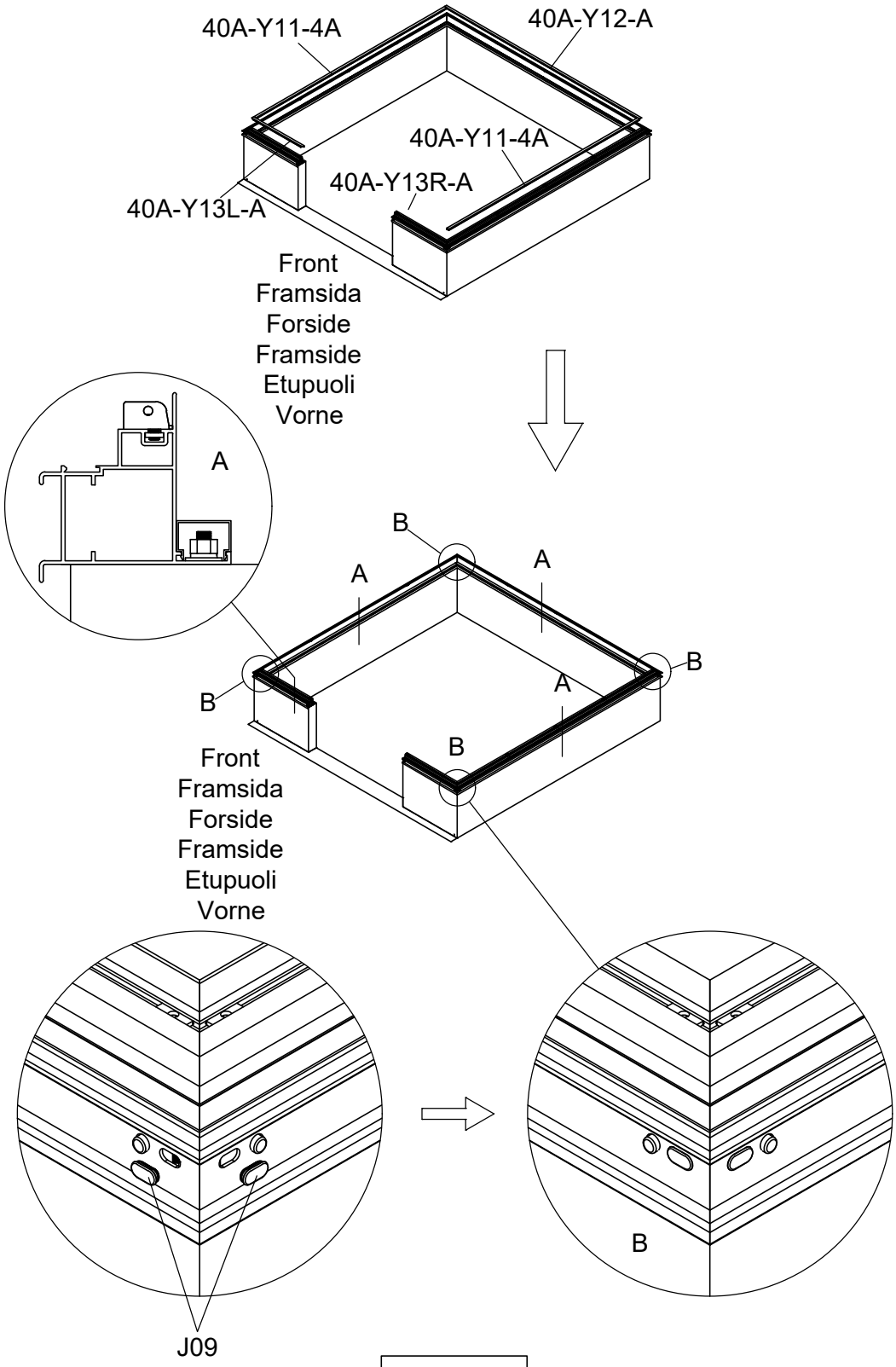

Part	NO.	QTY.	Length(MM)
	7B26-017	4	PCS
	M6-8	8	PCS
	J08	1	PCS

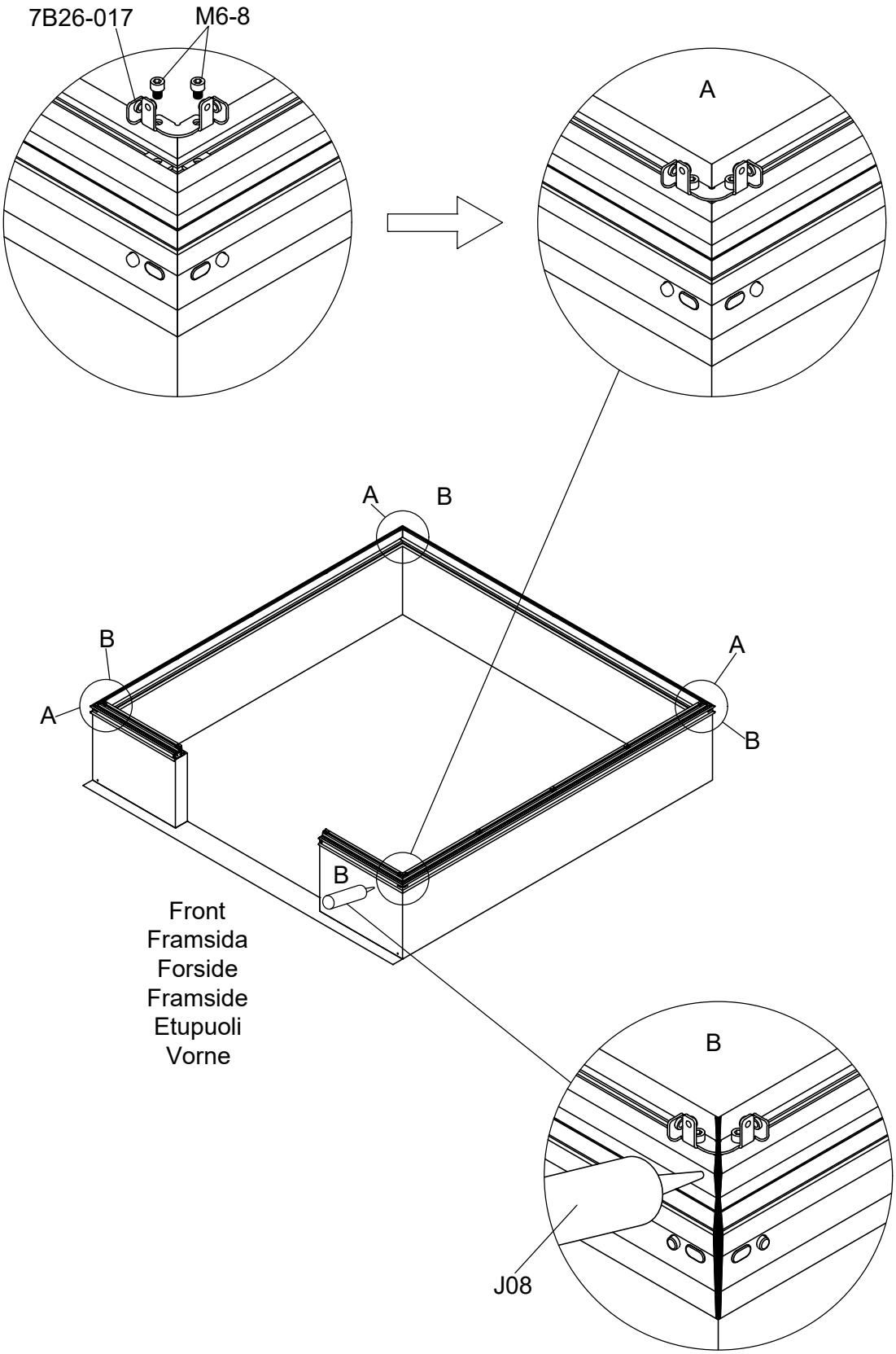

Part	NO.	QTY.	Length(MM)
	30A-Y20	4	1236
	L06	8	1400
	Si6-16	8	PCS
	J05	8	PCS
	M6-8	8	PCS

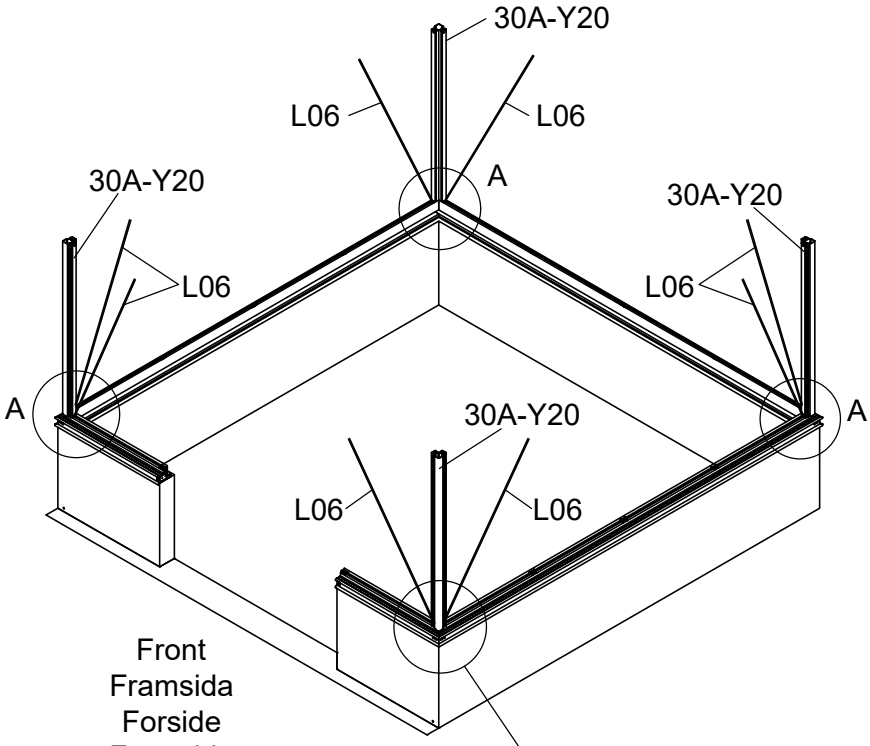

Front
Framsida
Forside
Framside
Etupuoli
Vorne

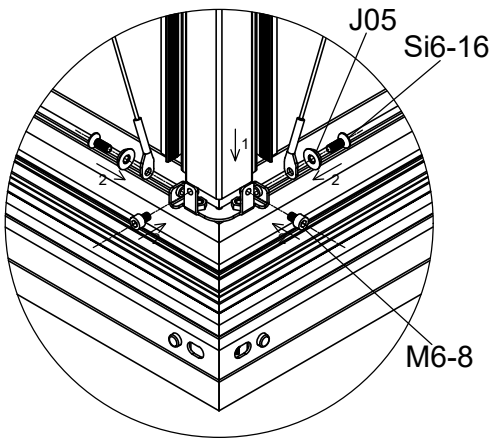

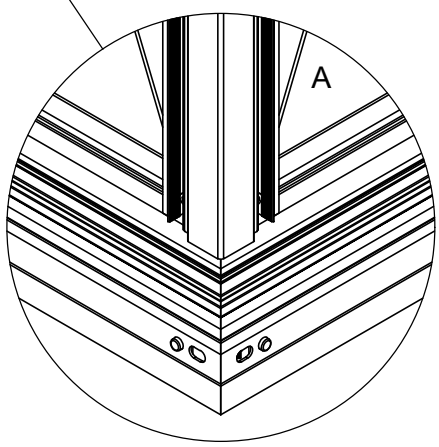

Part	NO.	QTY.	Length(MM)
	30X-Y61-4	1	3138
	30X-Y60-4	1	3138
	30X-Y62-4NR	1	3138
	30X-Y62-4NL	1	3138
	7B26-018	4	PCS
	W05	4	27
	Si6-16	16	PCS
	Si6-12	8	PCS
	J05	24	PCS
	7B26-033	8	PCS

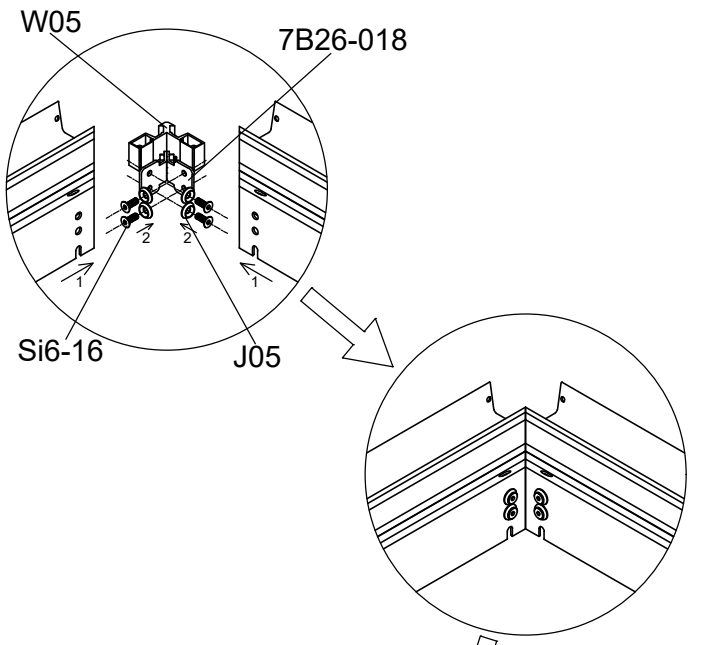

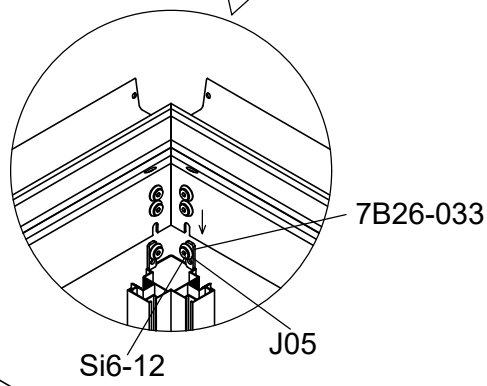

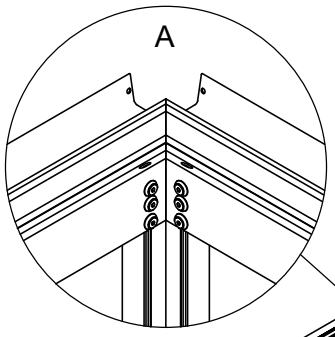

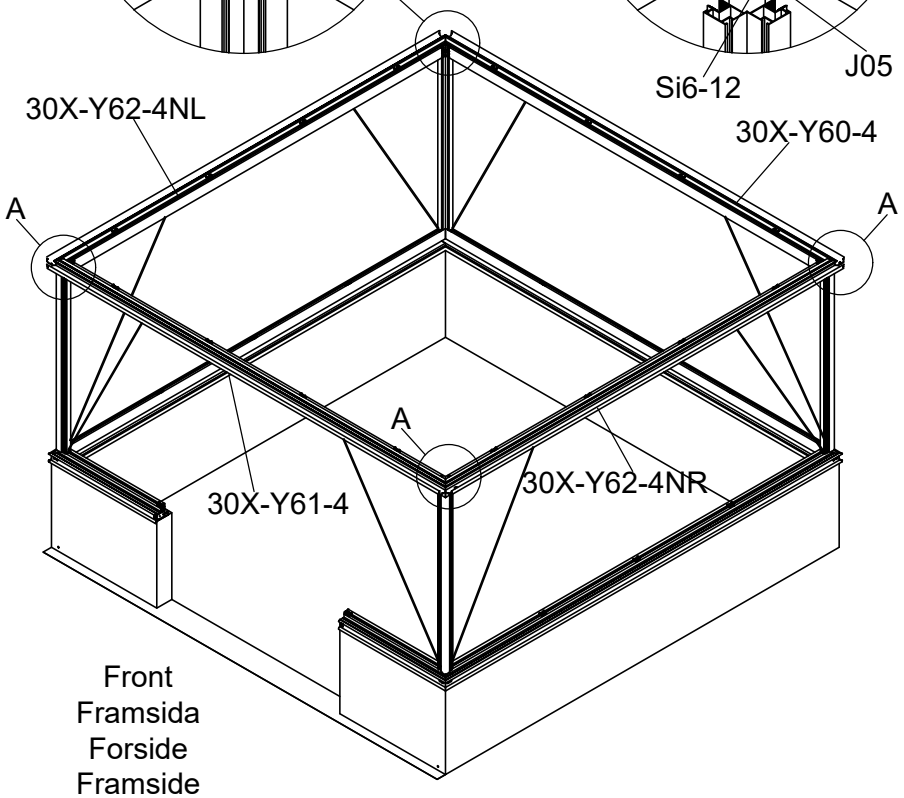

Front
Framsida
Forside
Framside
Etupuoli
Vorne

Part	NO.	QTY.	Length(MM)	CTN NO.
	7B26-036	1	PCS	3040P-D
	Ma6-12	2	PCS	3040P-D
	M6	2	PCS	3040P-D

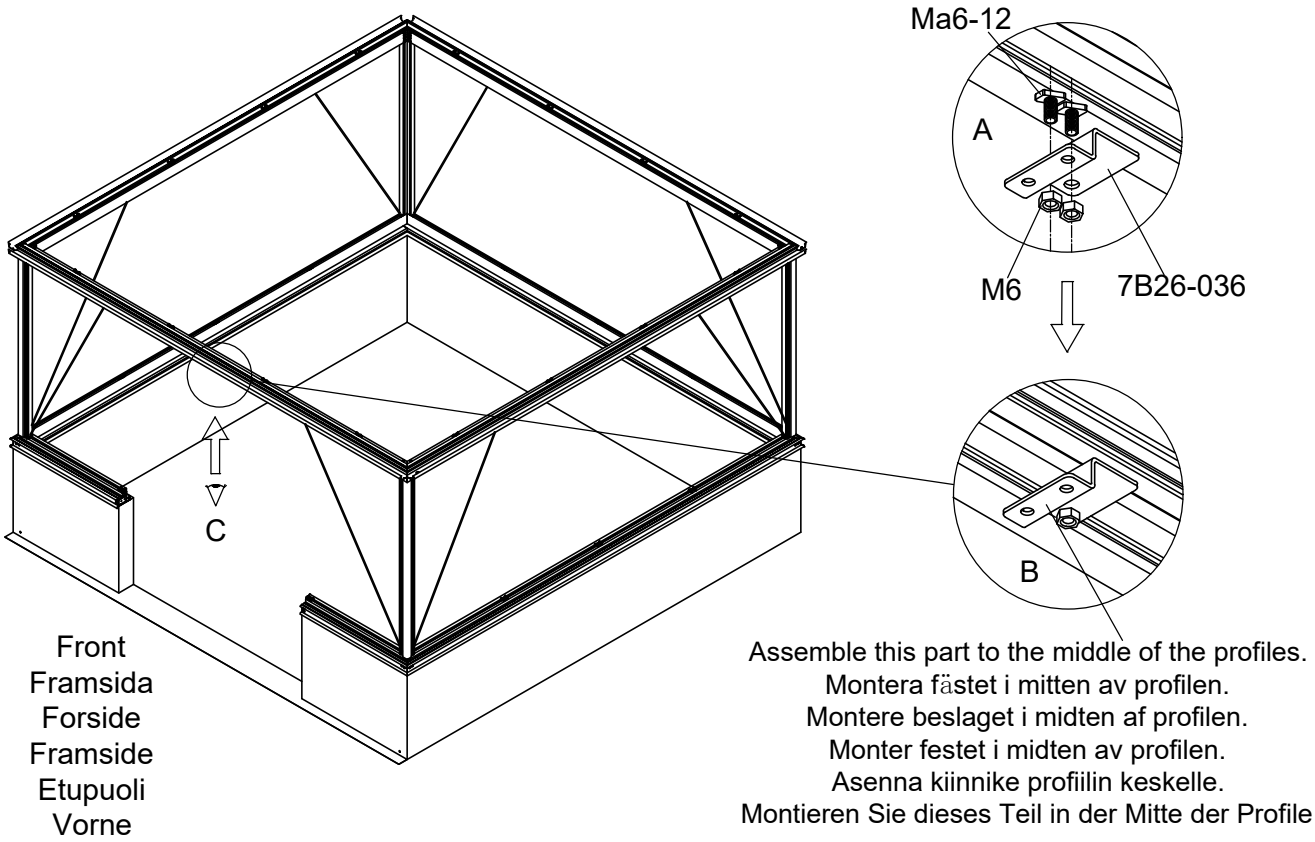

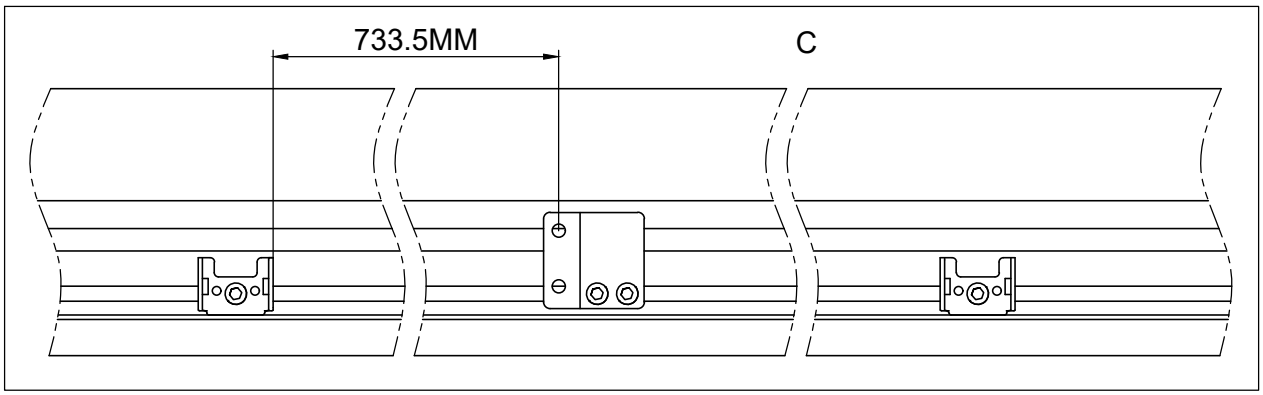

If you have chosen Side Windows, please assemble them from this step.
Please refer to the Side Window Instructions Page "7W1A-V3S 6/16 - 16/16".

Om du har valt sidofönster ska du montera dem från och med det här steget.
Se sidan med instruktioner för sidofönster "7W1A-V3S 6/16 - 16/16".

Hvis du har valgt sidevinduer, skal du montere dem fra dette trin og fremefter.
Se side 7W1A-V3S 6/16 - 16/16 i vejledningen til sidevinduer.

Hvis du har valgt Sidevinduer, vennligst sett dem sammen fra dette trinnet.
Vennligst se sidevindusinstruksjonene "7W1A-V3S 6/16 - 16/16".

Jos olet valinnut sivuikkunat, kokoa ne tästä vaiheesta alkaen.
Katso sivuikkunoiden ohjeet sivulta "7W1A-V3S 6/16 - 16/16".

Wenn Sie sich für Seitenfenster entschieden haben, montieren Sie diese bitte ab diesem Schritt.
Bitte beachten Sie die Anleitung für die Seitenfenster auf der Seite "7W1A-V3S 6/16 - 16/16".

Green Room®
BY WILLAB GARDEN

SH7W1A-V3S

If the Side Window is assembled on a new greenroom, please start with Page 6/16.
If the Side Window is added to an existing greenroom, please start with Page 1/16.

Vid montage på ett nytt Green Room, börja på sidan 6/16.
Vid eftermontage på ett befintligt Green Room börjar du på sidan 1/16.

Hvis sidevinduet monteres på et nyt Green Room, skal du starte på side 6/16.
Ved eftermontering på et eksisterende Green Room, skal du starte på side 1/16.

Hvis sidevinduet er montert på et nytt Green Room, start på side 6/16.
Ved ettermontering til et eksisterende Green Room, start på side 1/16.

Jos sivuikkuna asennetaan uuteen Green Room, aloita sivulta 6/16.
Jos sivuikkuna lisätään olemassa olevaan Green Room, aloita sivulta 1/16.

Wenn das Seitenfenster in einem neuen Green Room, montiert wird, beginnen Sie bitte mit Seite 6/16.
Wenn das Seitenfenster in einen bestehenden Green Room, eingebaut wird, beginnen Sie bitte mit Seite 1/16.

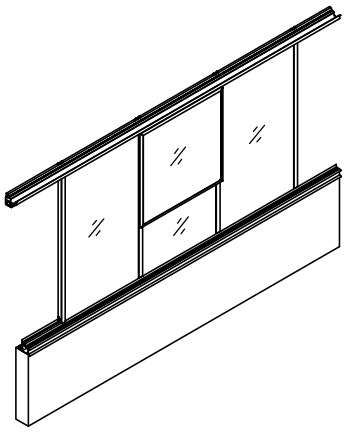

Part	NO.	QTY.	Length(MM)
	40A-Y30R	2	1235
	40A-Y30L	2	1235
	40X-Y34B	2	713
	Si5-16	8	PCS
	J01	8	PCS

2 PCS

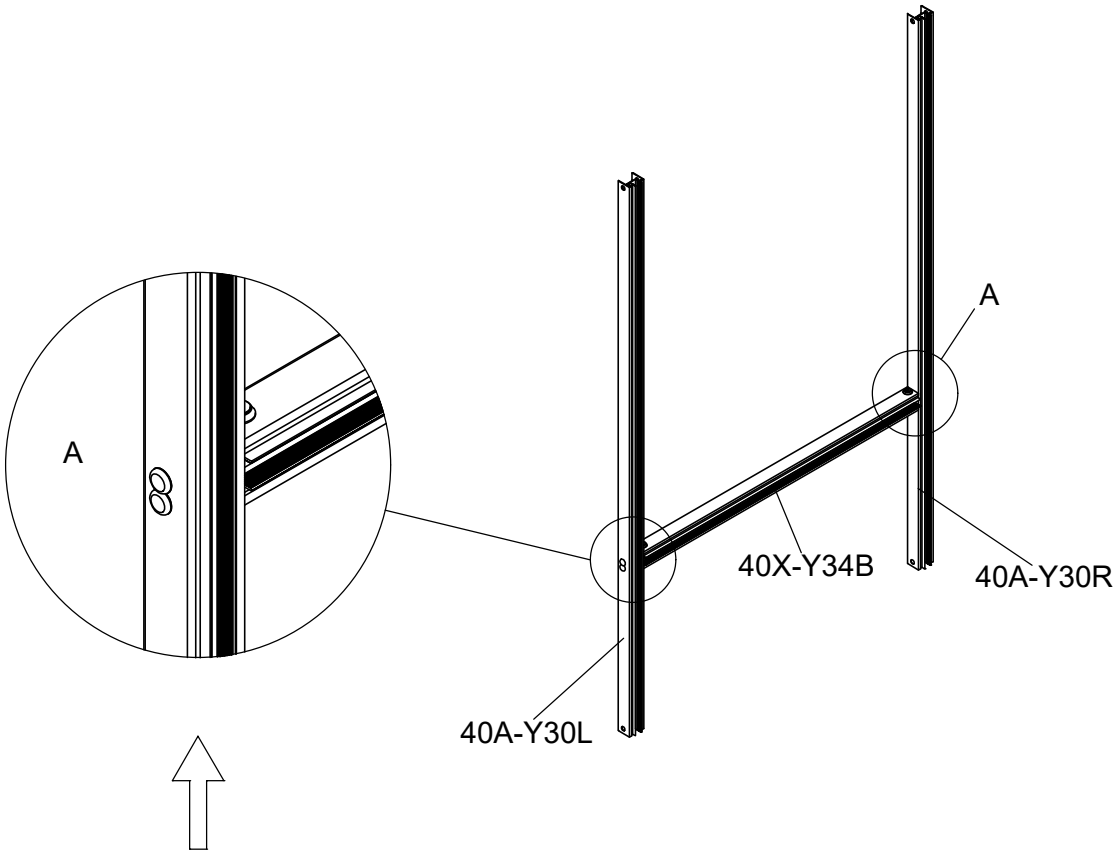

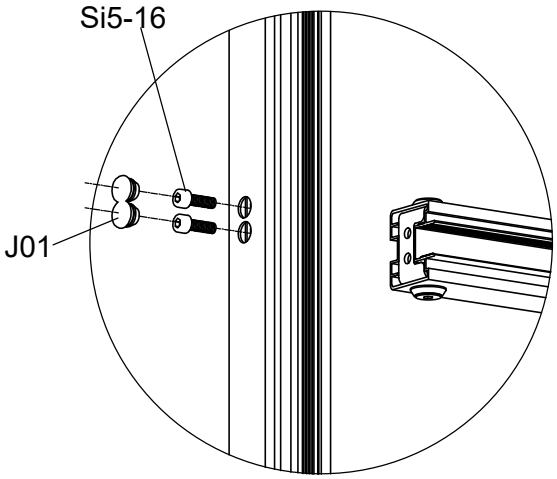

Part	NO.	QTY.	Length(MM)
	40A-Y30	6	1235
	Si6-16	14	PCS
	J05	14	PCS

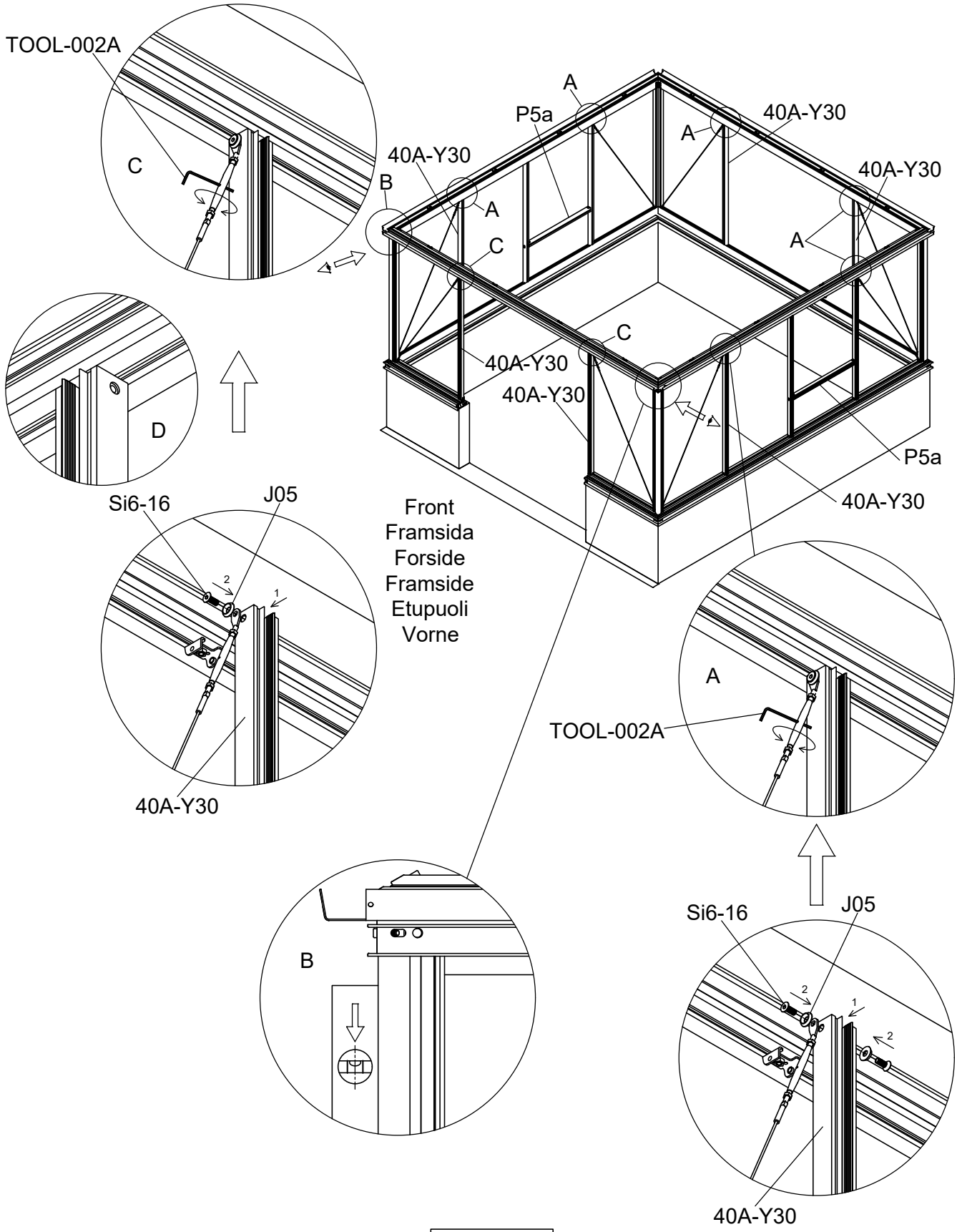

Part	NO.	QTY.	Length(MM)
	40A-Y30	1	1235
	Si6-16	26	PCS
	J05	26	PCS

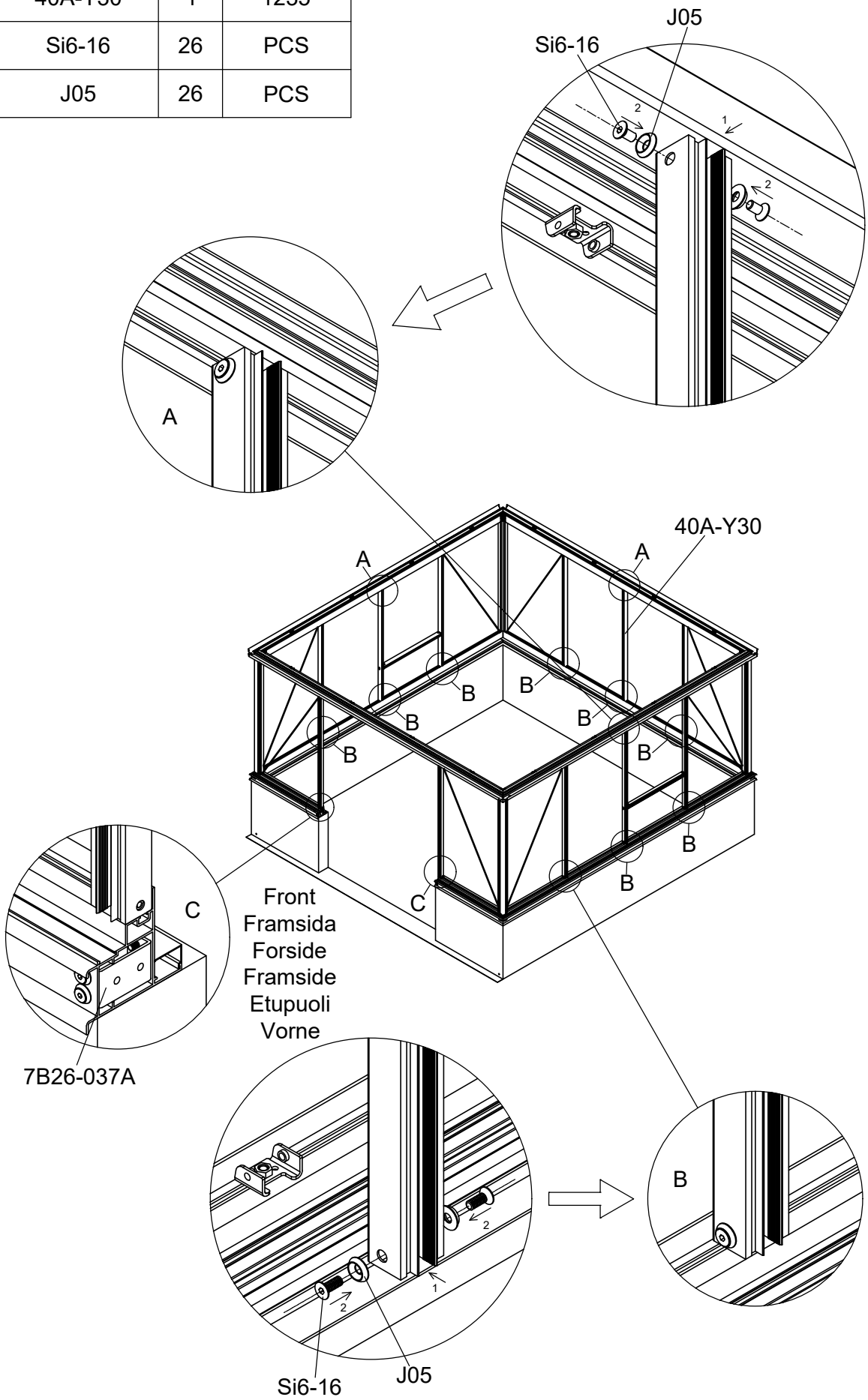

Part	NO.	QTY.	Length(MM)
	30X-Y63	4	432
	30X-Y63-B	4	290
	7B26-018	4	PCS
	W02	4	22
	Si6-16	16	PCS
	J05	16	PCS
	S6-10	8	PCS

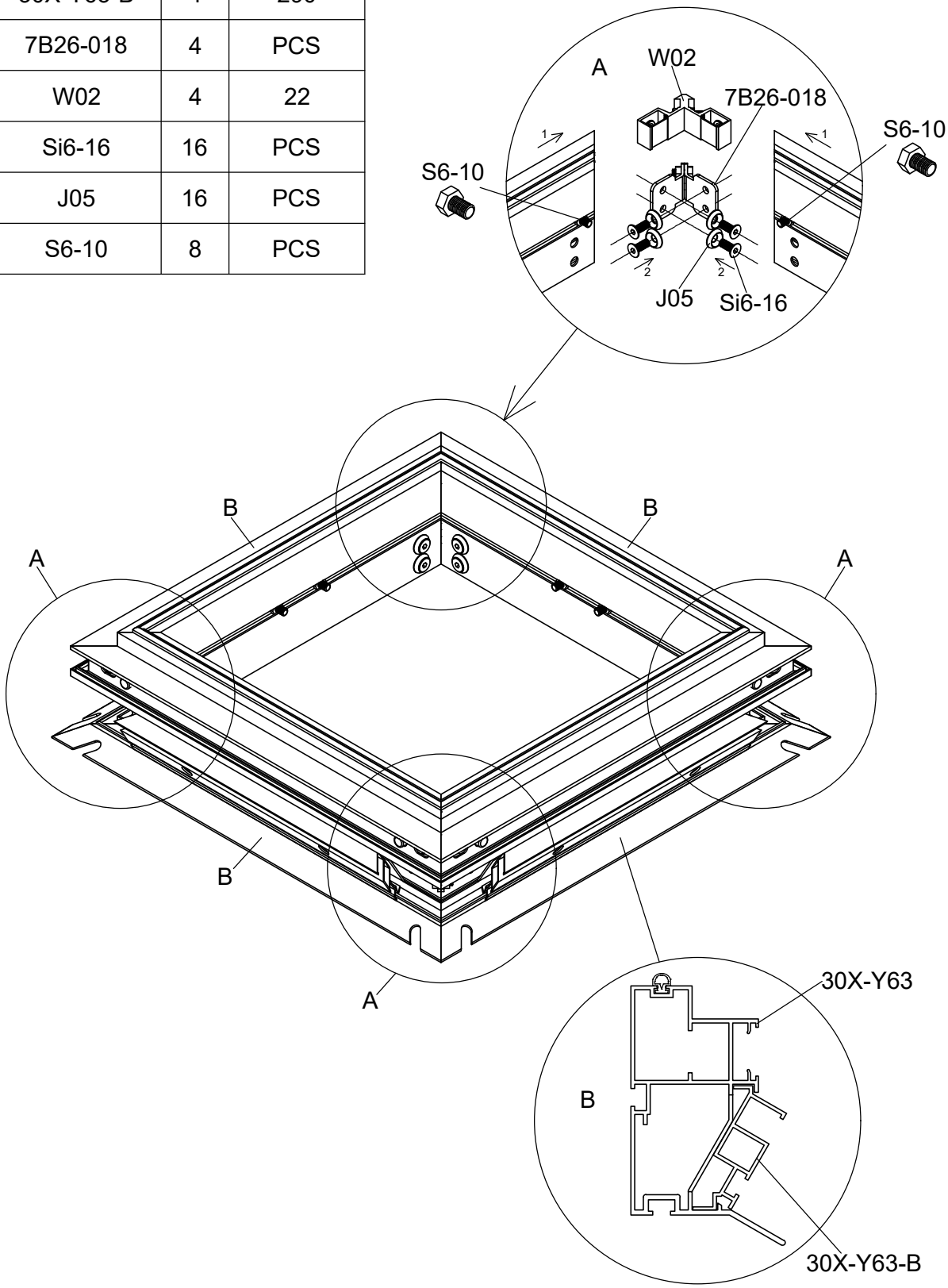

Part	NO.	QTY.	Length(MM)
	30X-Y21-4	1	2128
	30X-Y32L-4	1	1278
	30X-Y31R-4	1	411
	30X-Y31L-4	1	411
	M6-8	6	PCS
	Si6-16	6	PCS
	J05	6	PCS
	Mi8	2	PCS
	S8-12	2	PCS

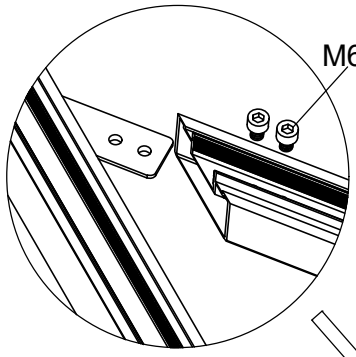

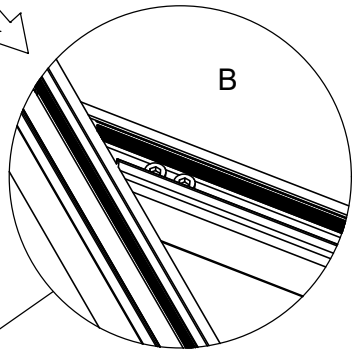

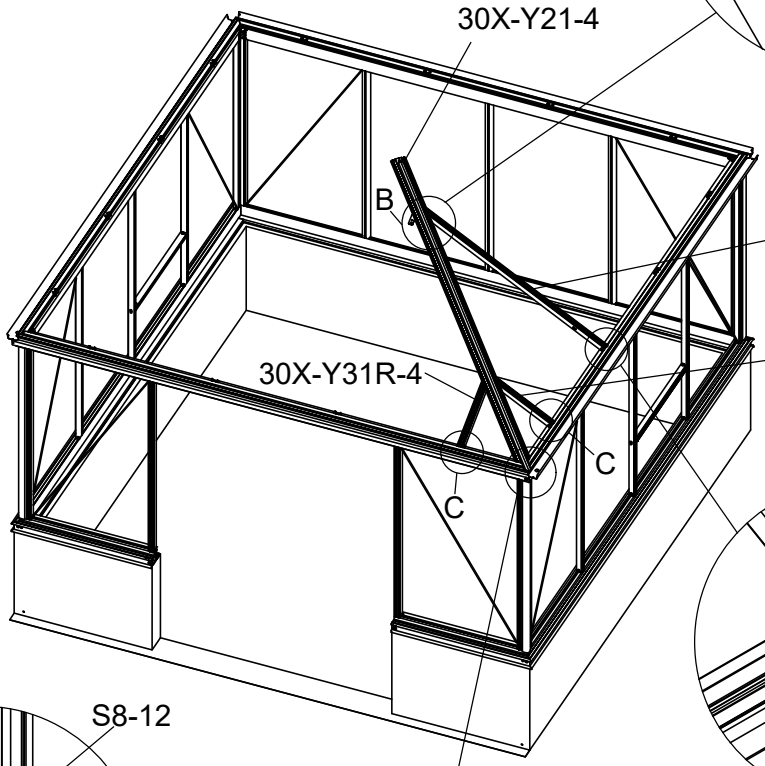

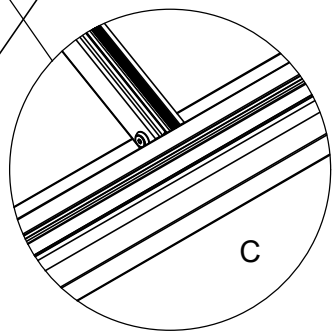

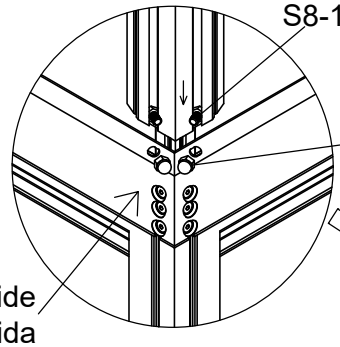

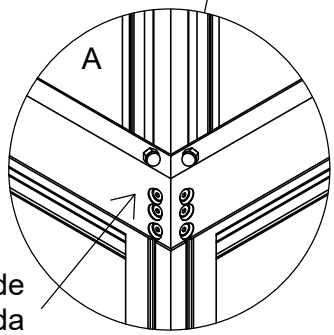

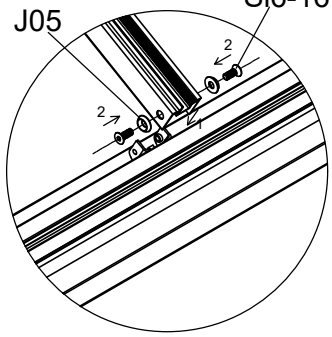

Part	NO.	QTY.	Length(MM)
	Mi8	2	PCS
	S8-12	2	PCS

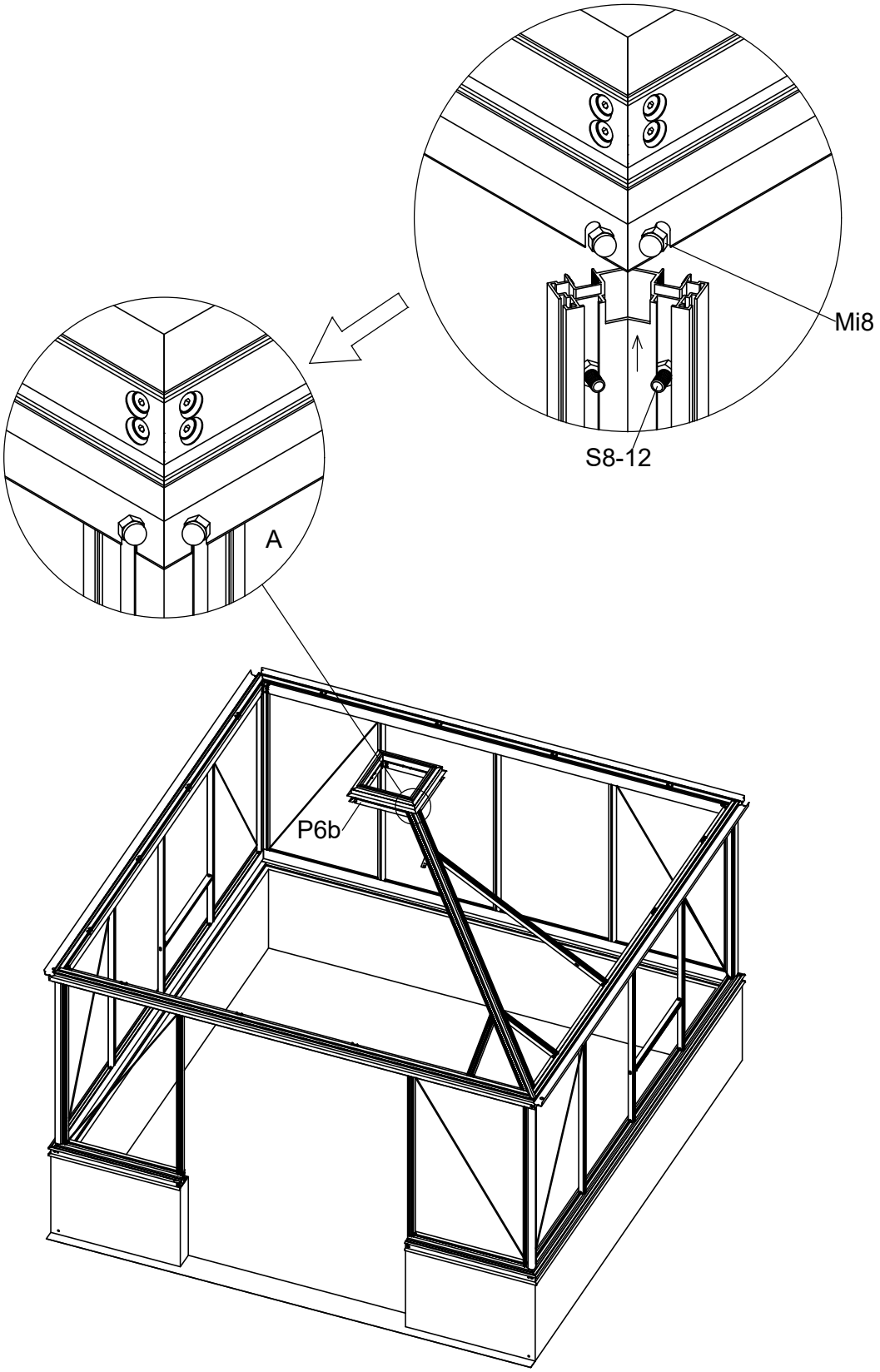

Part	NO.	QTY.	Length(MM)
	30X-Y21-4	3	2128
	Mi8	12	PCS
	S8-12	12	PCS

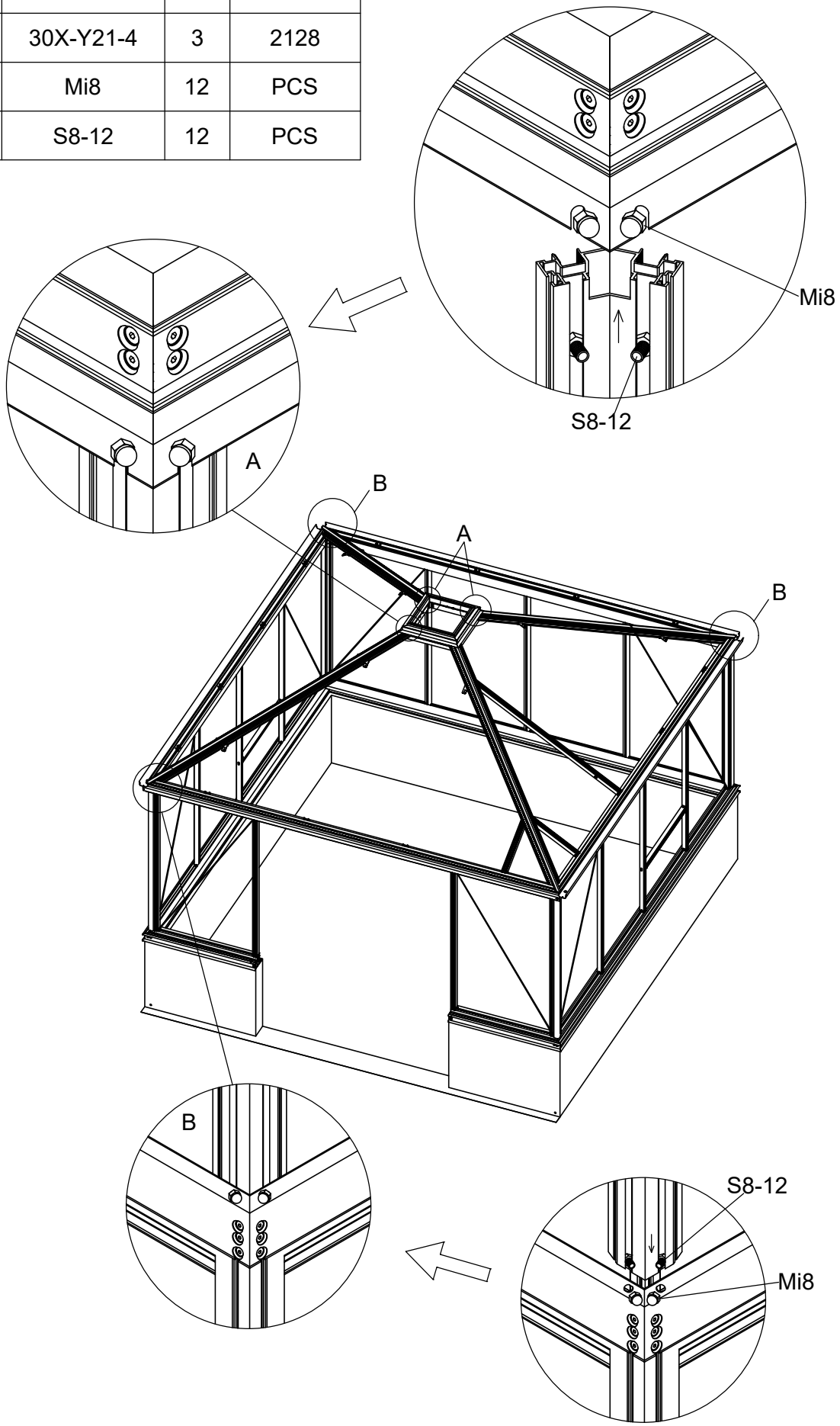

Part	NO.	QTY.	Length(MM)
	30X-Y33R-4	2	1278
	30X-Y33L-4	2	1278
	40X-Y34B	4	713
	Si5-16	16	PCS
	J01	16	PCS

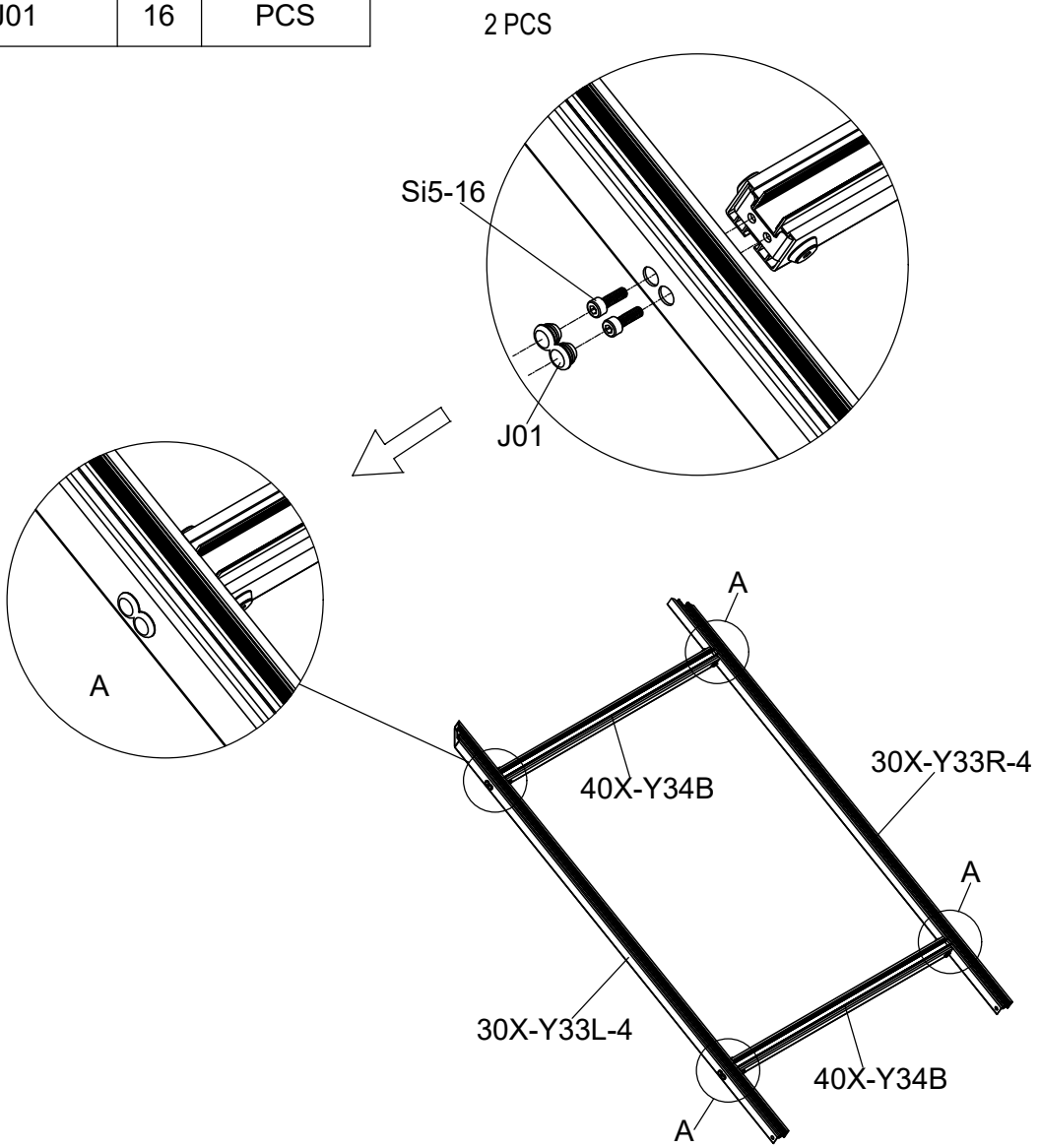

Part	NO.	QTY.	Length(MM)
	30X-Y32R-4	2	1278
	30X-Y32L-4	1	1278
	30X-Y31R-4	3	411
	30X-Y31L-4	3	411
	M6-8	26	PCS
	Si6-16	26	PCS
	J05	26	PCS

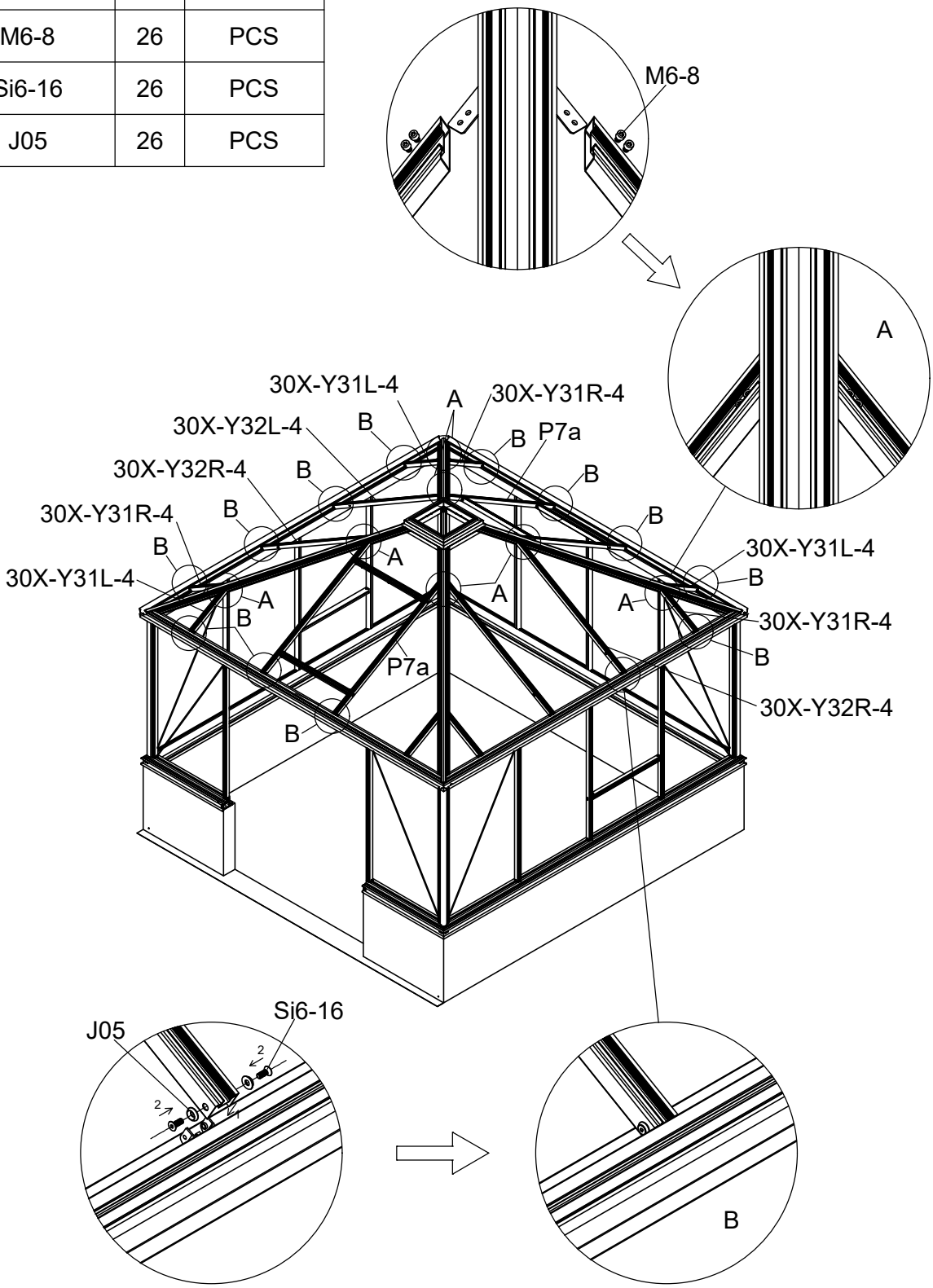

Part	NO.	QTY.	Length(MM)
	Z4.2-13	8	PCS
	7C28-004	8	PCS

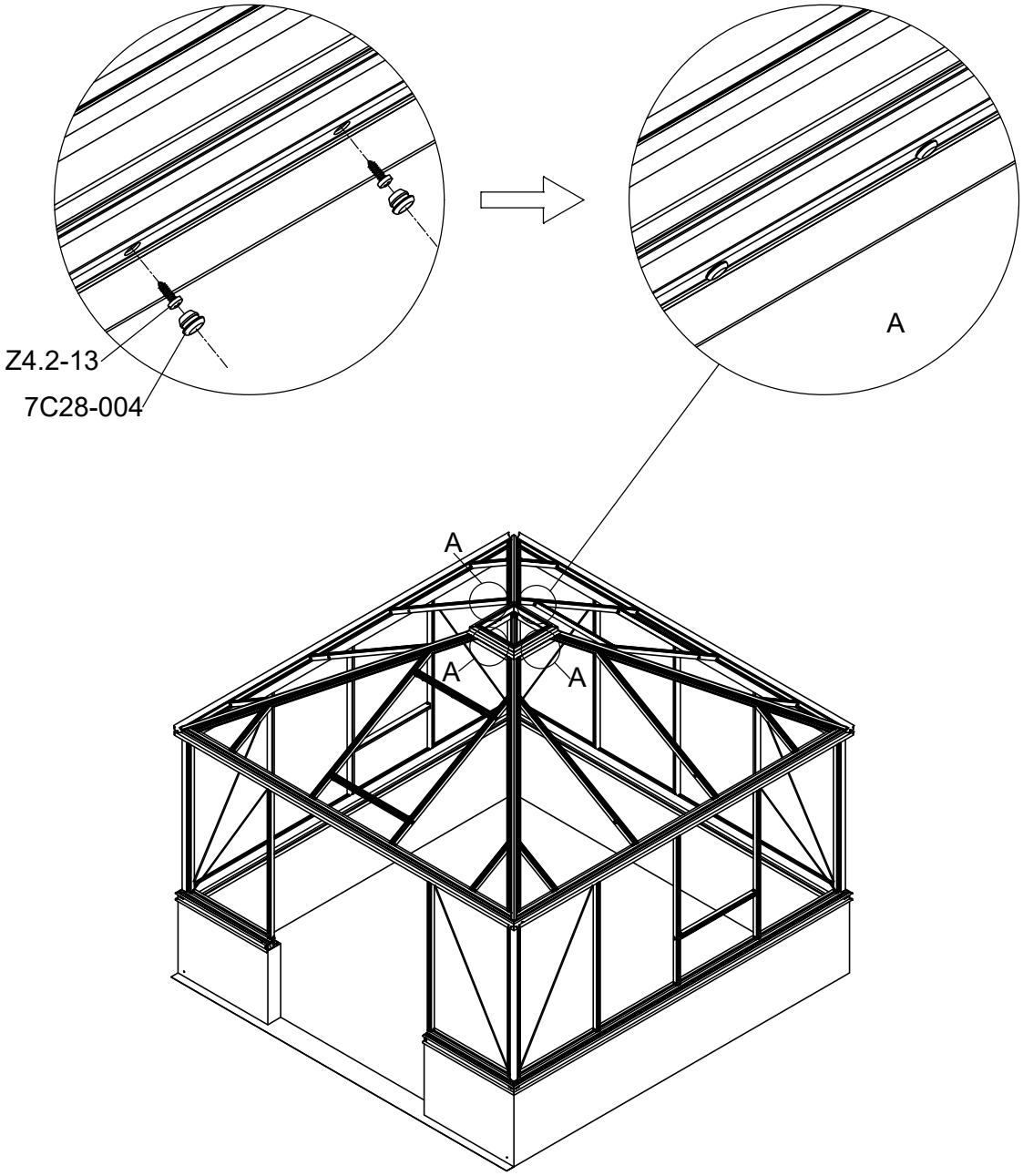

Part	NO.	QTY.	Length(MM)
	730×1262	5	1262
	730×386	1	730

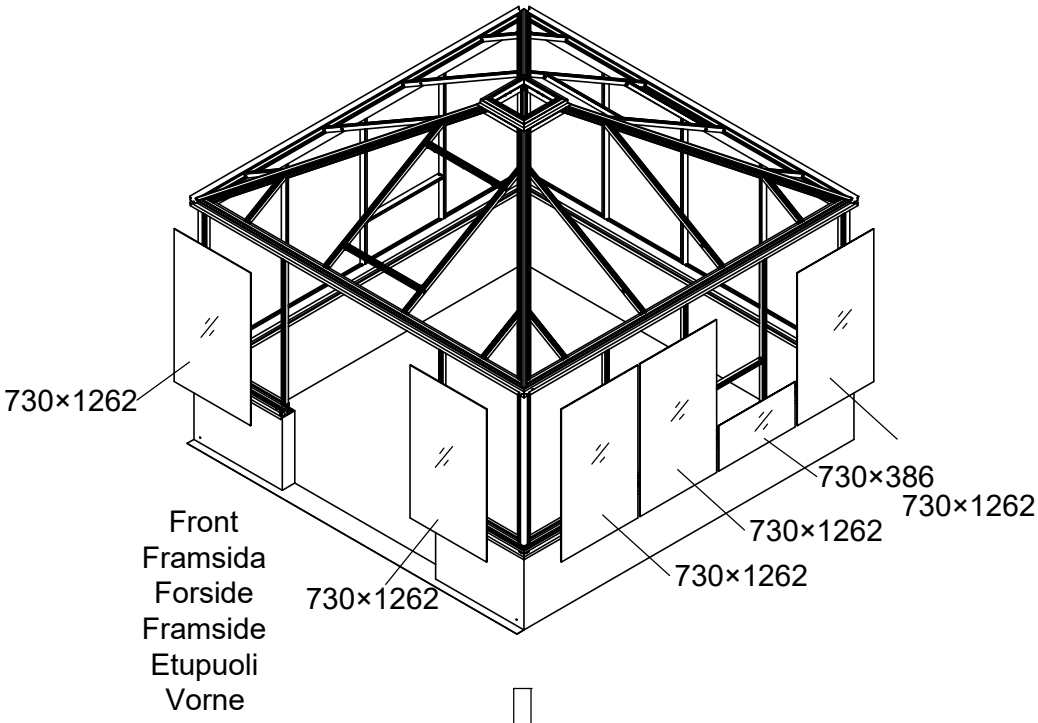

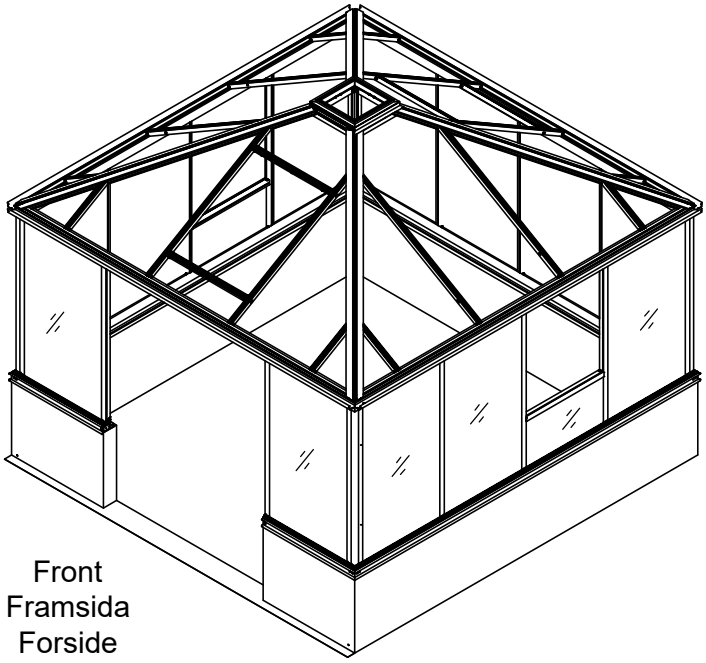

Part	NO.	QTY.	Length(MM)
	730×1262	7	1262
	730×386	1	730

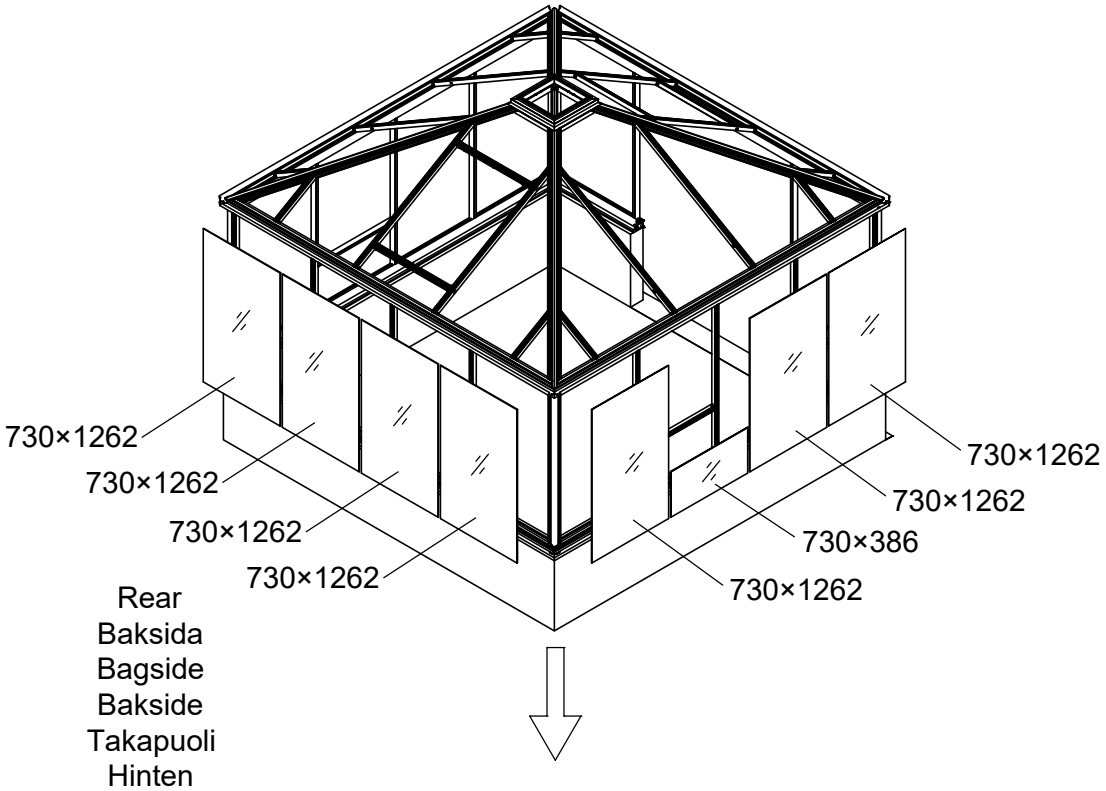

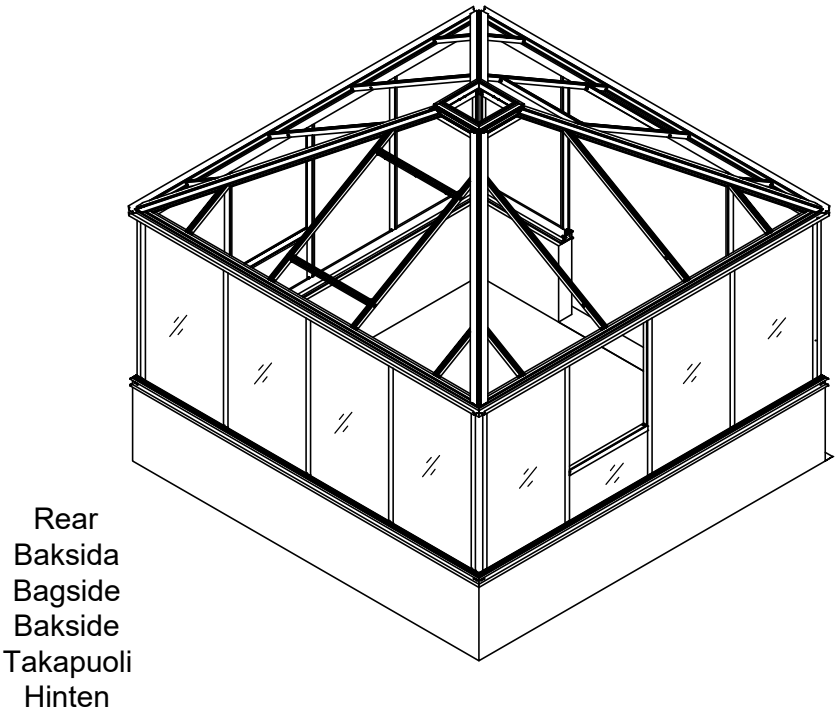

Part	NO.	QTY.	Length(MM)	CTN NO.
	40X-Y14	2	3149	3033P-S-BASE4
	40X-Y14	1	3149	3033P-S-4F
	40A-Y15-R	1	842	3043PA-S-4
	40A-Y15-L	1	842	3043PA-S-4

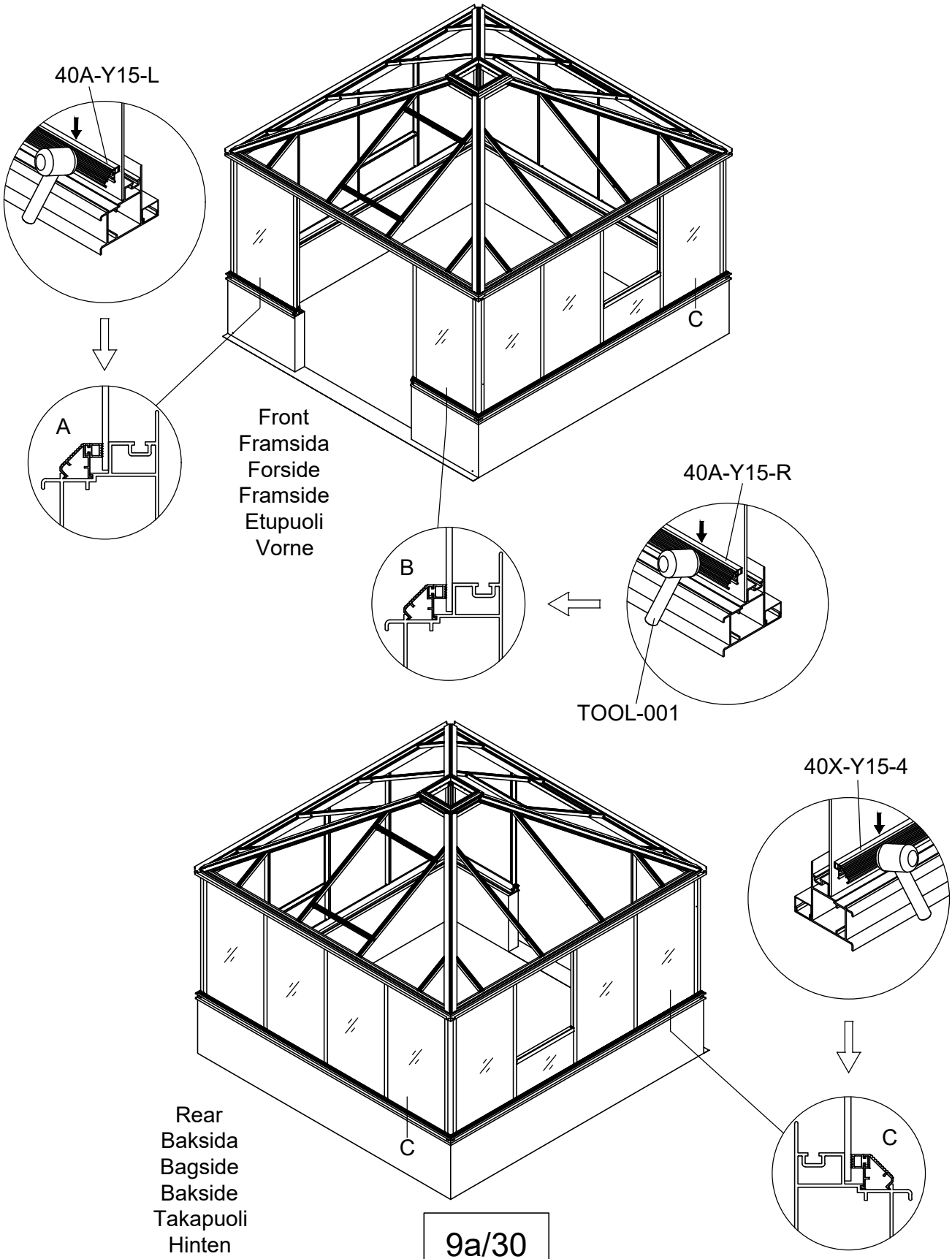

Part	NO.	QTY.	Length(MM)
	40X-Y01	8	1809
	40X-Y02	1	1809
	40X-Y07	1	712

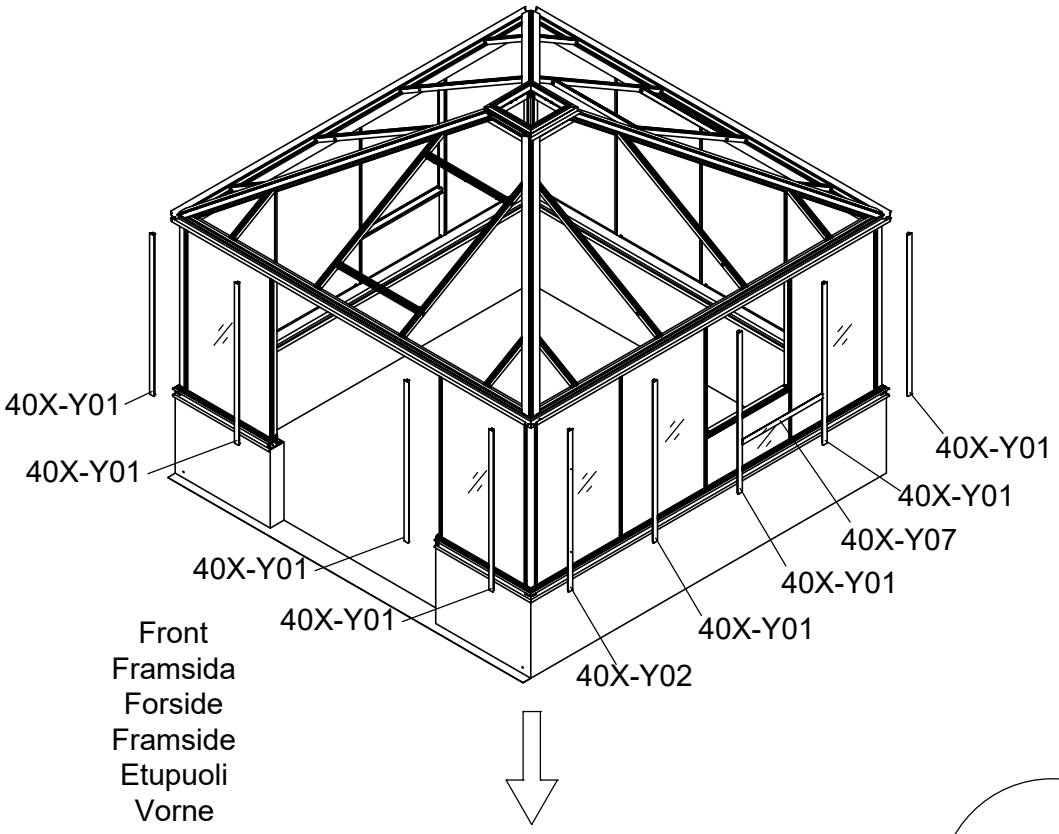

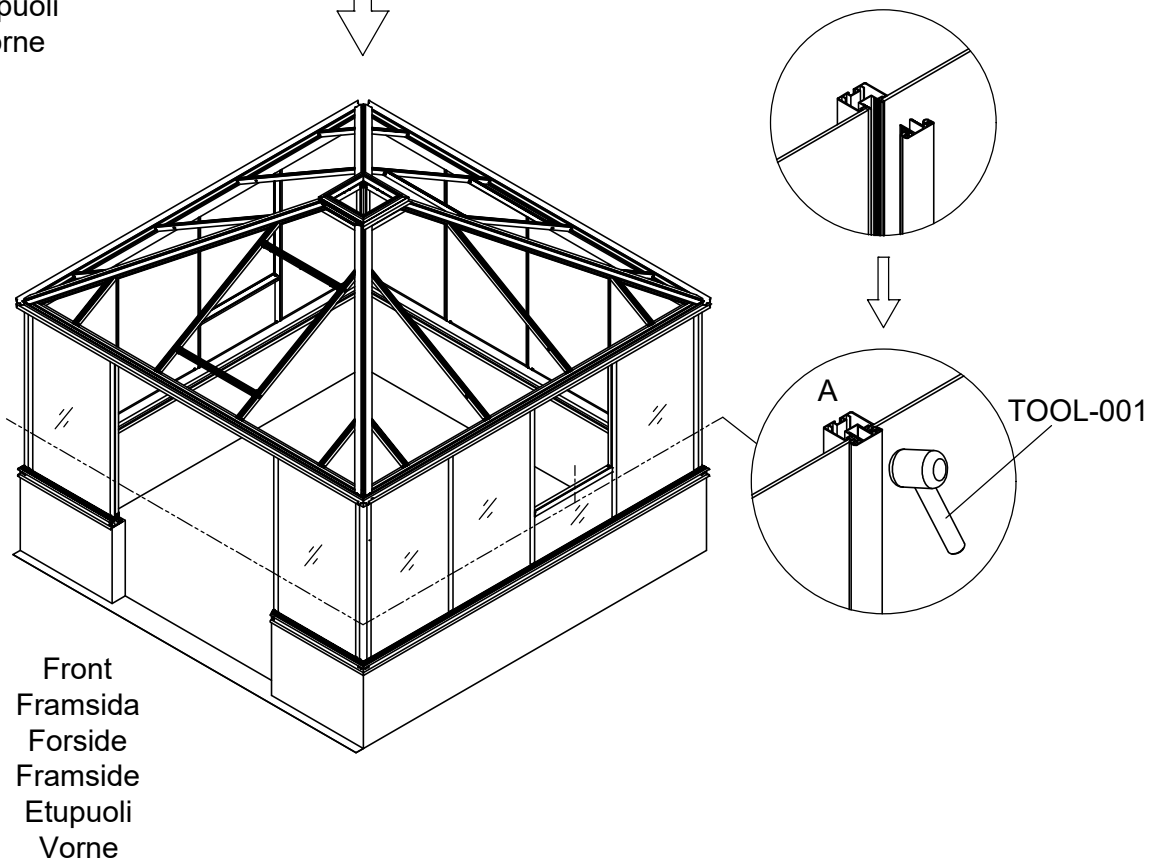

Part	NO.	QTY.	Length(MM)
	40X-Y01	9	1809
	40X-Y02	1	1809
	40X-Y07	1	712

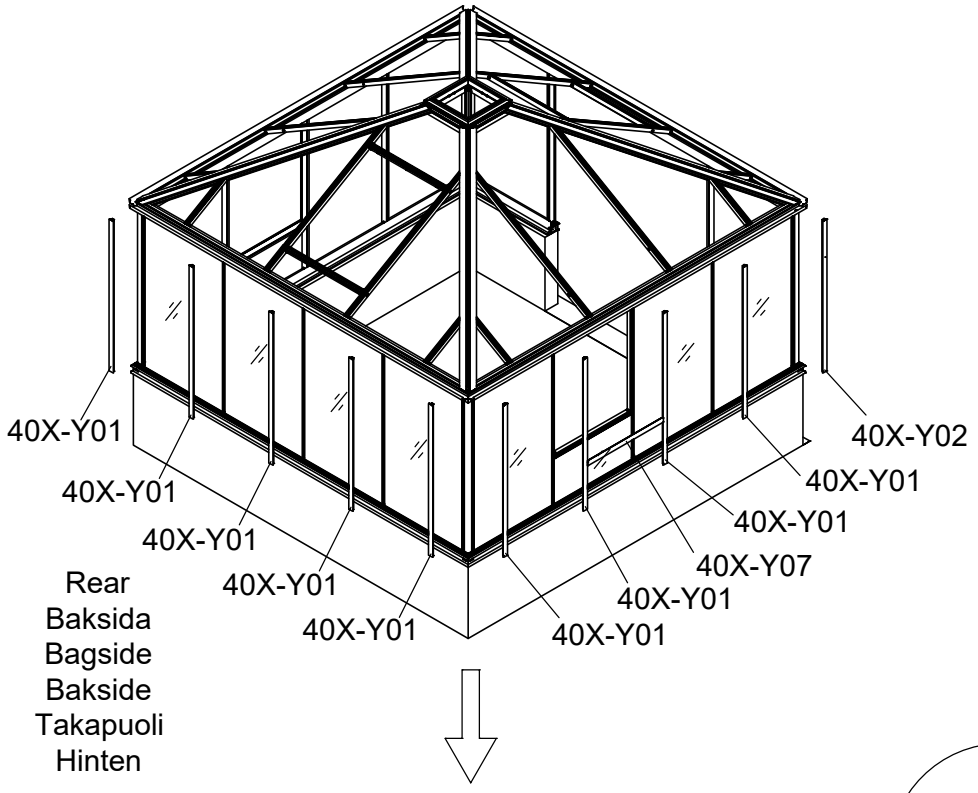

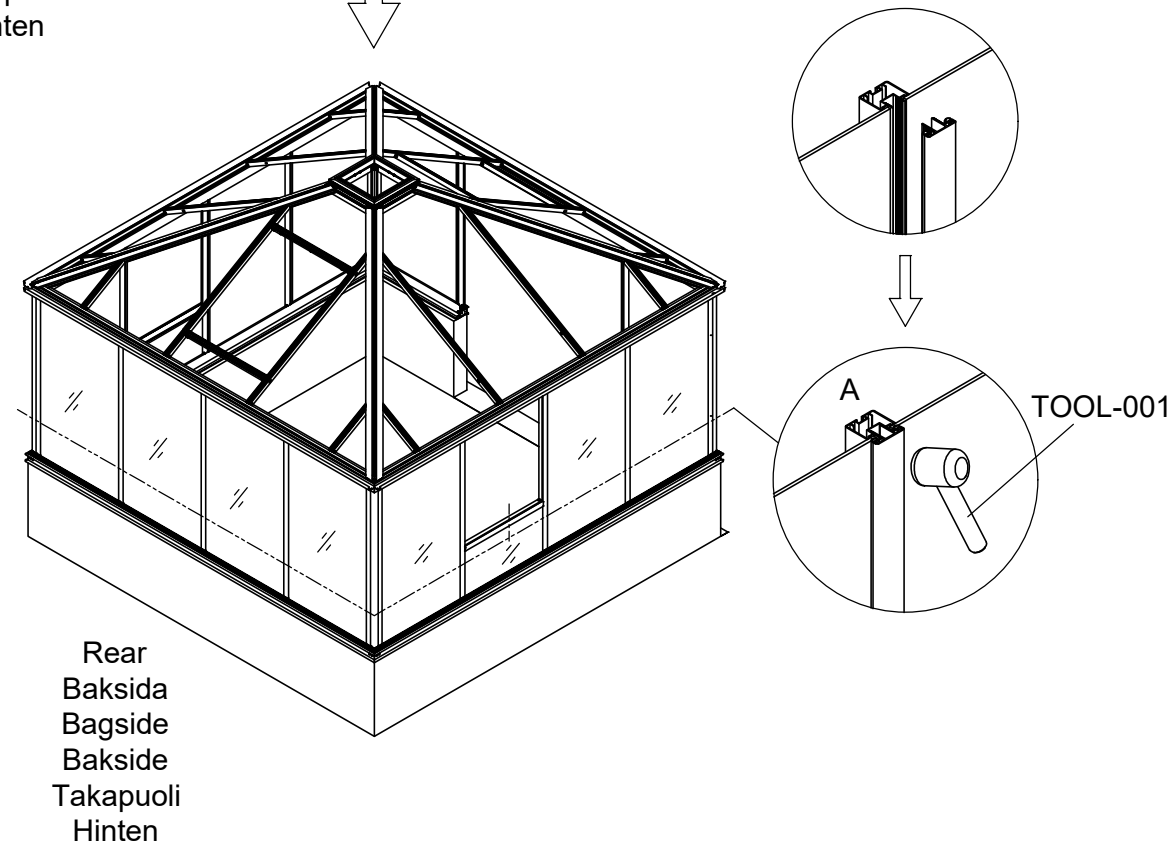

Part	NO.	QTY.	Length(MM)
	7C26-007N	9M	

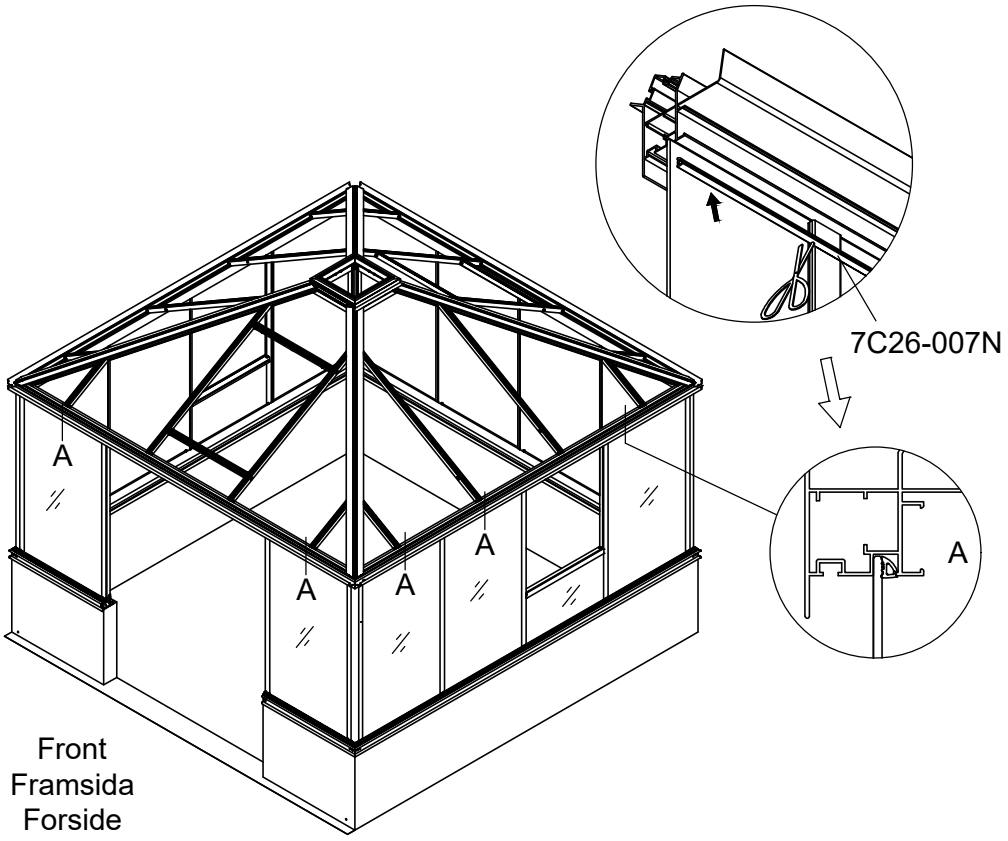

Front
Framsida
Forside
Framside
Etupuoli
Vorne

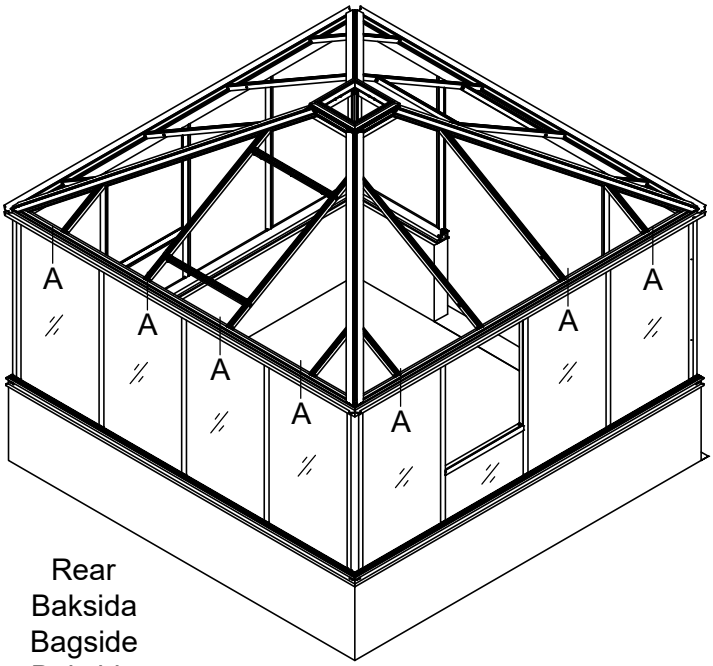

Rear
Baksida
Bagside
Bakside
Takapuoli
Hinten

Part	NO.	QTY.	Length(MM)
	372×429	8	429
	730×1297	8	1297
	730×1572	2	1572
	730×415	2	730
	730×235	2	730

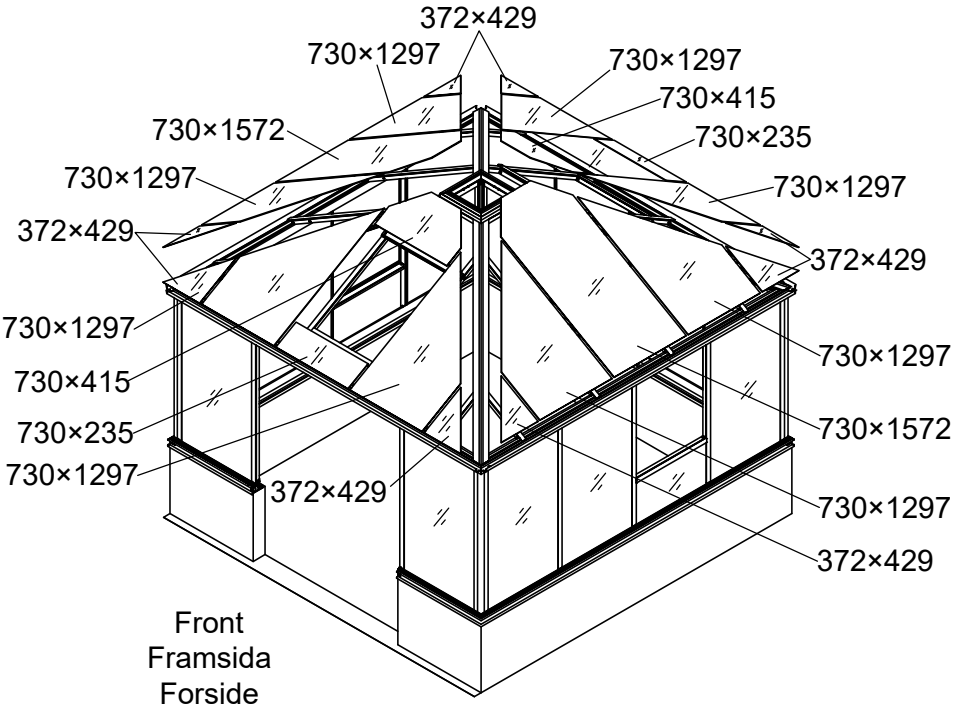

Front
Framsida
Forside
Framside
Etupuoli
Vorne

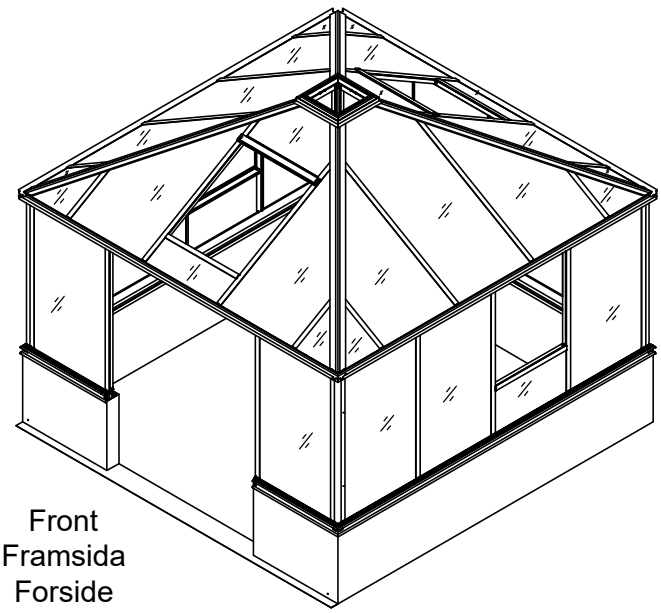

Front
Framsida
Forside
Framside
Etupuoli
Vorne

Part	NO.	QTY.	Length(MM)
	30X-Y03R-4	2	1317
	30X-Y03L-4	2	1317
	30X-Y05R-4	2	1317
	30X-Y05L-4	2	1317
	30X-Y04R-4	4	450
	30X-Y04L-4	4	450
	40X-Y07	2	712
	30X-Y07	2	712

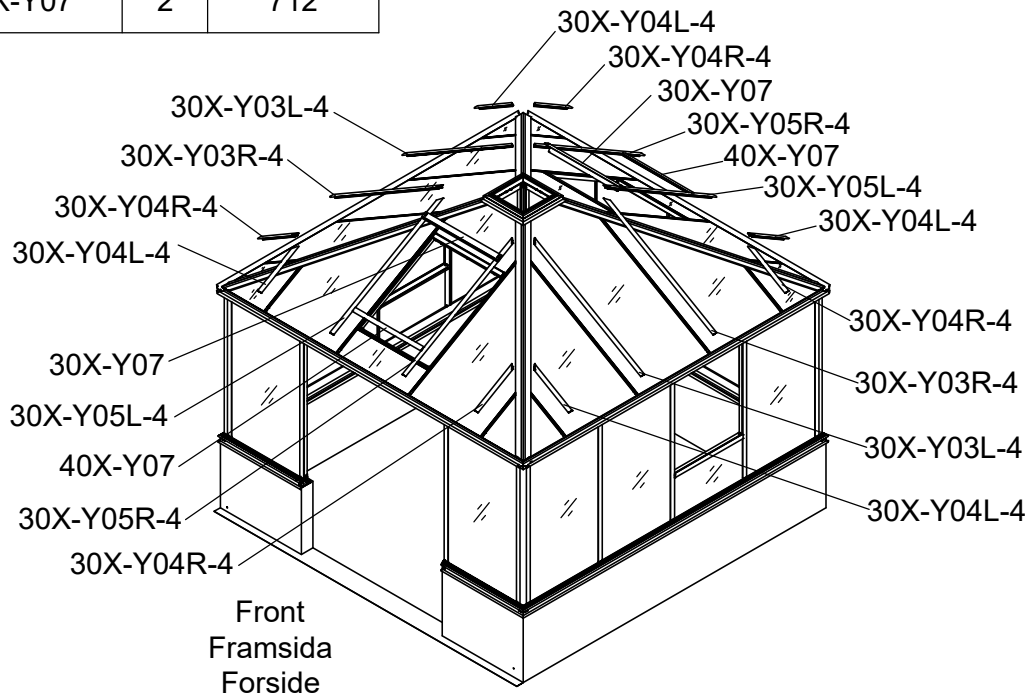

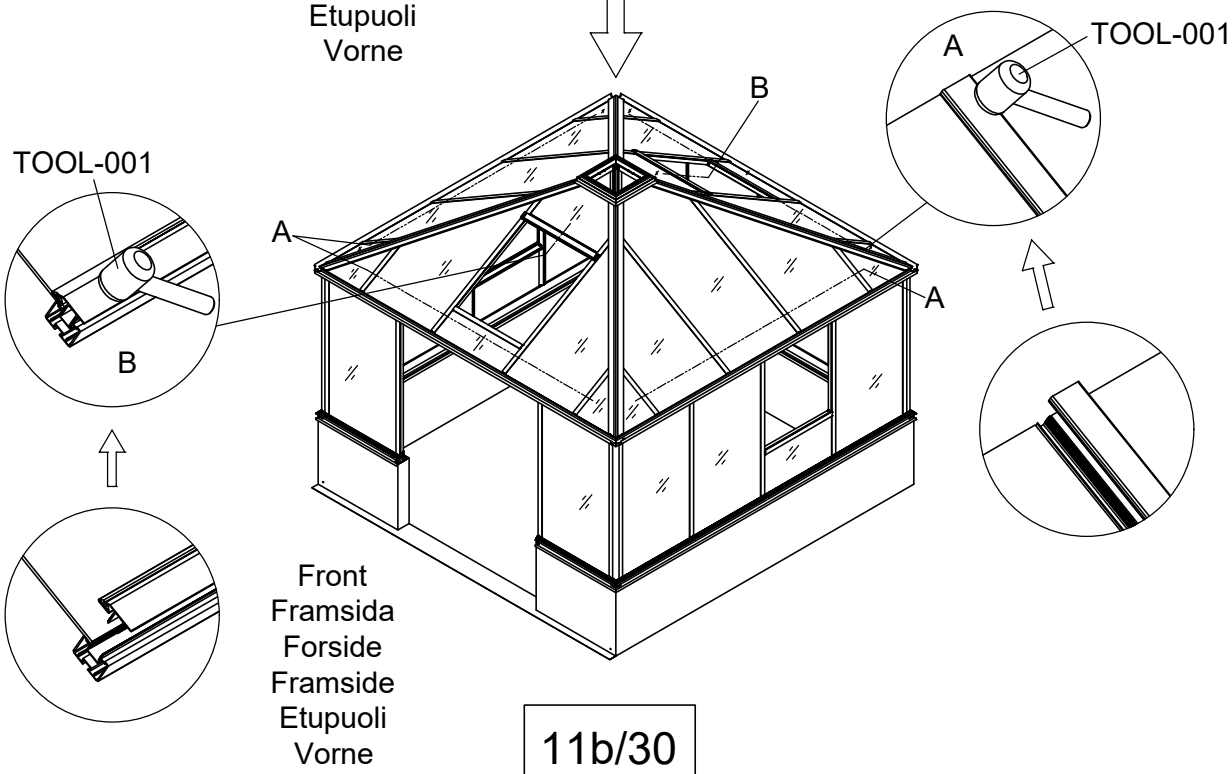

Part	NO.	QTY.	Length(MM)
	30X-Y08R-4	4	2099
	30X-Y08L-4	4	2099

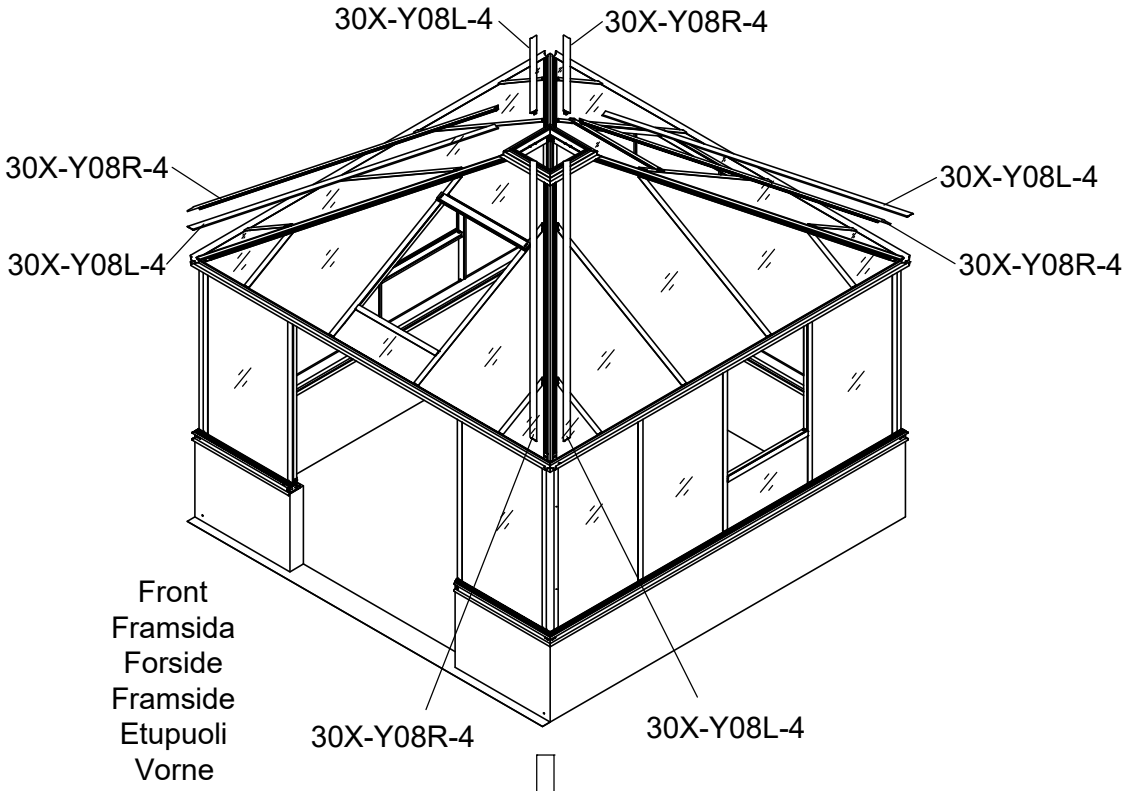

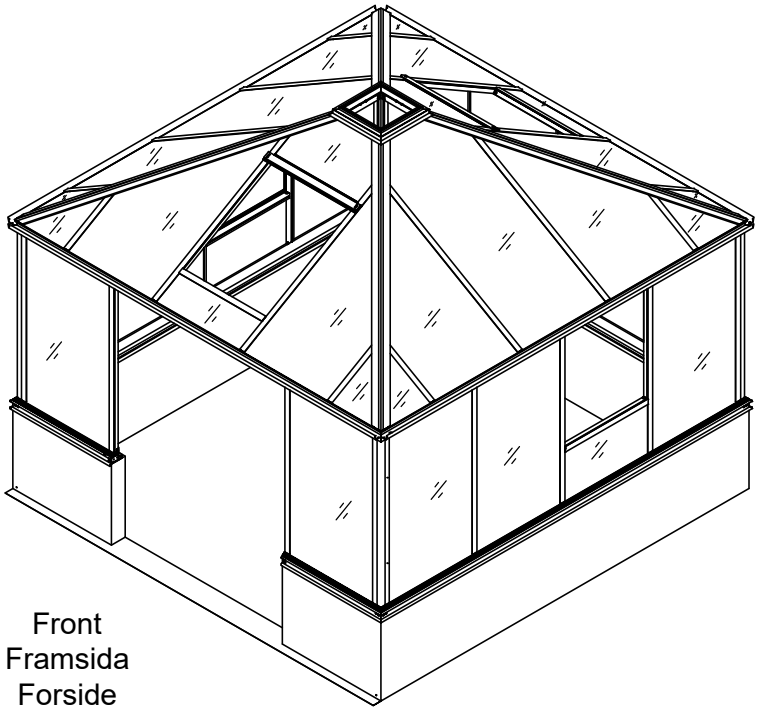

Part	NO.	QTY.	Length(MM)
	J08	1	PCS
	7C26-009A	1.2M	

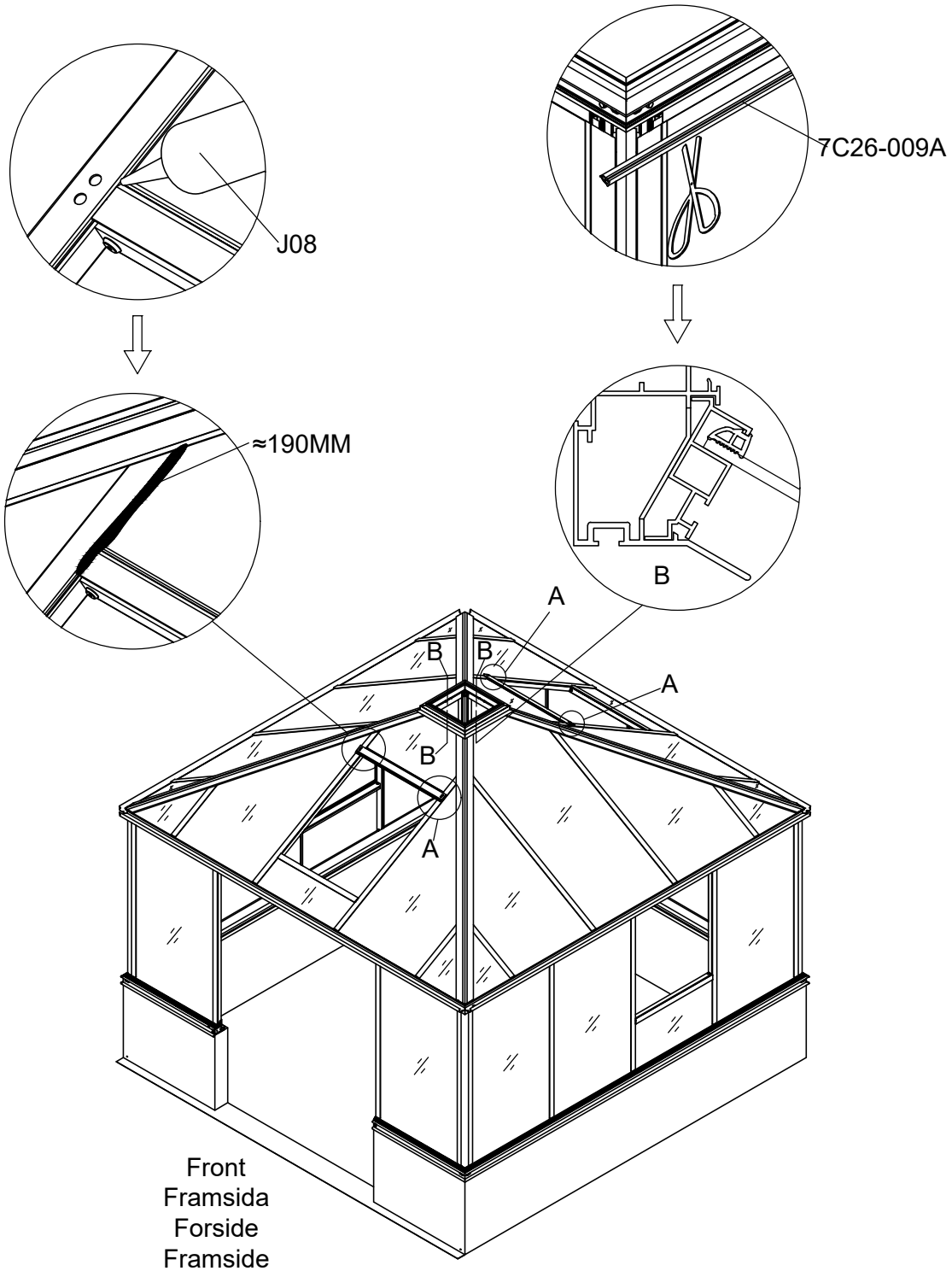

Front
Framsida
Forside
Framside
Etupuoli
Vorne

Part	NO.	QTY.	Length(MM)
	30X-Y63-A	4	452

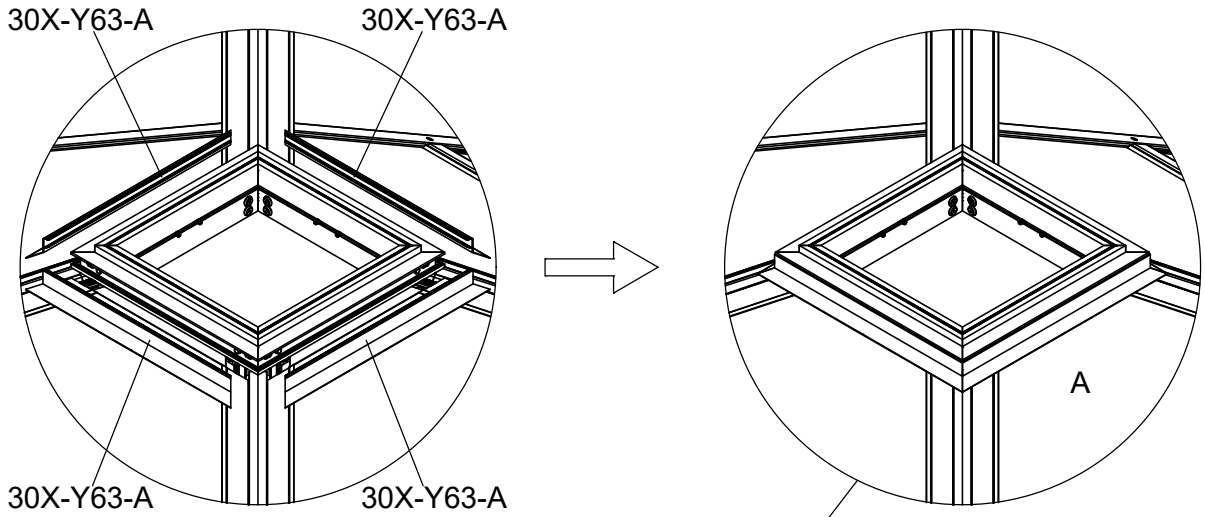

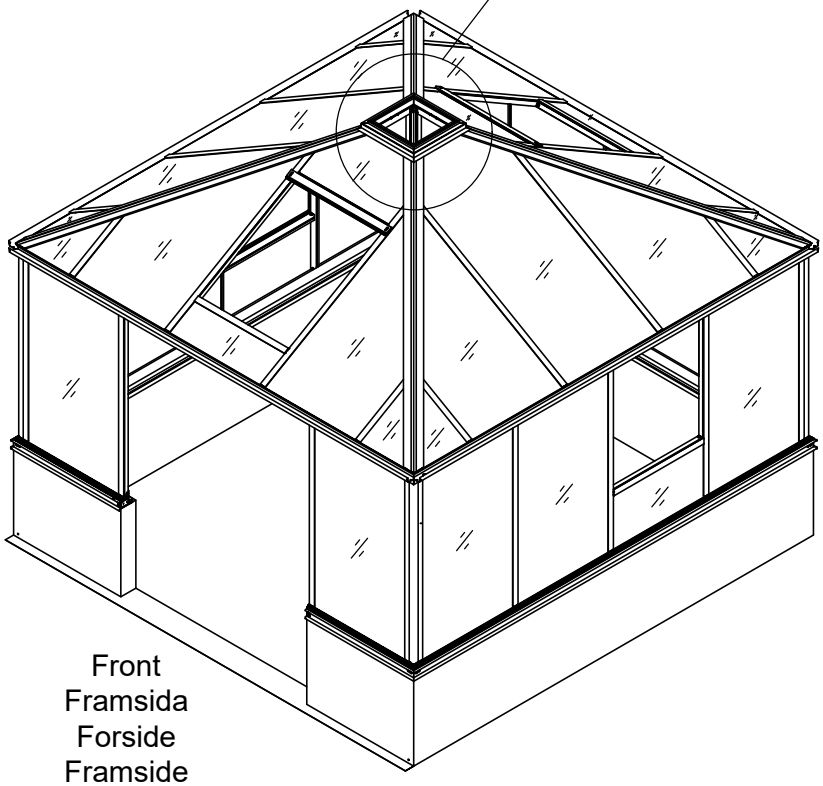

Front
Framsida
Forside
Framside
Etupuoli
Vorne

Part	NO.	QTY.	Length(MM)	CTN NO.
	40A-Y90	2	1866	3040P-D
	40A-Y91R	1	1866	3040P-D
	40A-Y91L	1	1866	3040P-D
	40A-Y92R	1	769	3040P-D
	40A-Y92L	1	769	3040P-D
	40A-Y93	2	769	3040P-D
	W03	8	30	3040P-D
	W04	16	PCS	3040P-D

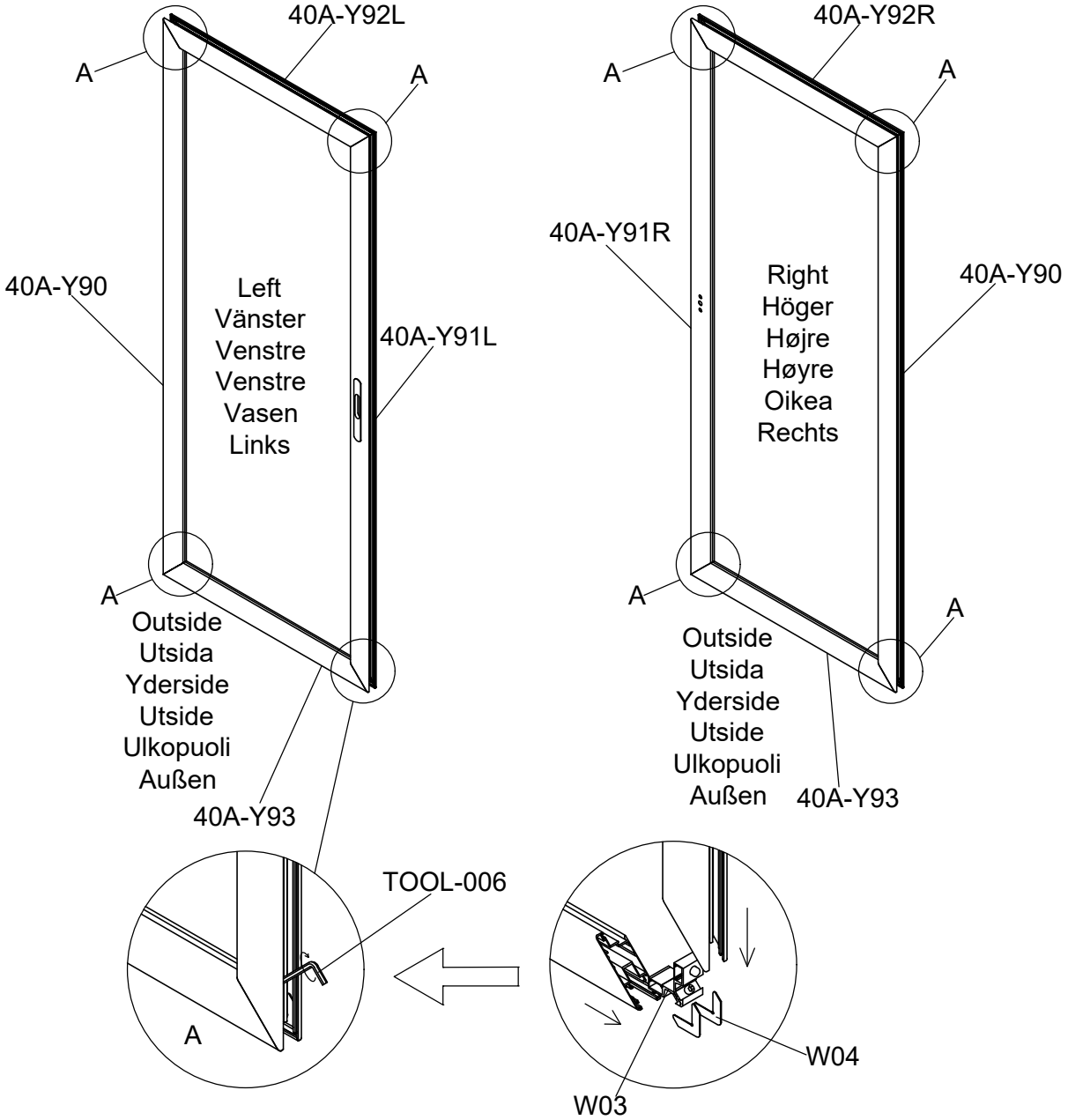

Part	NO.	QTY.	Length(MM)	CTN NO.
	659×1756	1	1756	
	40A-Y95	2	1765	3040P-D
	40A-Y96	2	668	3040P-D

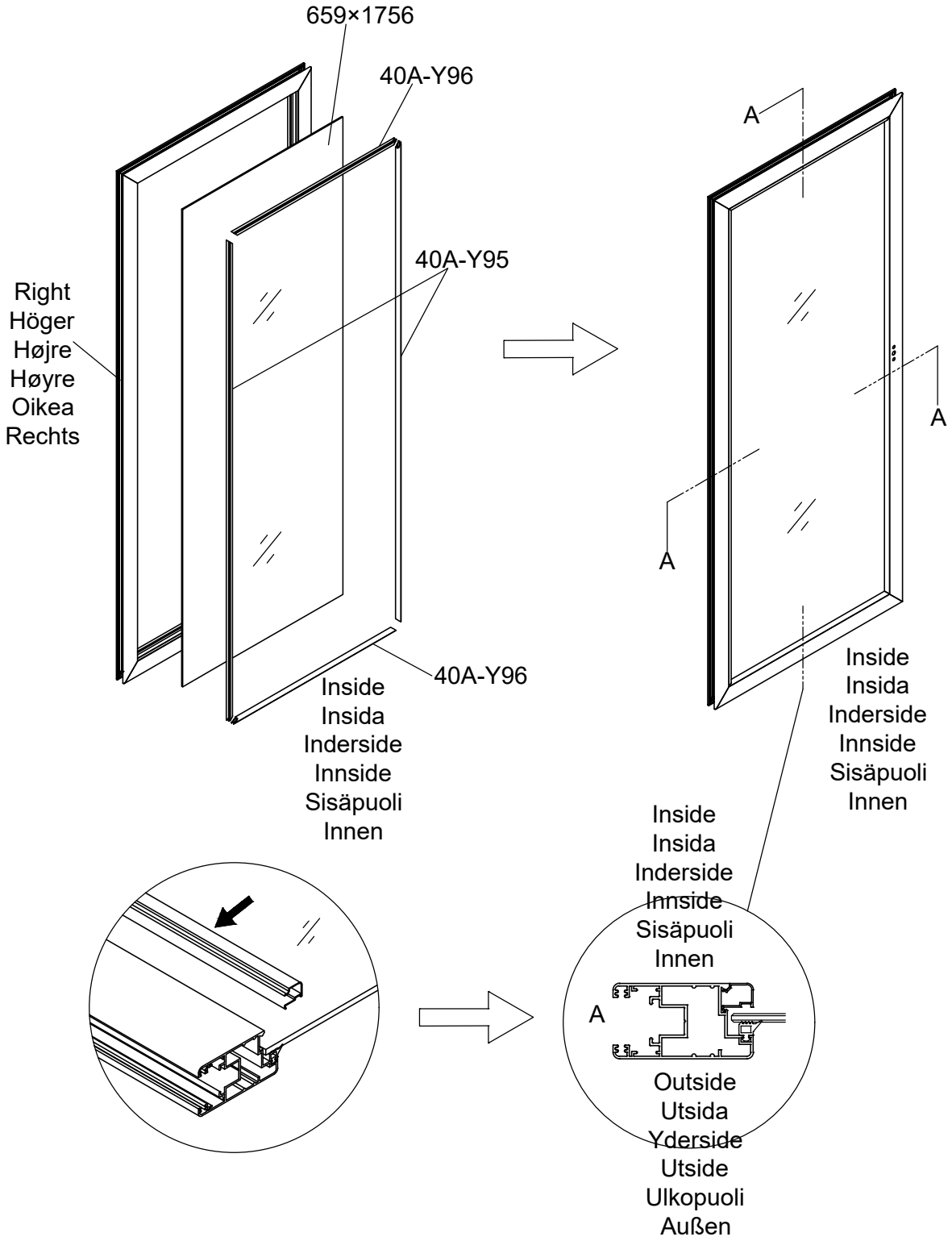

Part	NO.	QTY.	Length(MM)	CTN NO.
	659×1756	1	1756	
	40A-Y95	2	1765	3040P-D
	40A-Y96	2	668	3040P-D

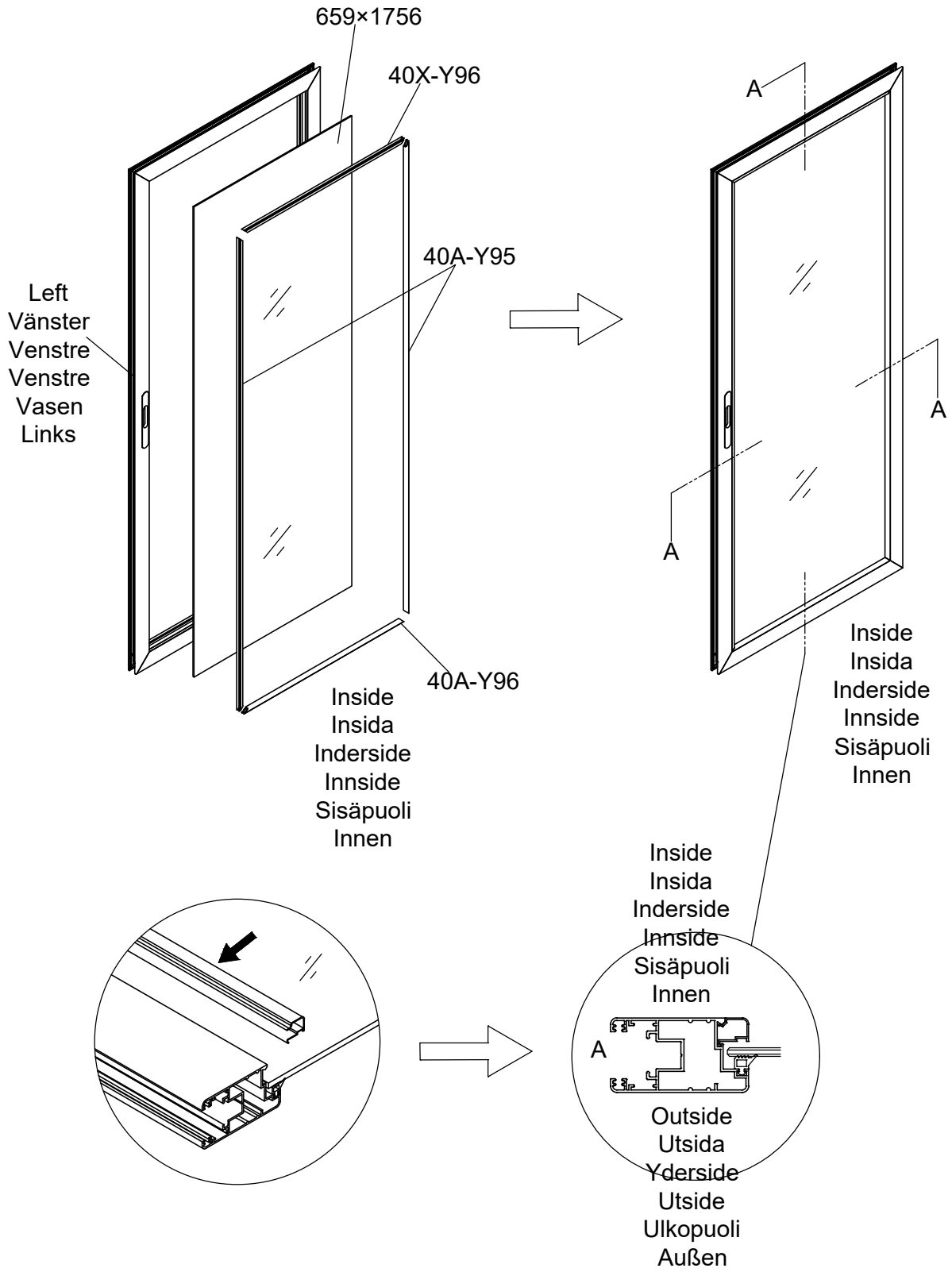

Part	NO.	QTY.	Length(MM)	CTN NO.
	MCJT002	11M		3040P-D

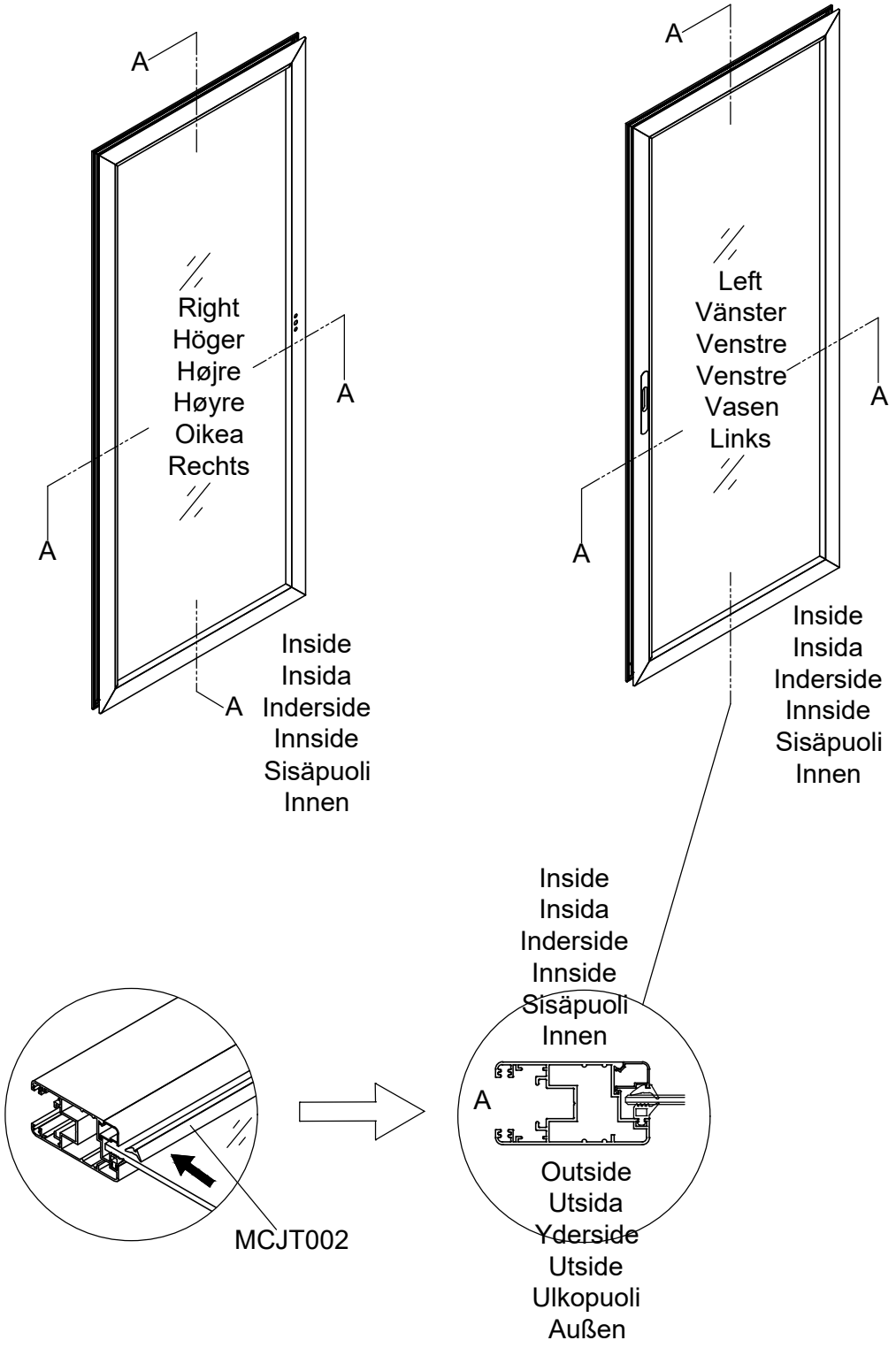

Part	NO.	QTY.	Length(MM)	CTN NO.
	40A-Y97R	1	1860	3040P-D
	40A-Y97-A	1	1851	3040P-D
	Z4.2-13	4	PCS	3040P-D

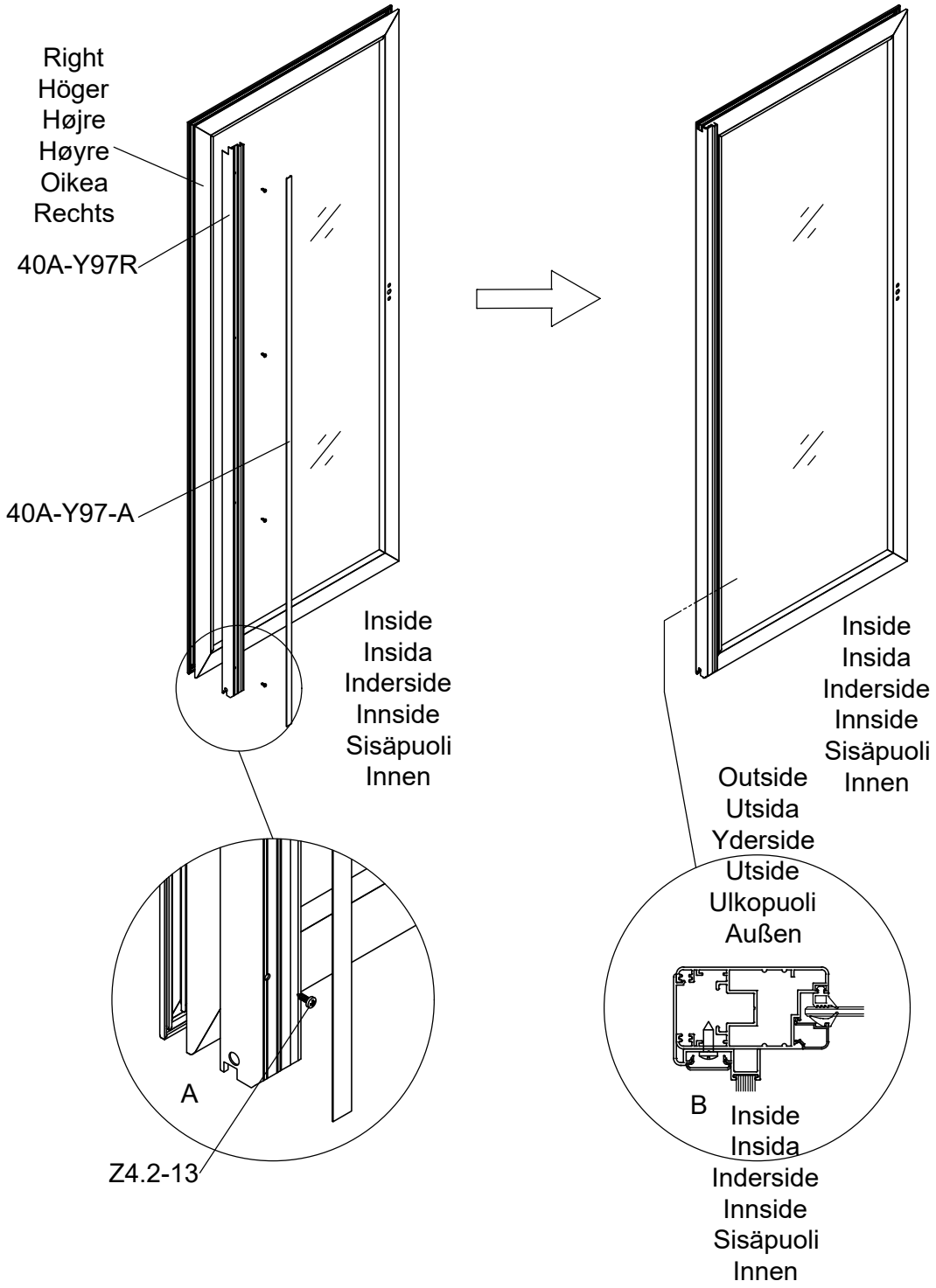

Part	NO.	QTY.	Length(MM)	CTN NO.
	40A-Y97L	1	1860	3040P-D
	40A-Y97-A	1	1851	3040P-D
	Z4.2-13	4	PCS	3040P-D

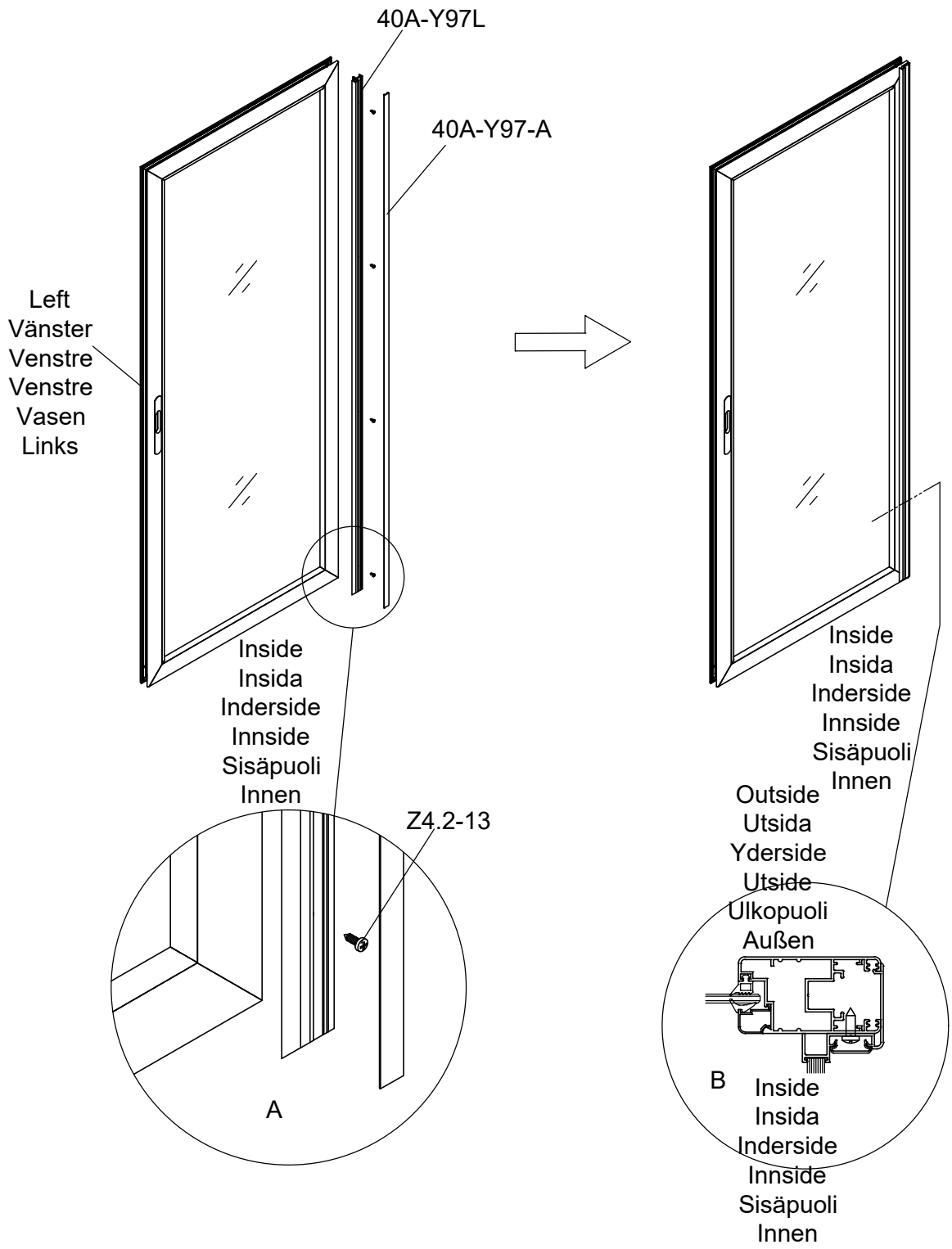

Part	NO.	QTY.	Length(MM)	CTN NO.
	40A-Y94	1	1835	3040P-D
	NSST120	1.9M		3040P-D
	T04	2	PCS	3040P-D
	Z4.2-38	3	PCS	3040P-D
	Z3.5-25	4	PCS	3040P-D

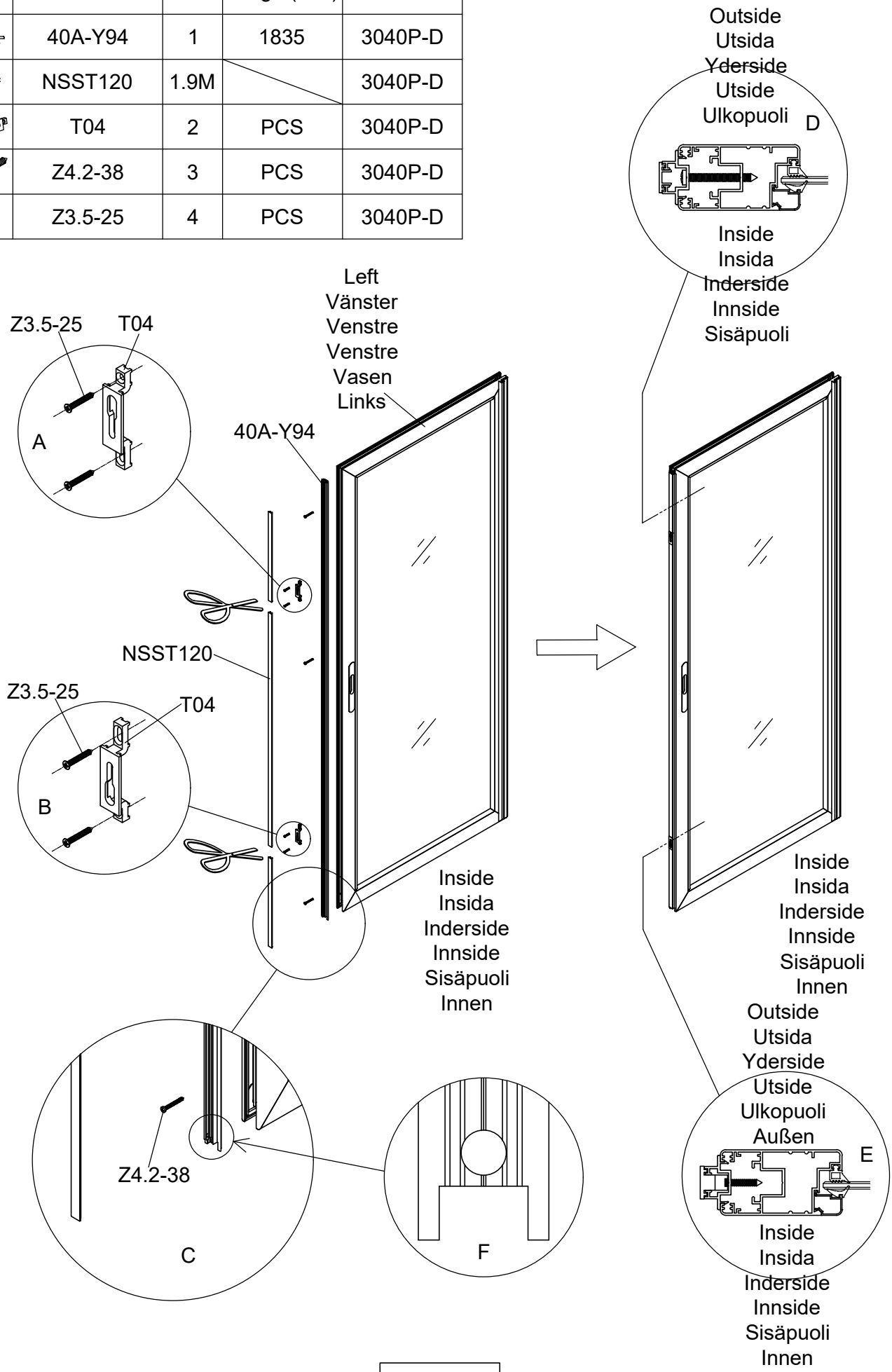

Part	NO.	QTY.	Length(MM)	CTN NO.
	40A-Y98-R	1	1910	3040P-D
	40A-Y98-L	1	1910	3040P-D
	M6-35	2	PCS	3040P-D
	Si6-35	6	PCS	3040P-D
	J05	6	PCS	3040P-D

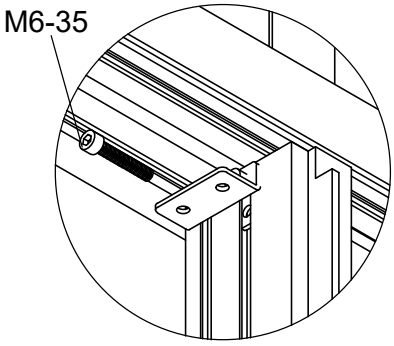

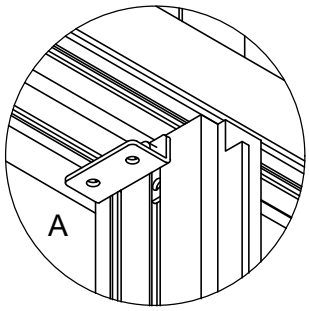

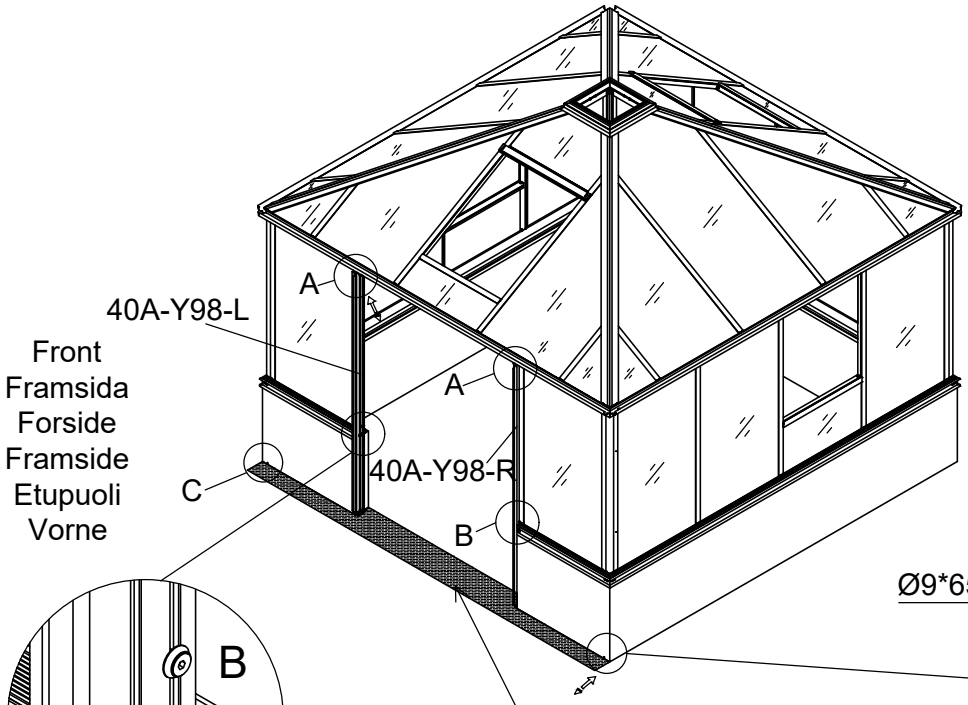

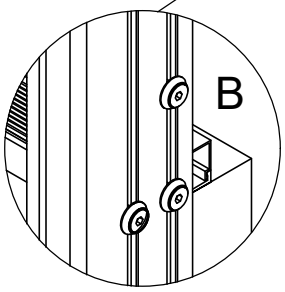

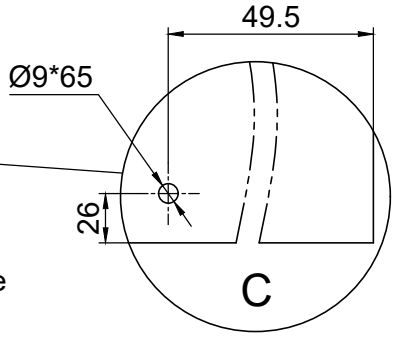

Make sure the floor below the doors frame should be flat and solid.

Se till att underlaget under dörrramen är plan och på solid grund.

Sørg for, at underlaget under dørkarmen er plan og på fast grund.

Sørg for at underlaget under dørterskelen er slett og på solid fundament.

Tarkista, että maa ovikarmin alla on sileä ja tasainen.

Achten Sie darauf, dass der Boden unter dem Türrahmen eben und fest ist.

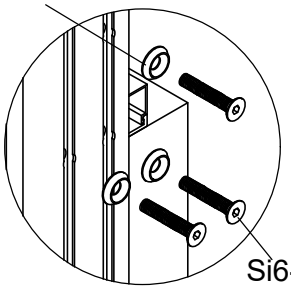

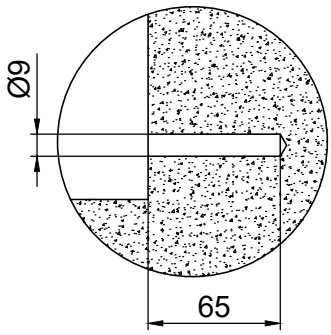

Part	NO.	QTY.	Length(MM)	CTN NO.
	40A-Y99	1	1424	3040P-D
	40A-Y100	1	1424	3040P-D
	Si6-16	10	PCS	3040P-D
	J05	10	PCS	3040P-D
	PS6-60	2	PCS	3040P-D

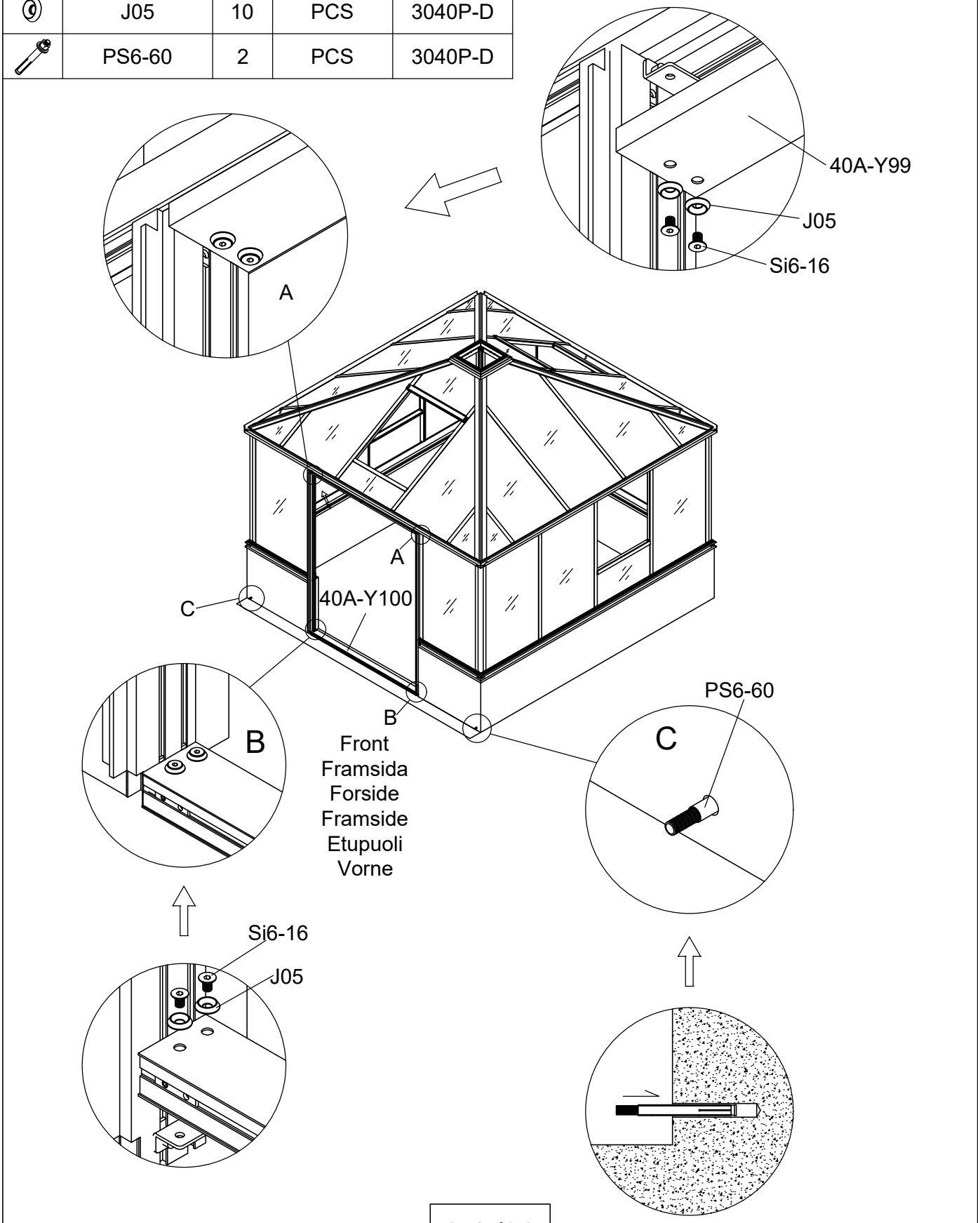

Part	NO.	QTY.	Length(MM)	CTN NO.
	30X-Y64-A	1	3016	3033P-D-4
	40A-Y64	1	3016	3040P-D
	40A-Y17	1	3110	3040P-D
	Z4.2-13	6	PCS	3033P-D-4
	Z4.2-50	5	PCS	3040P-D
	7C28-004	5	PCS	3040P-D
	Si6-25	3	PCS	3040P-D
	J05	3	PCS	3040P-D
	7C26-031	2	PCS	3040P-D

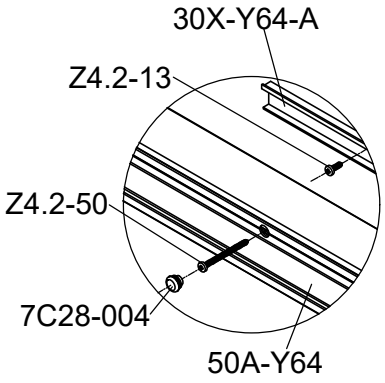

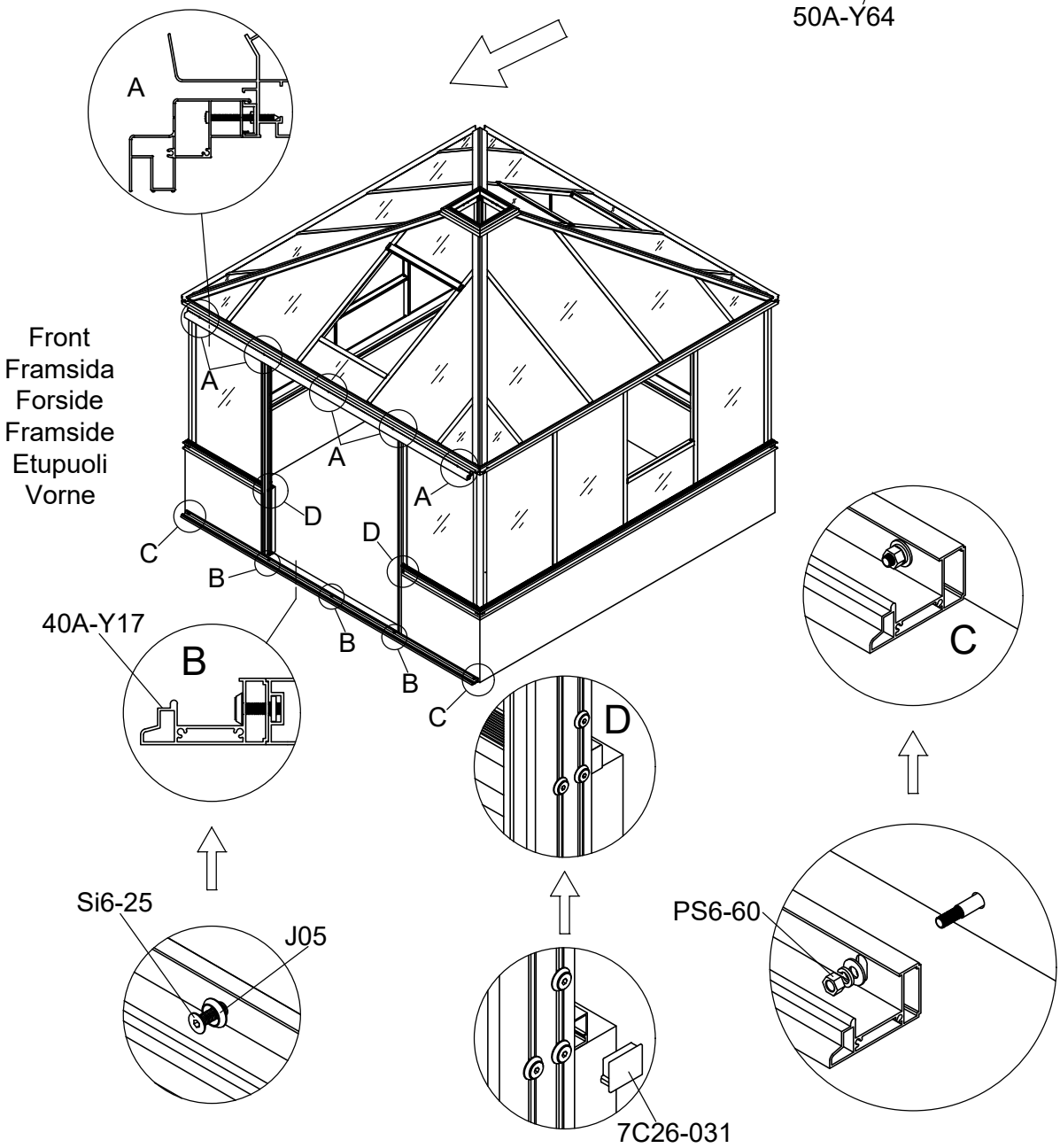

Part	NO.	QTY.	Length(MM)	CTN NO.
	40A-Y98A-R	1	1855	3040P-D
	40A-Y98A-L	1	1855	3040P-D

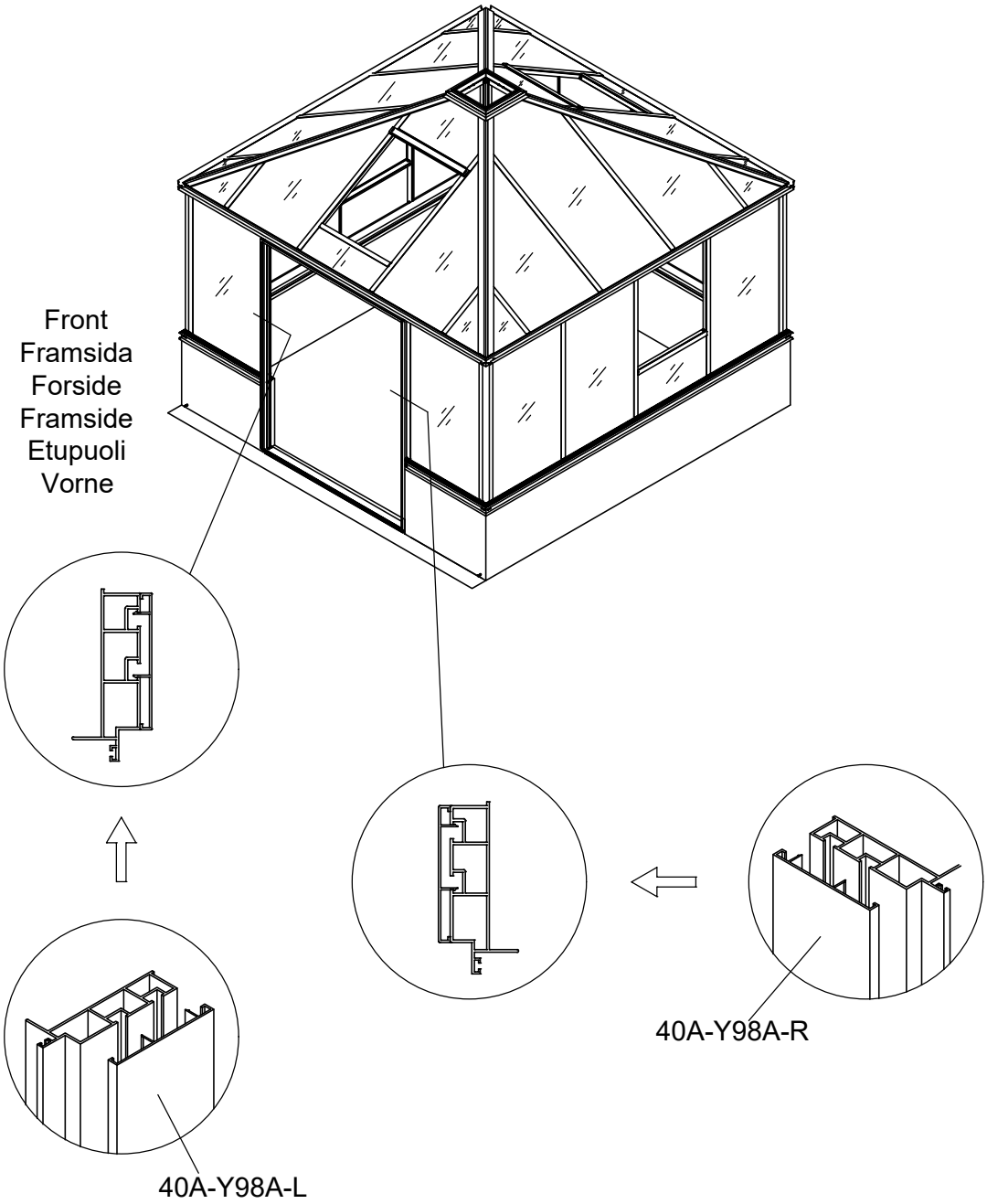

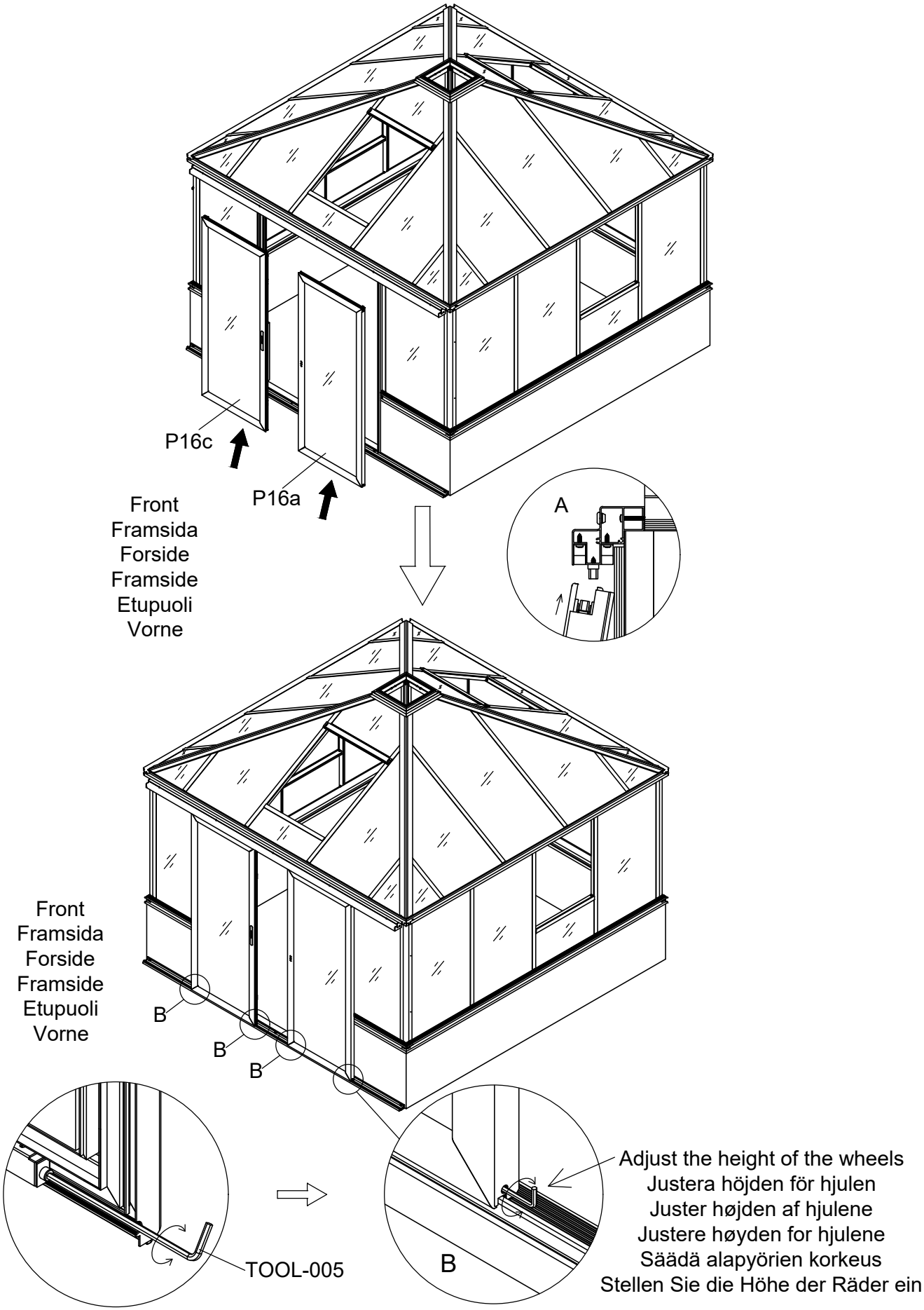
P16c
P16a
Front
Framsida
Forside
Framside
Etupuoli
Vorne
A
Front
Framsida
Forside
Framside
Etupuoli
Vorne
B
B
B
TOOL-005
B
Adjust the height of the wheels
Justera höjden för hjulen
Juster højden af hjulene
Justere høyden for hjulene
Säädä alapyörien korkeus
Stellen Sie die Höhe der Räder ein

Part	NO.	QTY.	Length(MM)	CTN NO.
	T01	1	PCS	3040P-D
	T01A	1	PCS	3040P-D
	J02	2	PCS	3040P-D
	7B26-039	2	PCS	3040P-D
	7B26-038	2	PCS	3040P-D
	M4-40	2	PCS	3040P-D
	Mi4-17	2	PCS	3040P-D
	Z3.5-25	4	PCS	3040P-D
	Z4.2-13	8	PCS	3040P-D

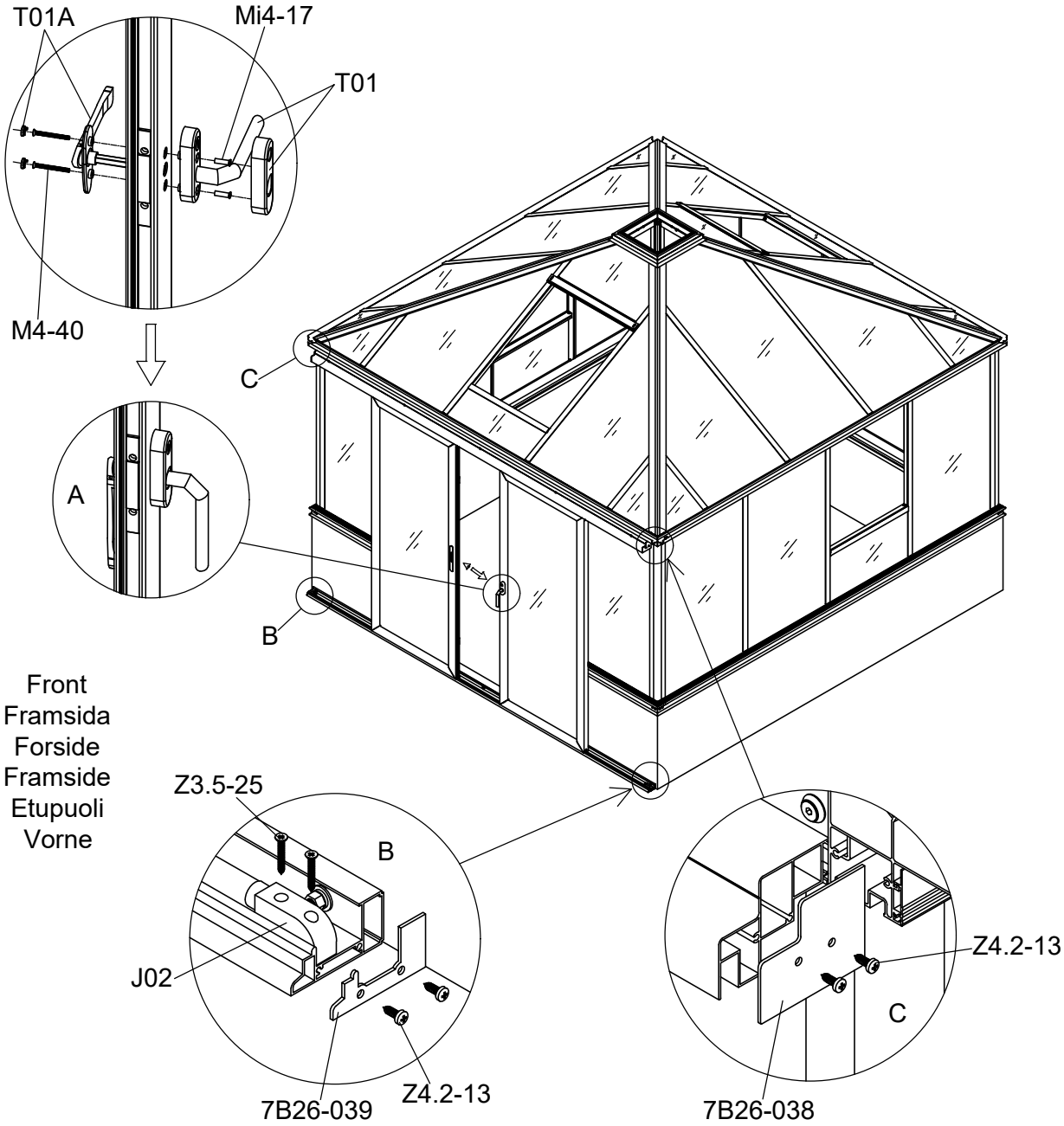

Part	NO.	QTY.	Length(MM)
	7B26-016	4	Pcs
	M4-10	16	10

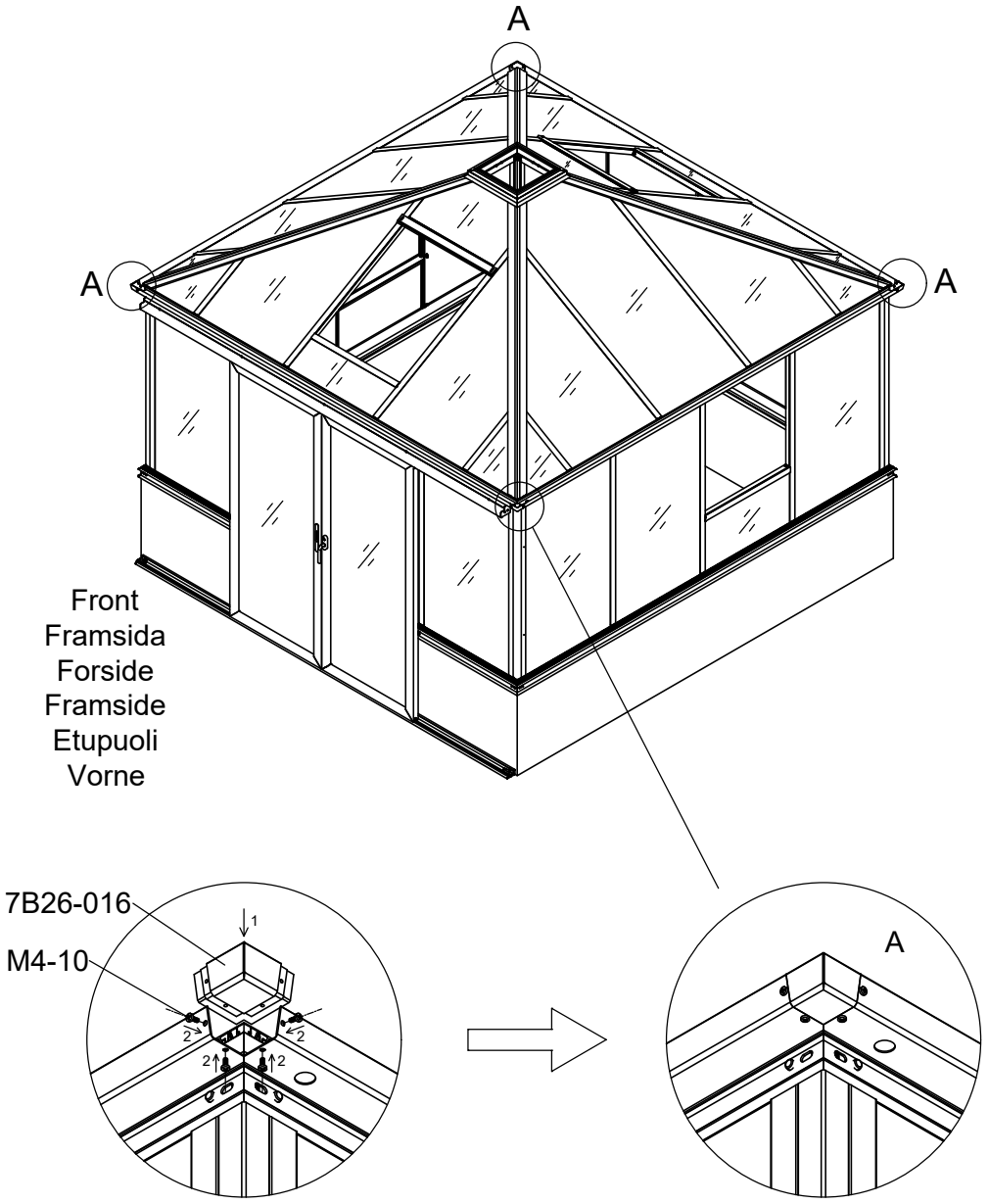

Part	NO.	QTY.	Length(MM)
	J08	1	PCS

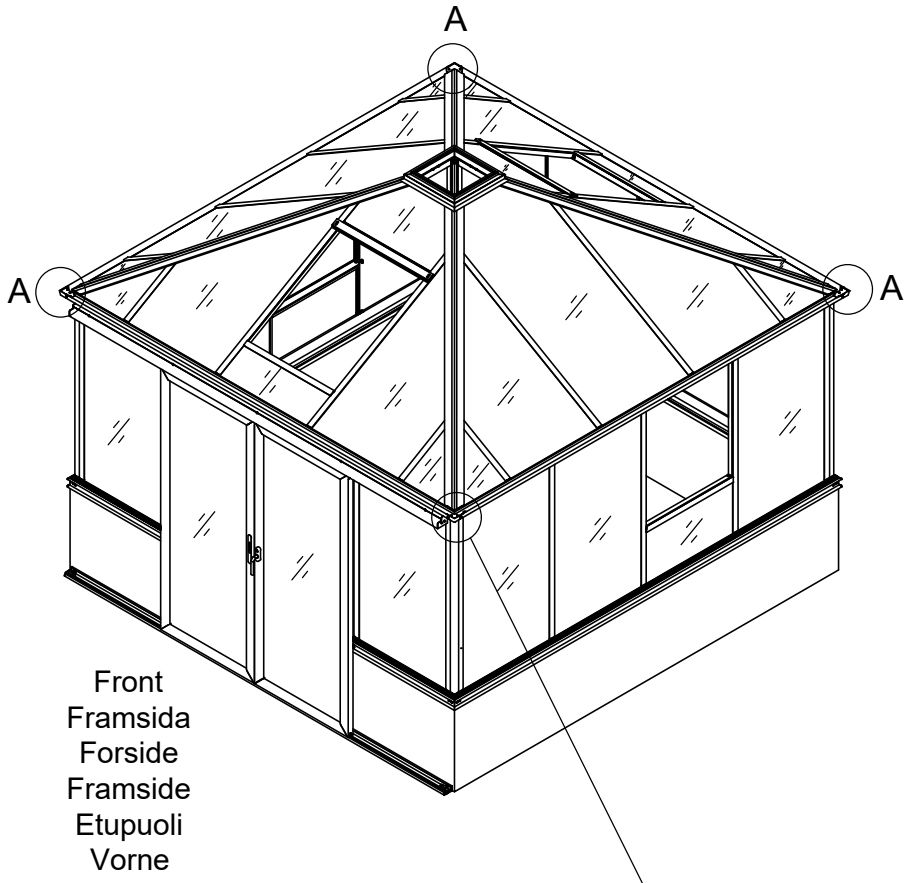

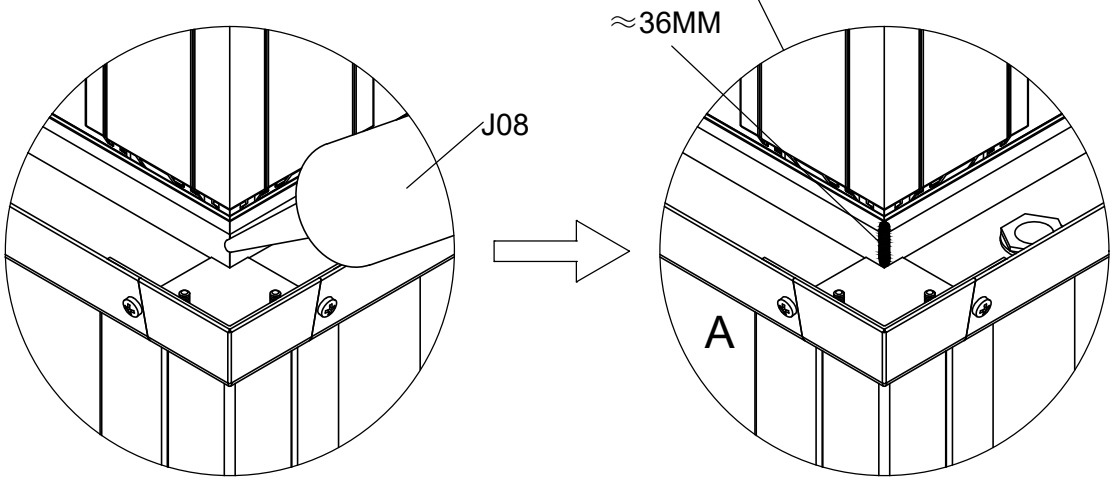

Part	NO.	QTY.	Length(MM)
	7B26-024	1	PCS
	7B26-023	4	PCS
	S6-10	8	PCS
	Mi6	8	PCS

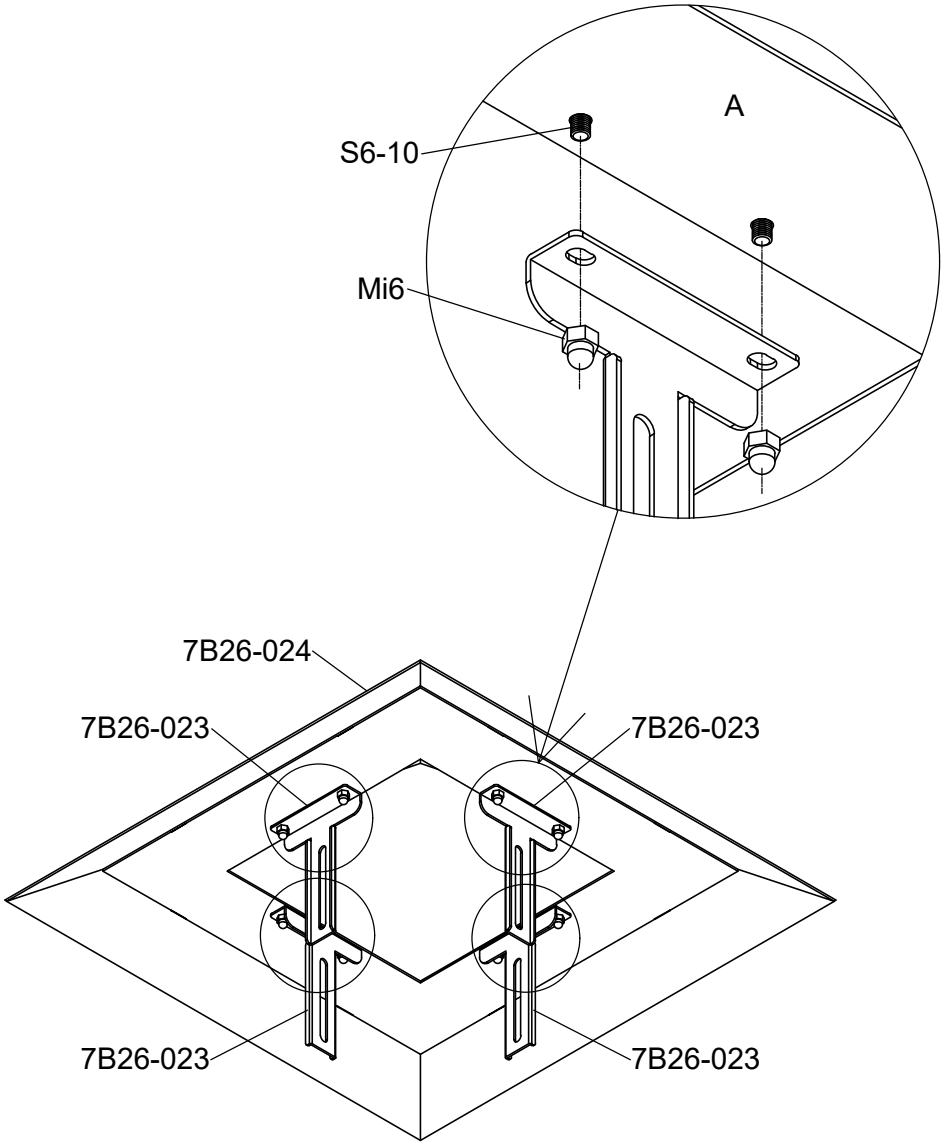

Part	NO.	QTY.	Length(MM)
	7B26-022	4	PCS
	Mi6	8	PCS
	Mi8	4	PCS
	S8-12	4	PCS
	Mi8A	4	PCS

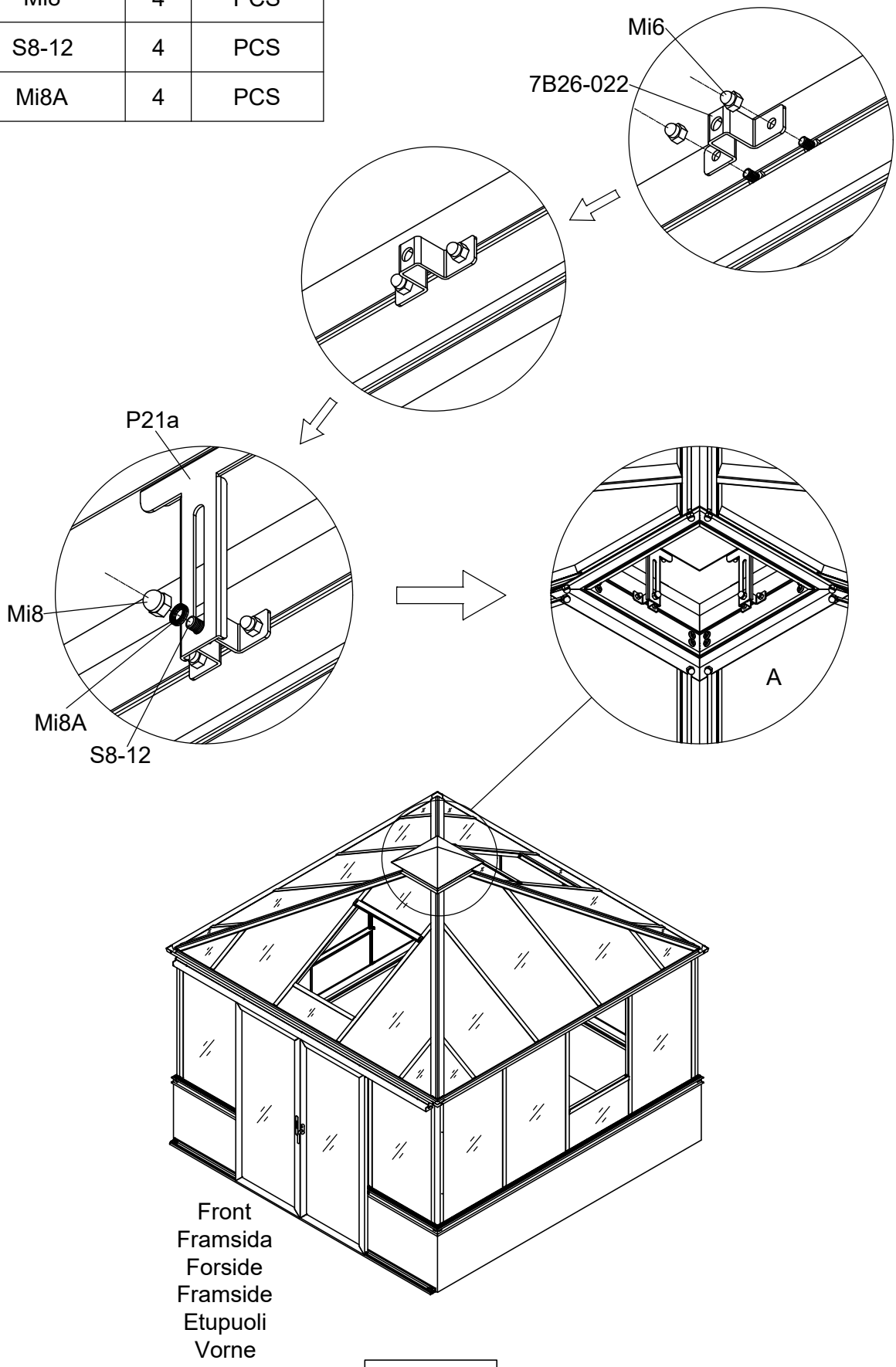

Part	NO.	QTY.	Length(MM)
	30X-Y80E-A	2	801
	40X-Y81E	4	882
	40X-Y82E	2	801
	W06	8	46
	W04	8	PCS
	782×863	2	863
	MCJT002	4	12

Roof Window

2 PCS

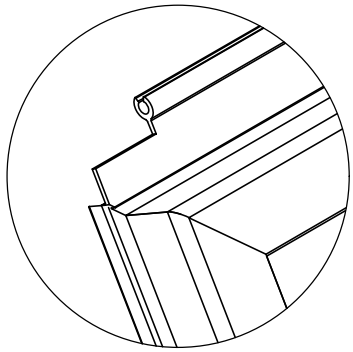

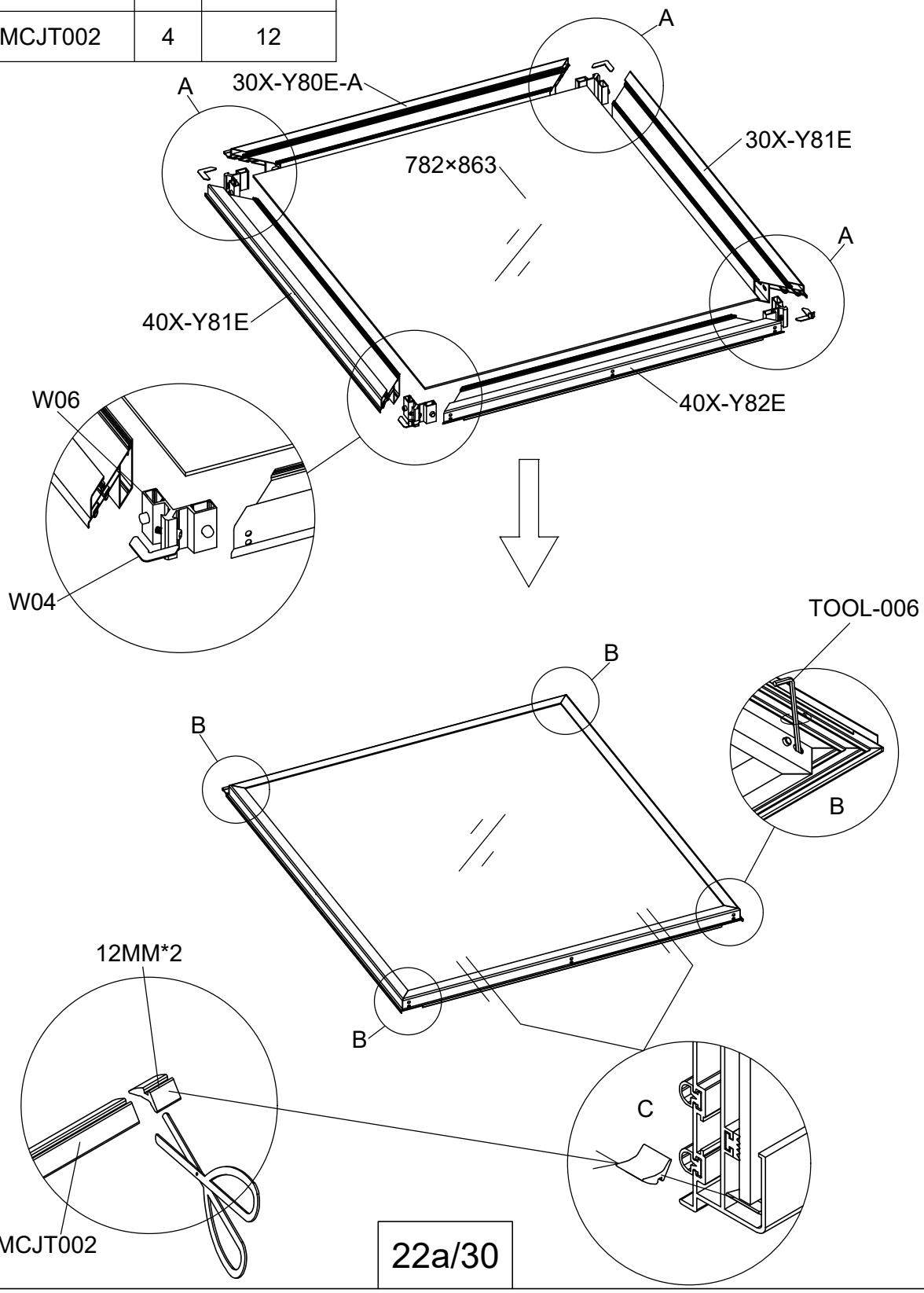

Part	NO.	QTY.	Length(MM)
	MCJT002	7M	
	J09	16	PCS

Roof Window

2 PCS

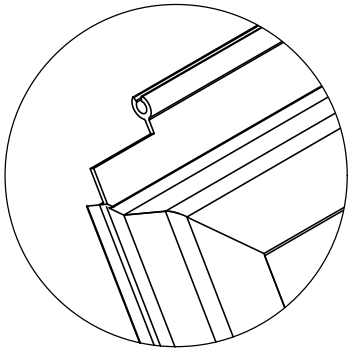

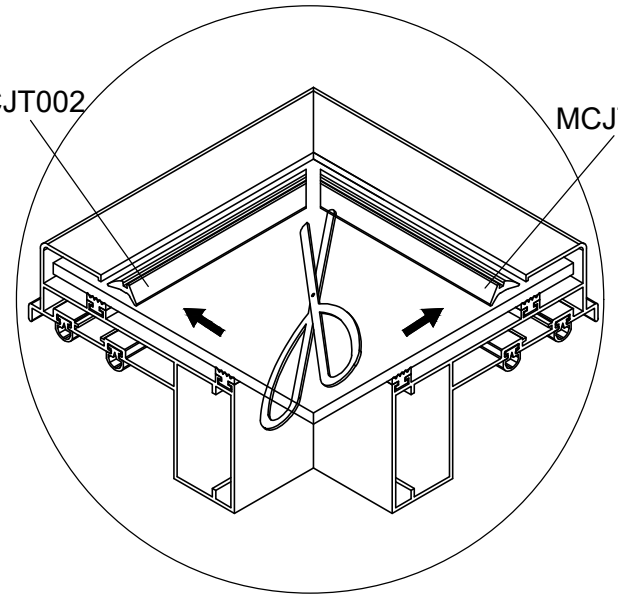

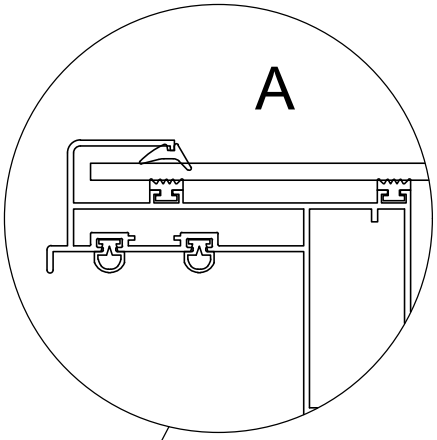

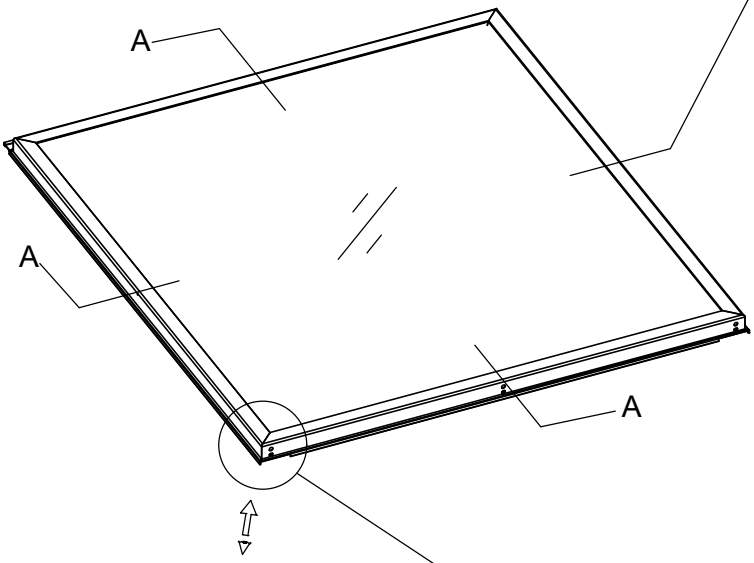

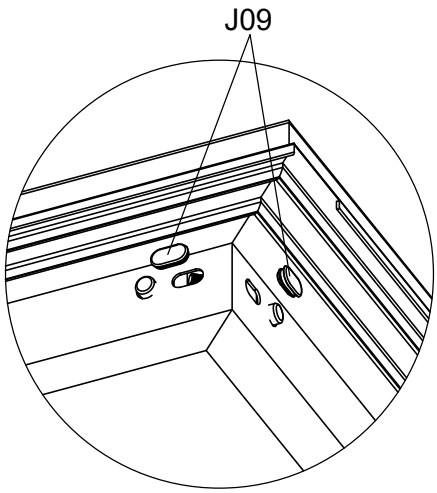

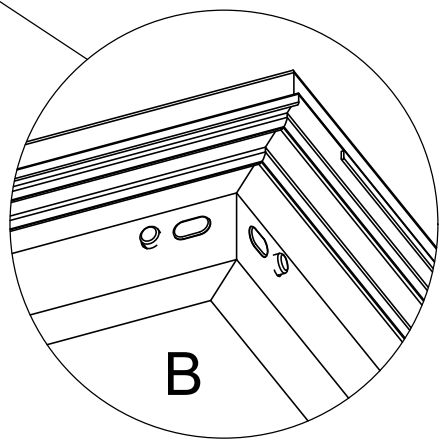

Part	NO.	QTY.	Length(MM)
	30X-Y80E-B	2	801
	40X-Y81E	4	882
	30X-Y82E	2	801
	W06	8	46
	W04	8	PCS
	782×863	2	863
	MCJT002	4	12

Side Window

2 PCS

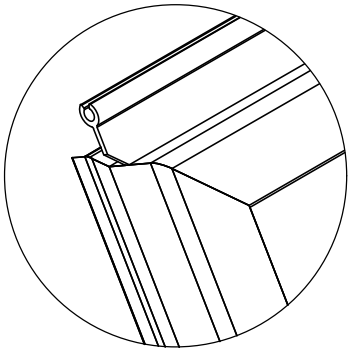

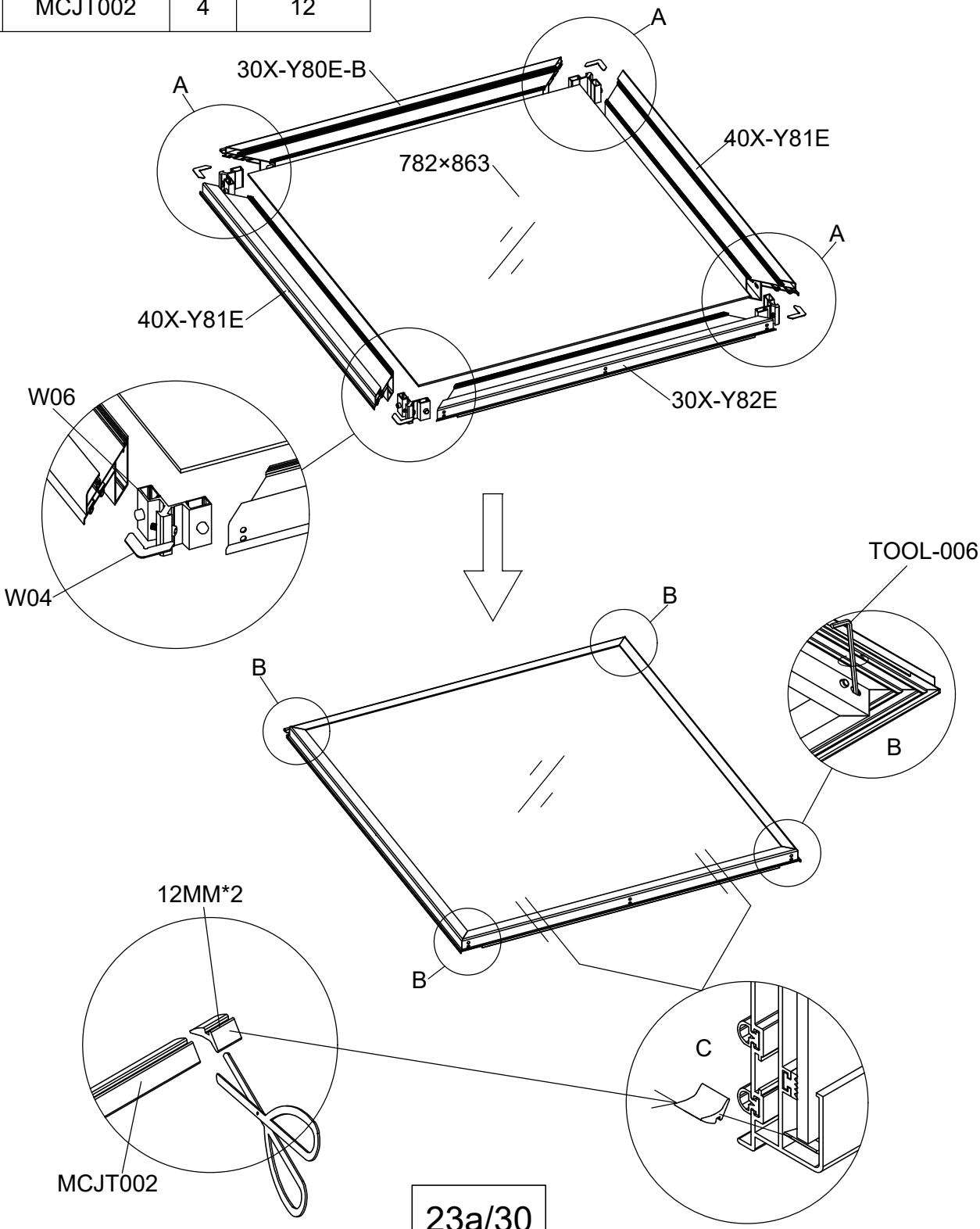

Part	NO.	QTY.	Length(MM)
	MCJT002	7M	
	J09	16	PCS

Side Window

2 PCS

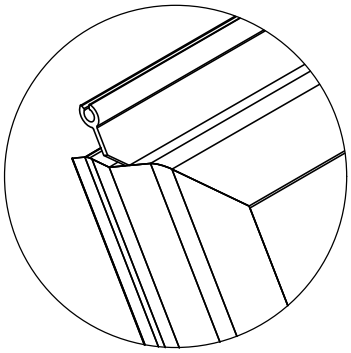

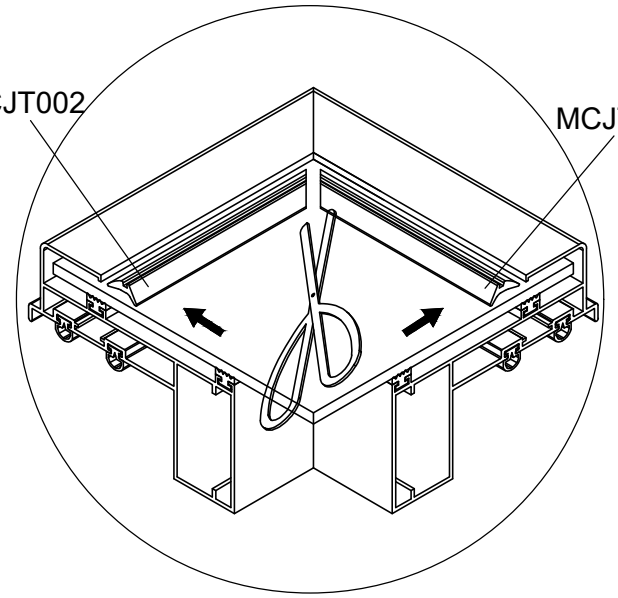

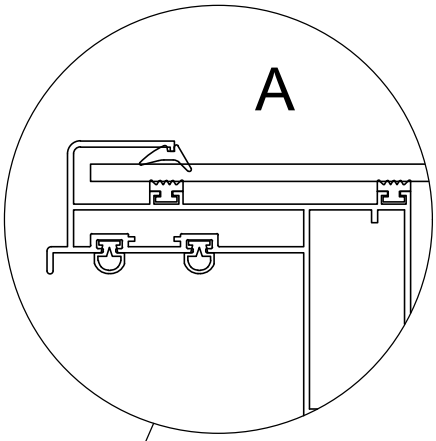

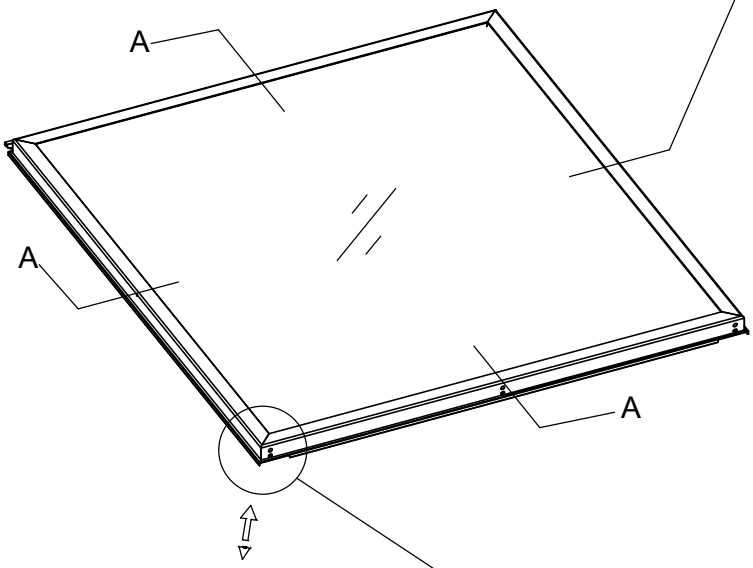

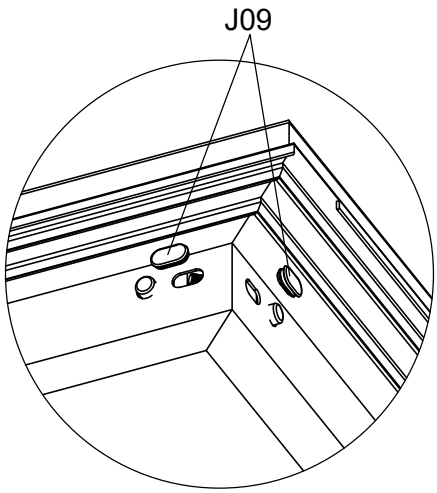

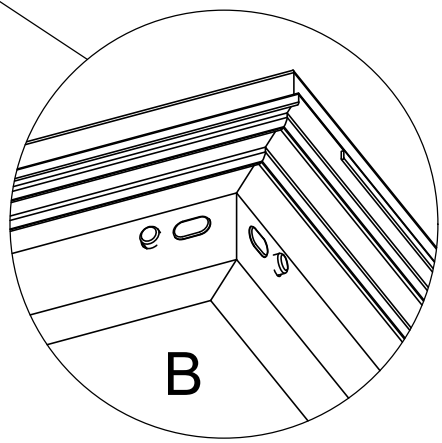

Part	NO.	QTY.	Length(MM)
	30X-Y62-A	2	860
	Z4.2-13	6	PCS
	7C28-004	6	PCS

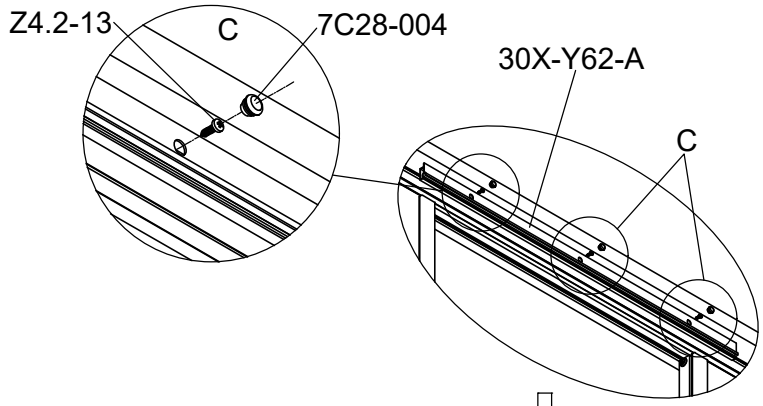

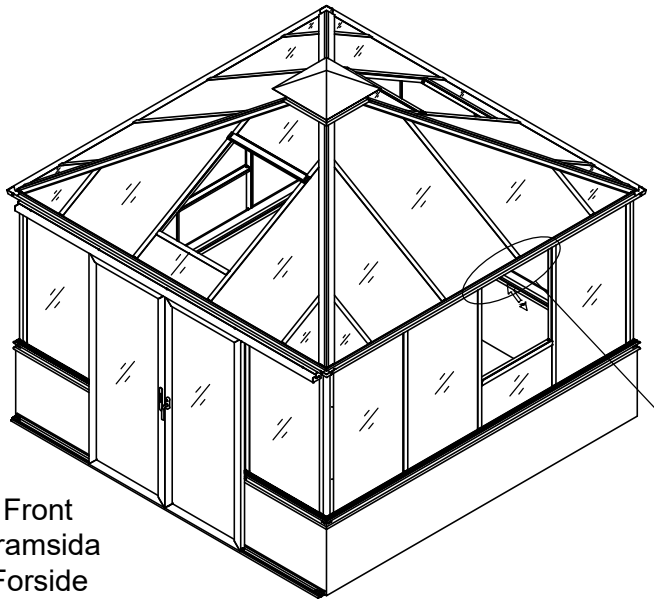

Front
Framsida
Forside
Framside
Etupuoli
Vorne

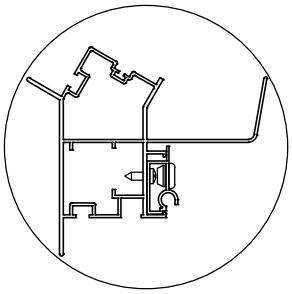

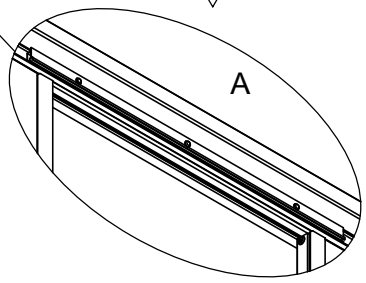

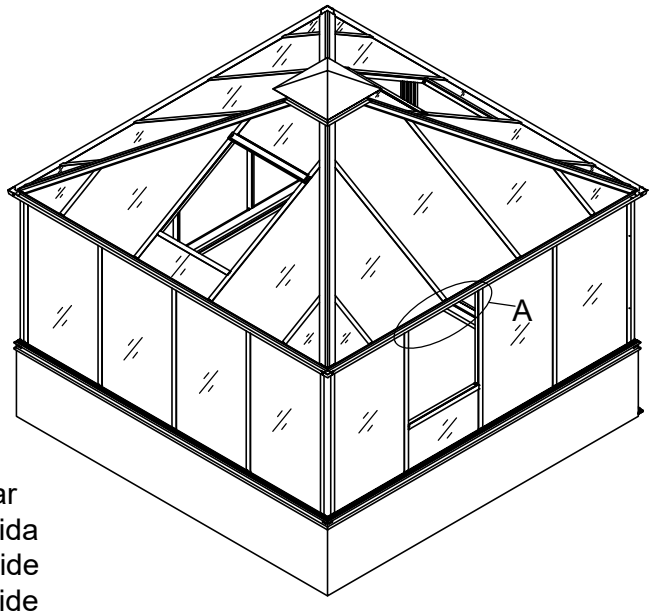

Rear
Baksida
Bagside
Bakside
Takapuoli
Hinten

Part	NO.	QTY.	Length(MM)
	J08	1	PCS

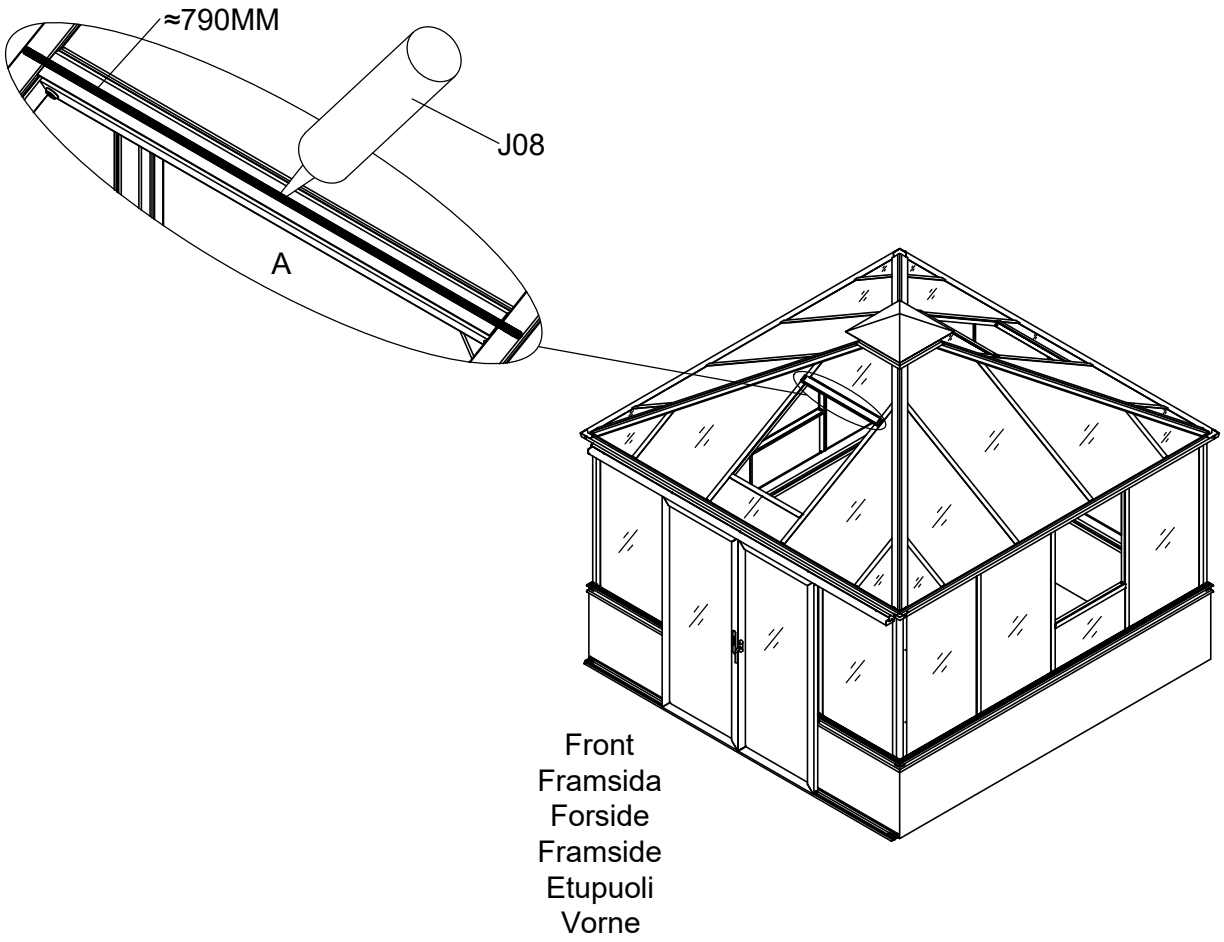

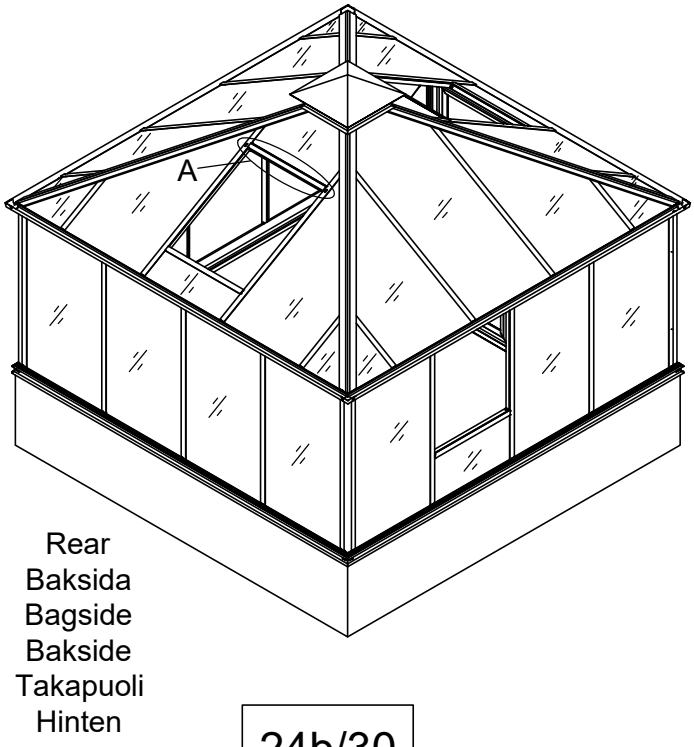

Part	NO.	QTY.	Length(MM)
	30X-Y34-A	2	790
	Z4.2-13	8	PCS
	Z4.2-38	8	PCS
	7C28-004	16	PCS

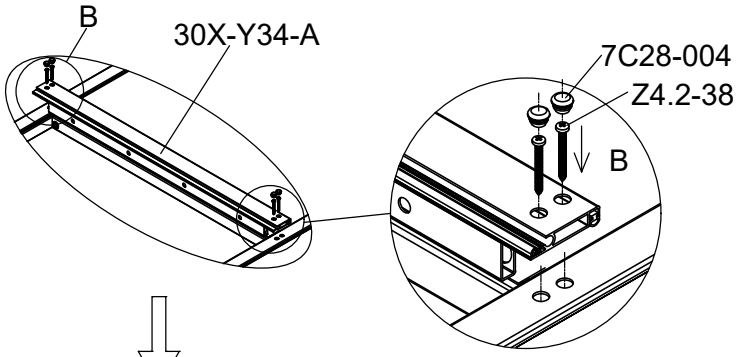

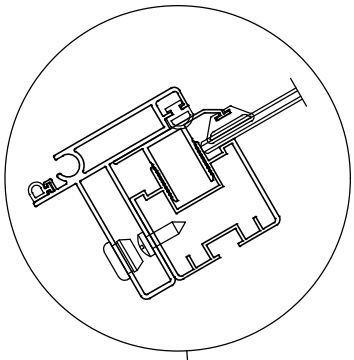

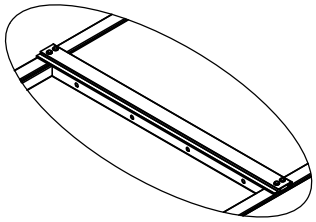

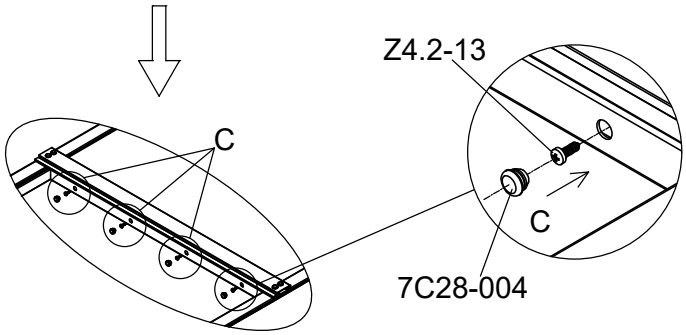

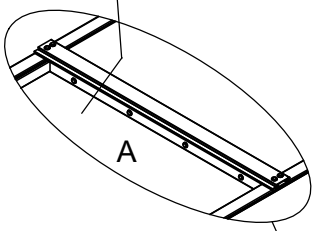

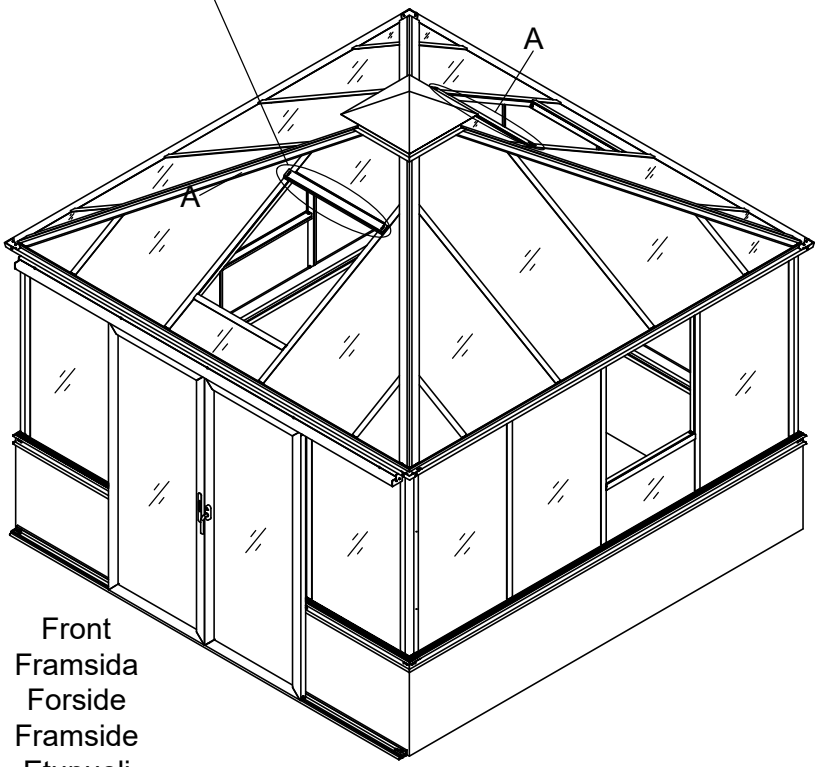

Front
Framsida
Forside
Framside
Etupuoli
Vorne

Part	NO.	QTY.	Length(MM)
	J11	4	PCS
	J08	1	PCS

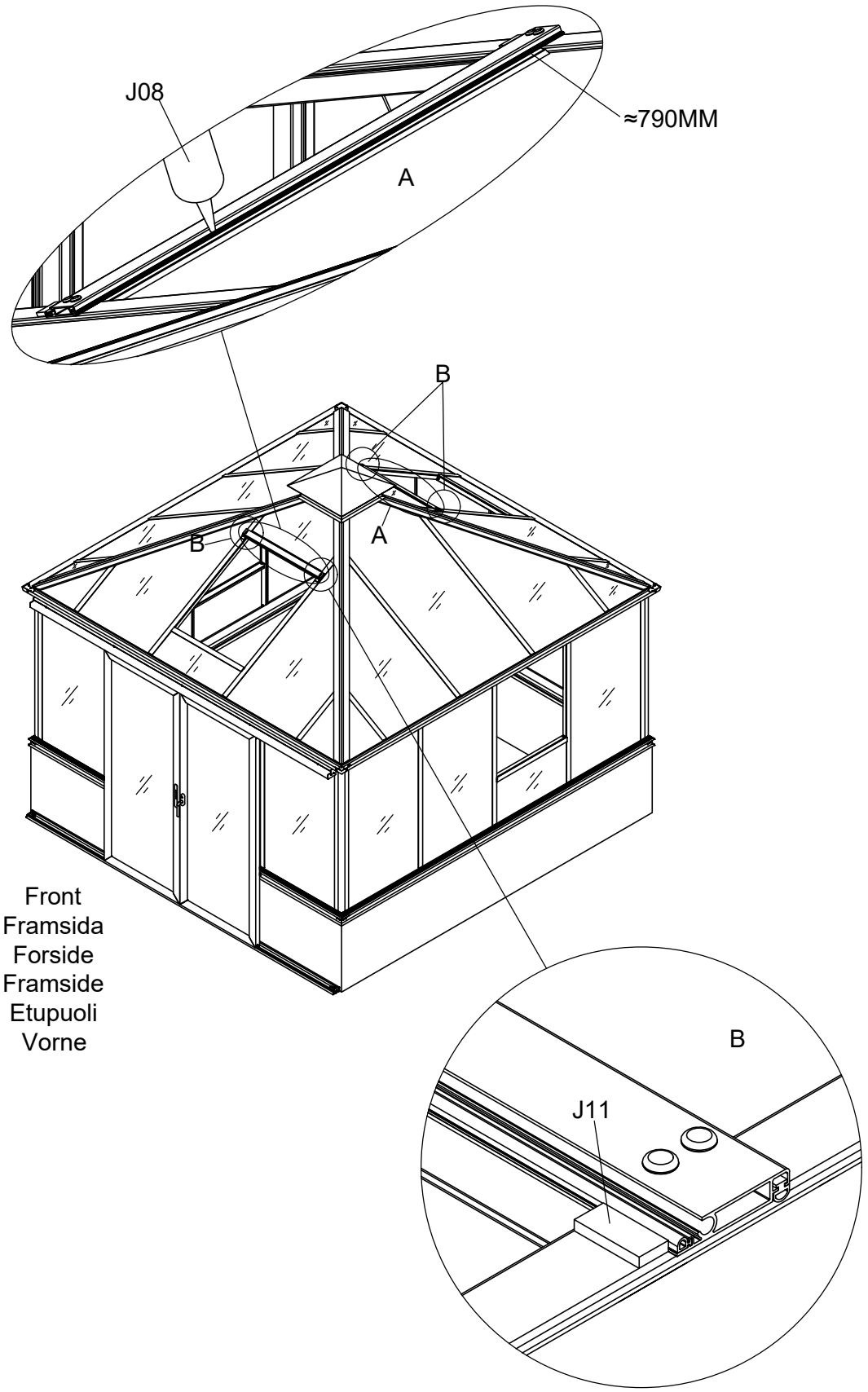

Part	NO.	QTY.	Length(MM)
	T07	4	PCS

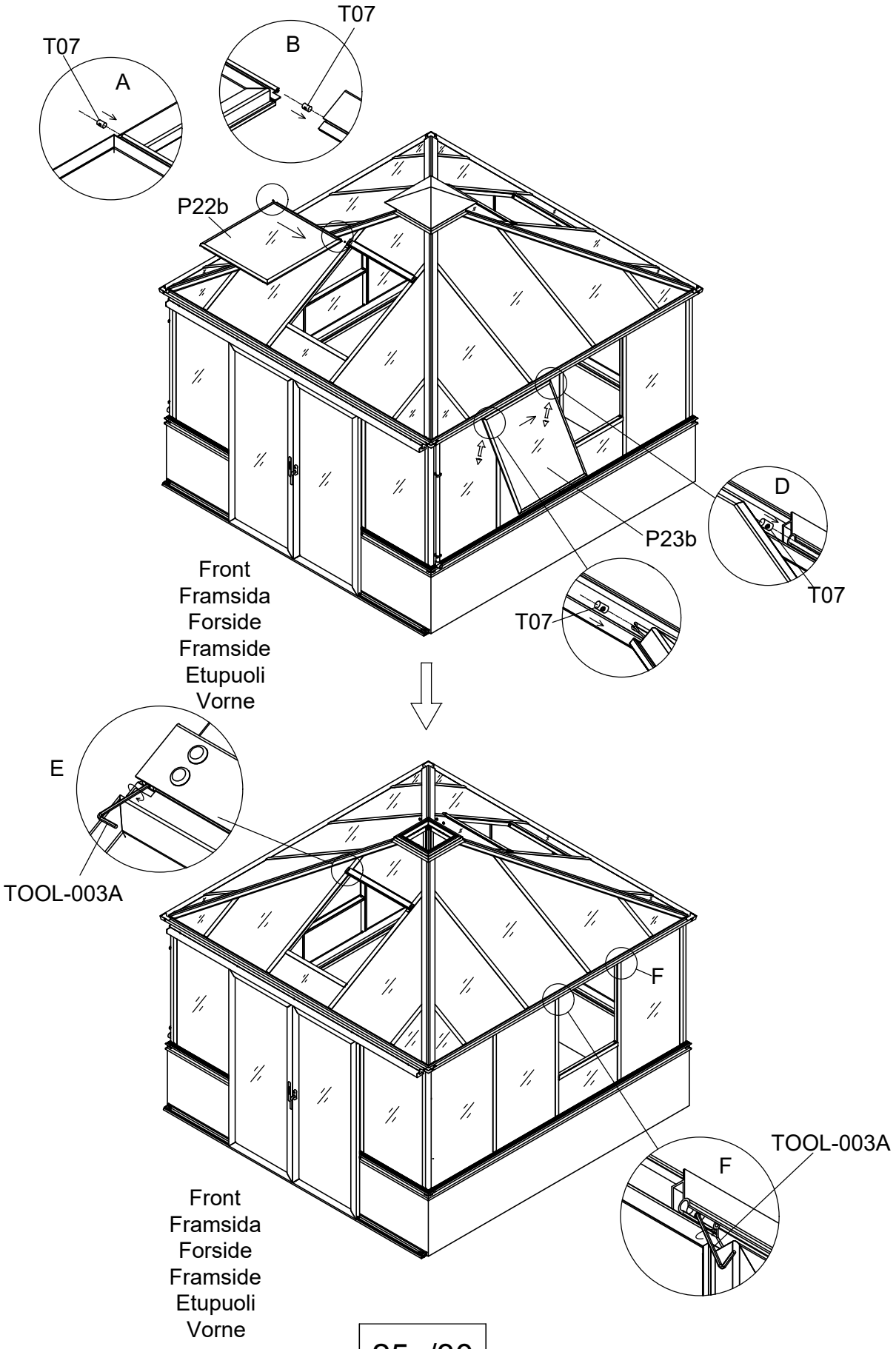

Part	NO.	QTY.	Length(MM)
	T07	4	PCS

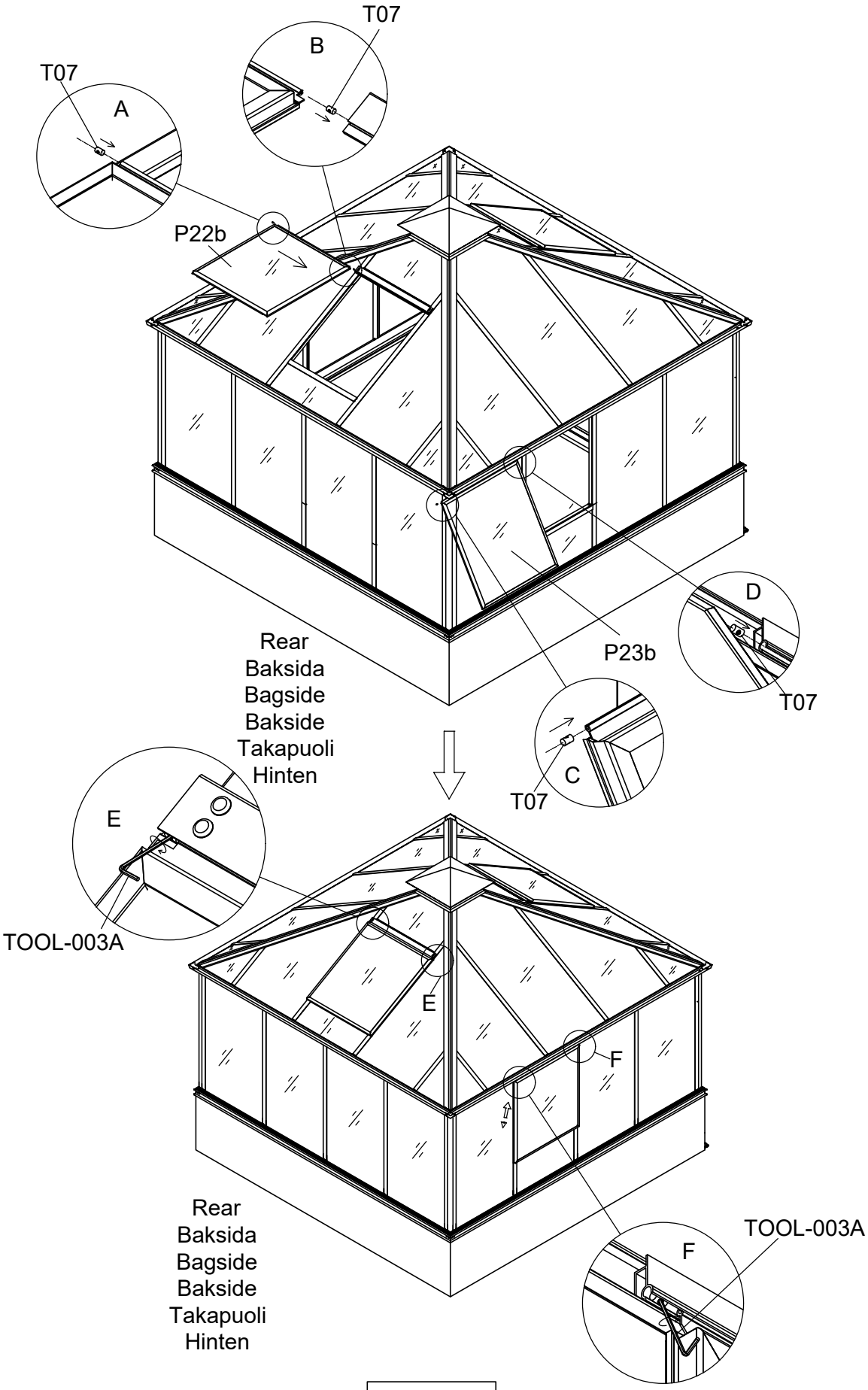

Part	NO.	QTY.	Length(MM)
	T03R	2	PCS
	T03L	2	PCS
	Z4.2-13	24	PCS

2 PCS

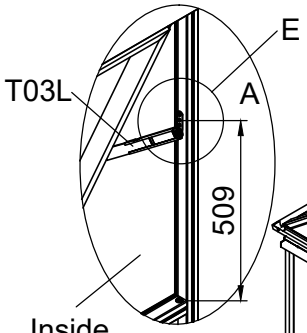

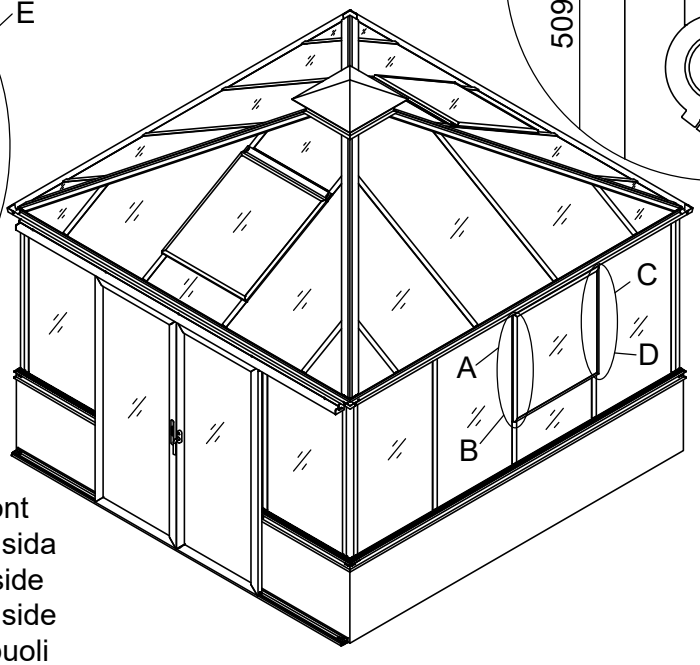

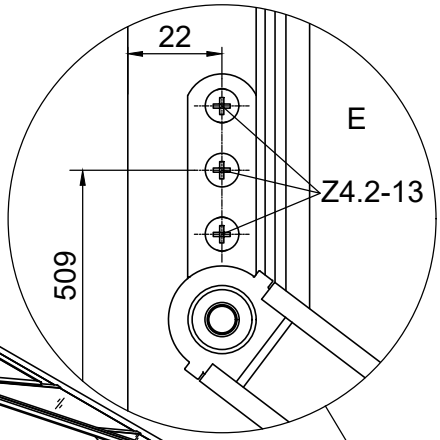

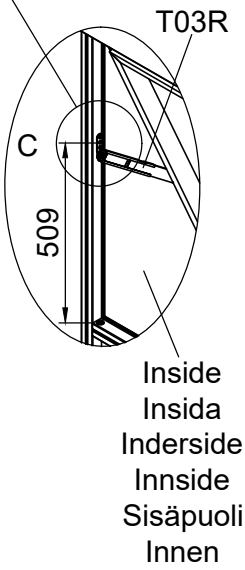

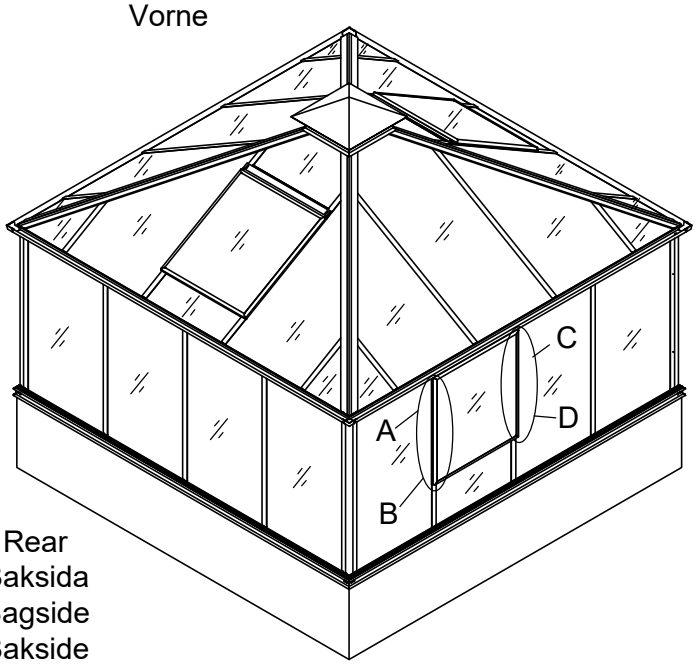

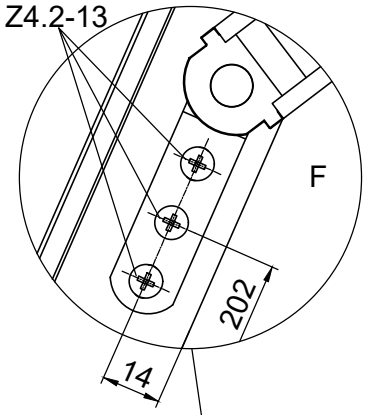

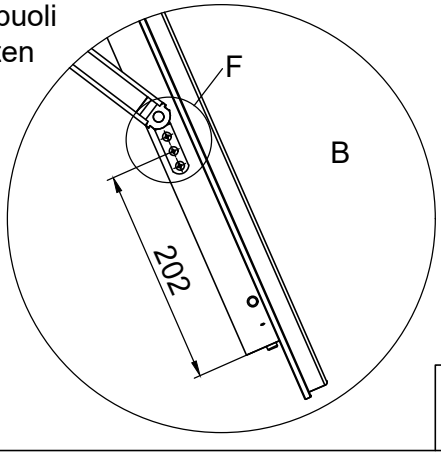

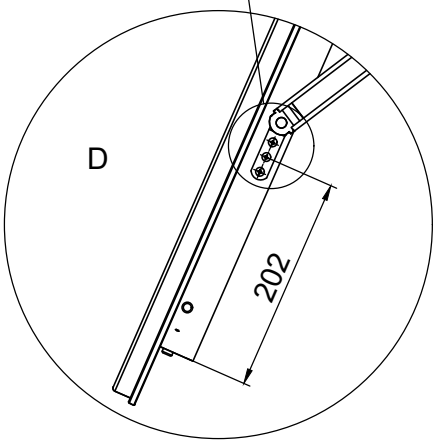

Part	NO.	QTY.	Length(MM)
	T02A	2	PCS
	M5-35	4	PCS

2 PCS

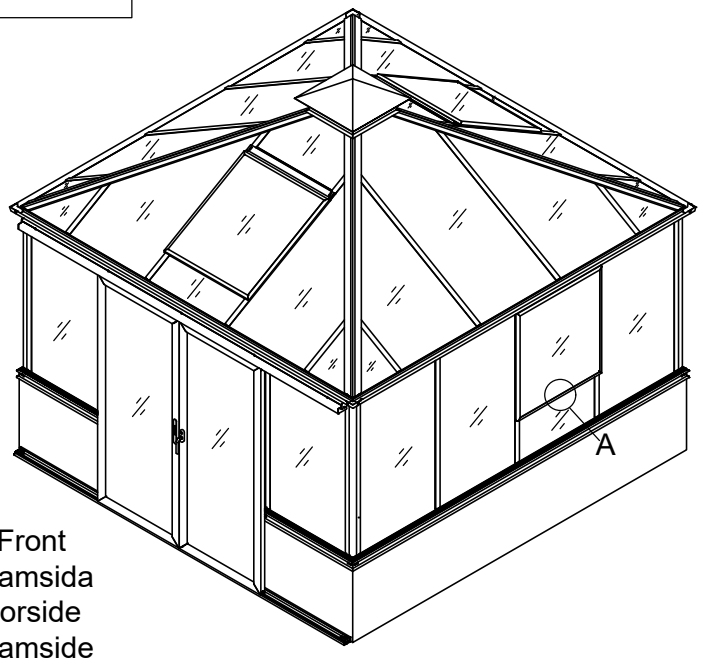

Front
Framsida
Forside
Framside
Etupuoli
Vorne

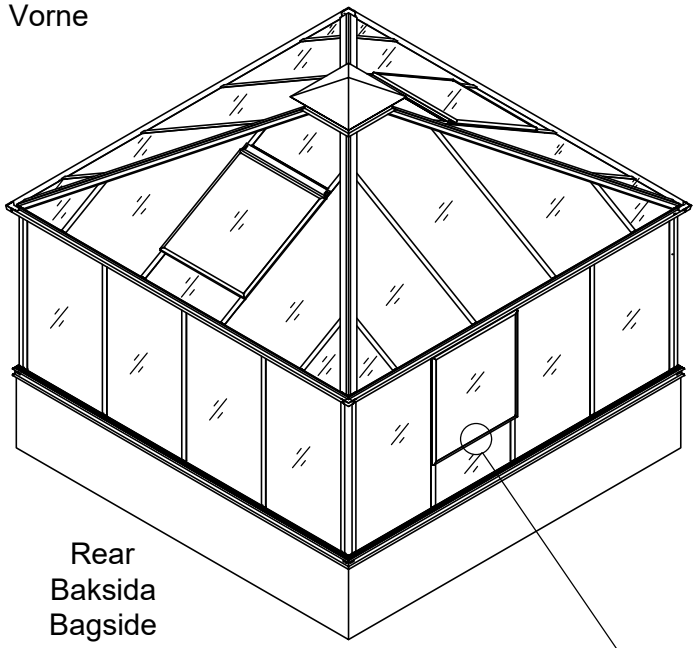

Rear
Baksida
Bagside
Bakside
Takapuoli
Hinten

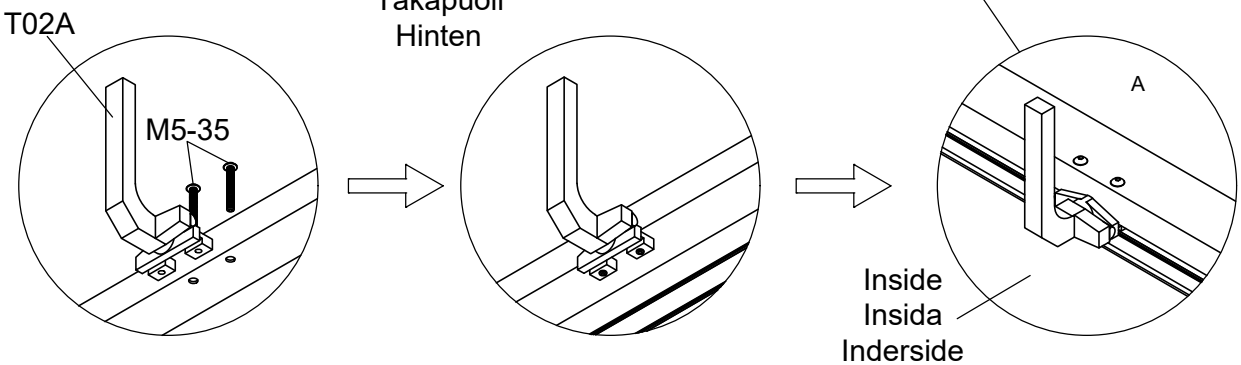

Inside
Insida
Inderside
Innside
Sisäpuoli
Innen

Part	NO.	QTY.	Length(MM)	CTN NO.
	30X-Y60-4AN	1	3136	3033P-S-4F
	30X-Y62-BN	2	1512	3033P-S-BASE4
	30X-Y62-CN	2	761	3033P-S-BASE4
	30X-Y61-4AN	2	57	3033P-D-4

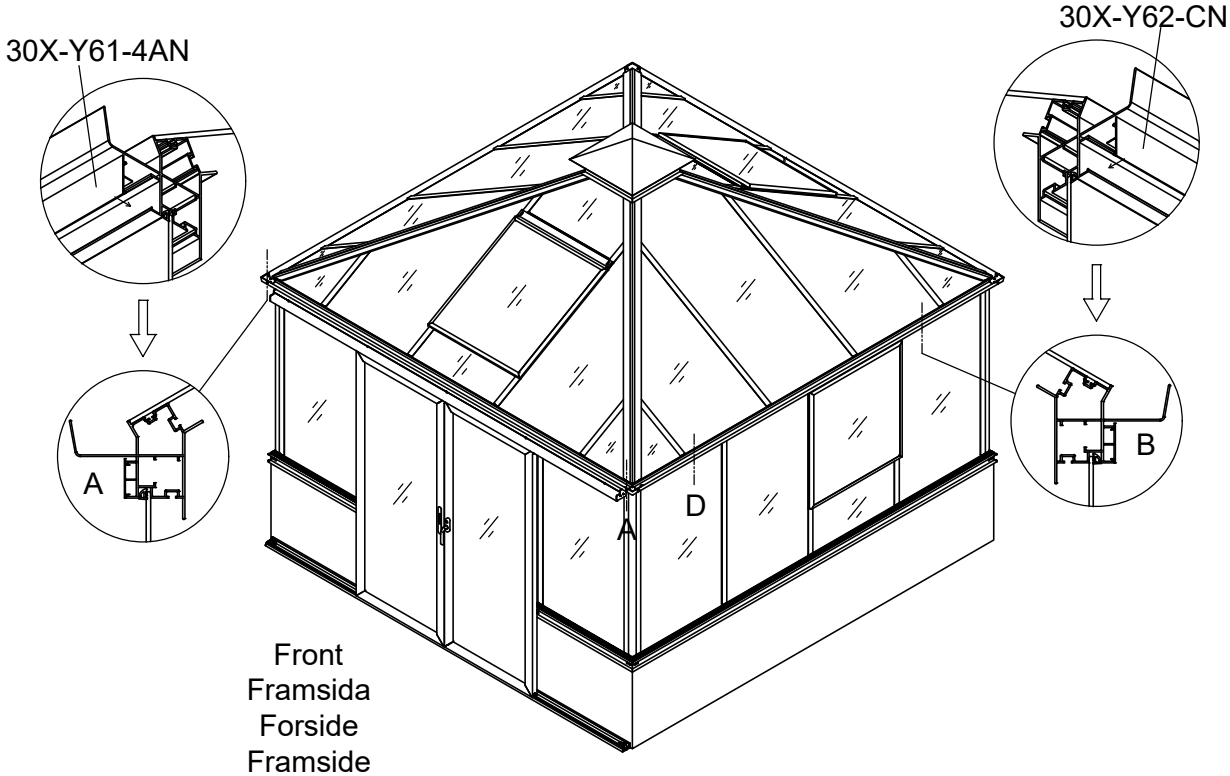

Front
Framsida
Forside
Framside
Etupuoli
Vorne

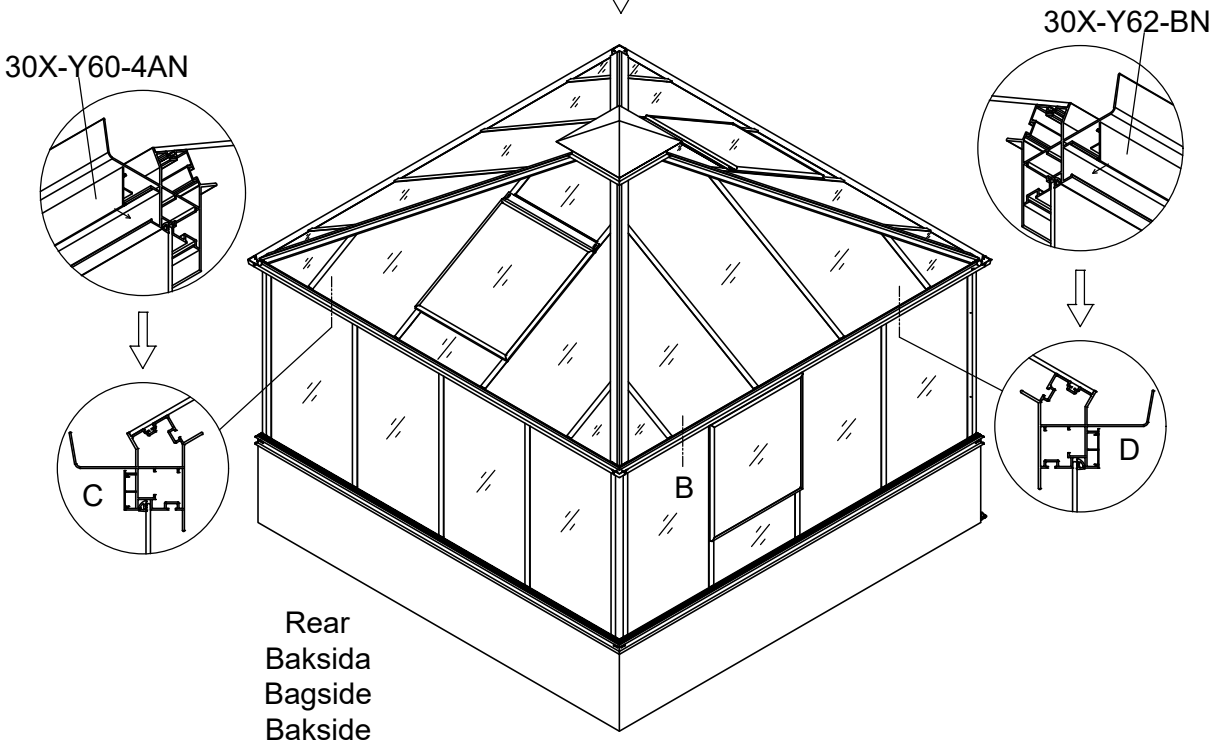

Rear
Baksida
Bagside
Bakside
Takapuoli
Hinten

Part	NO.	QTY.	Length(MM)
	7C33-S02	2	PCS

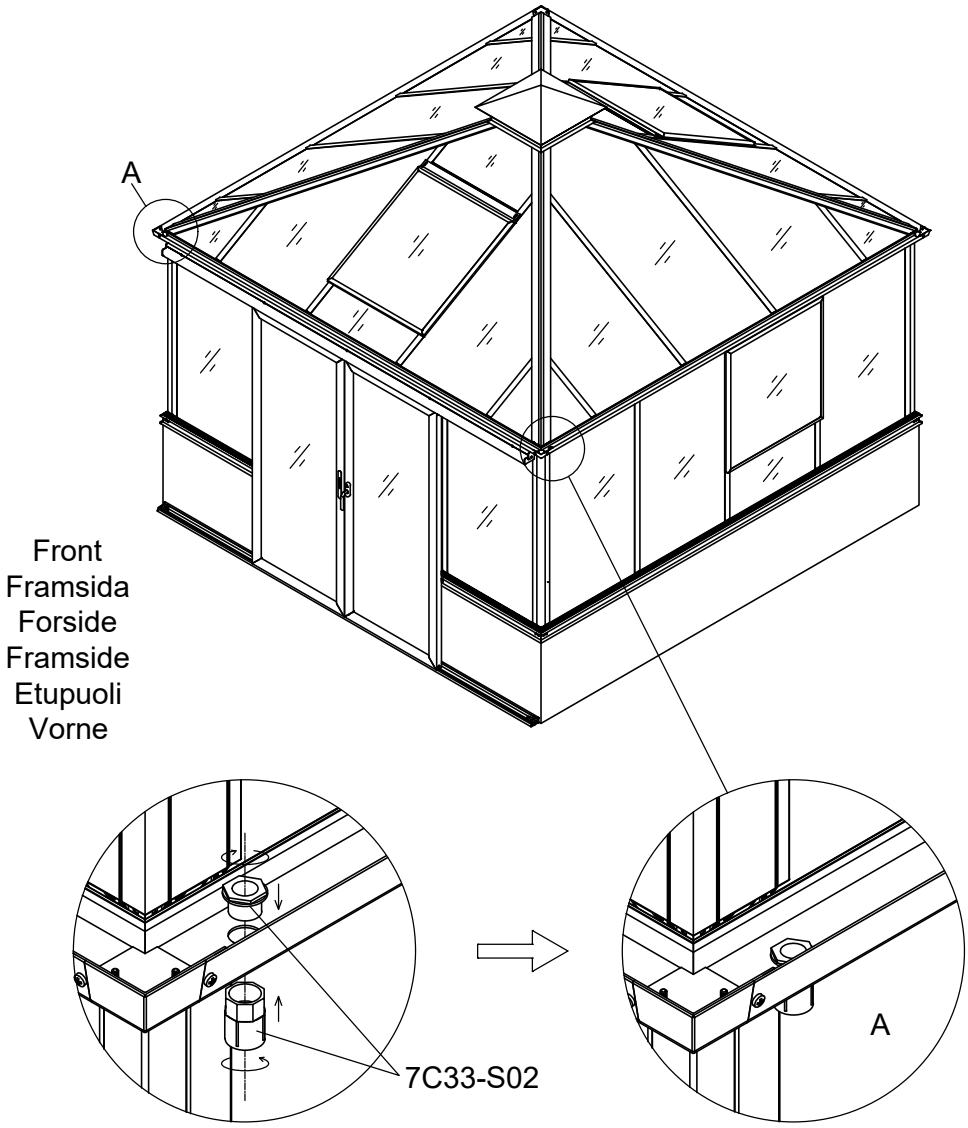

Part	NO.	QTY.	Length(MM)
	7C26-S01A	2	1900
	7C33-S03	4	PCS
	Z4.8-25	4	PCS
	7C33-S04	2	PCS
	J07-A	2	PCS
	J07-B	2	PCS

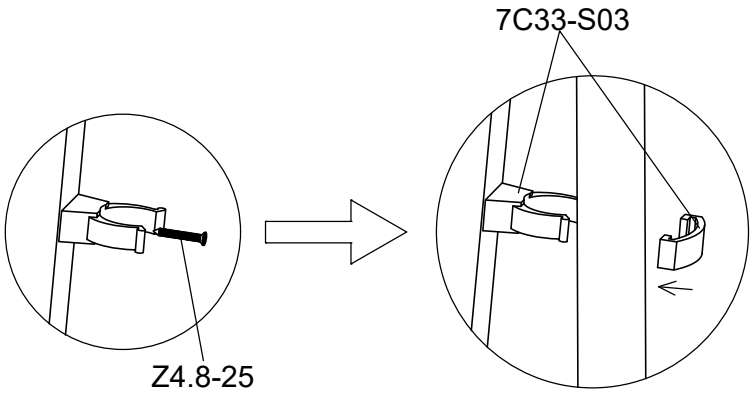

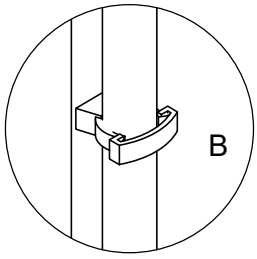

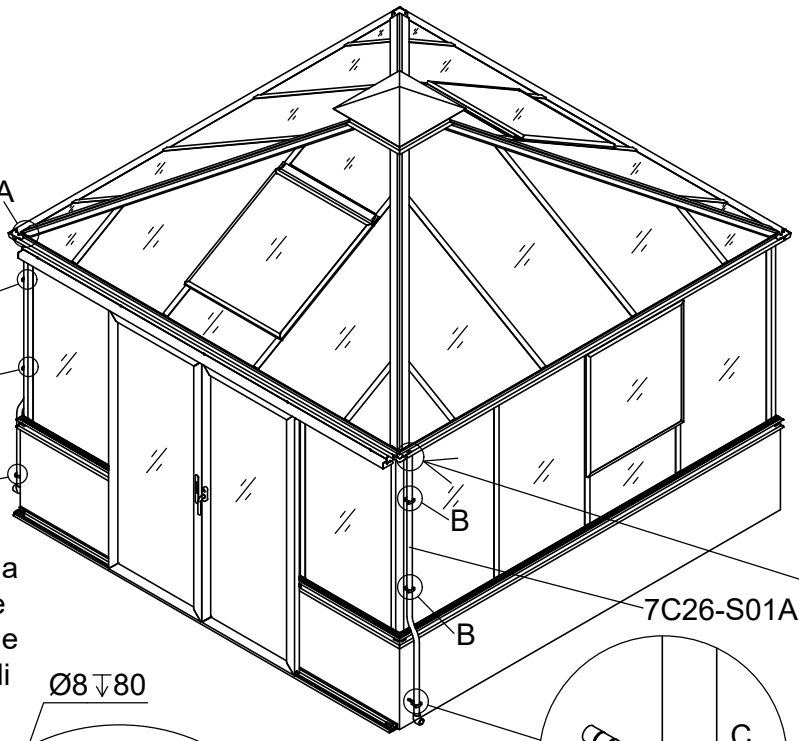

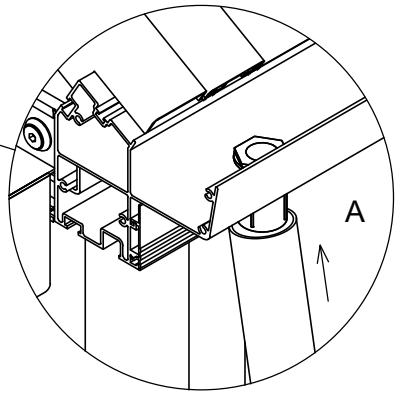

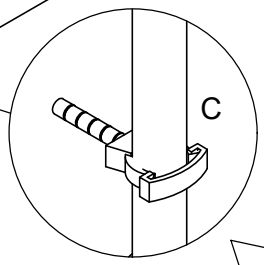

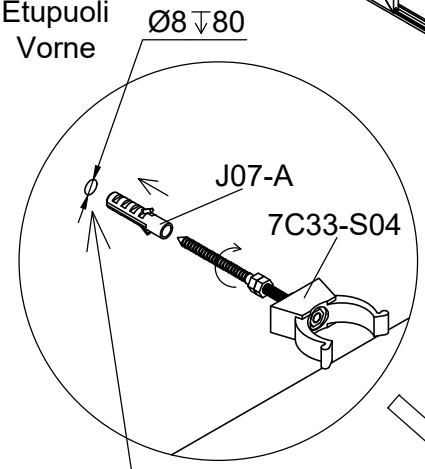

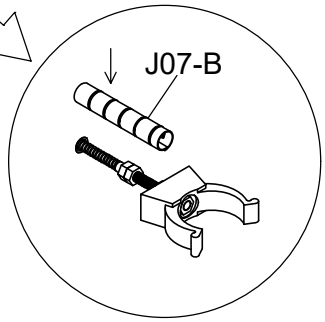

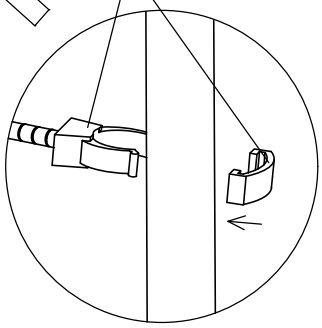

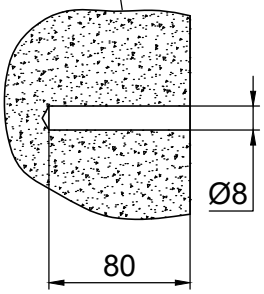

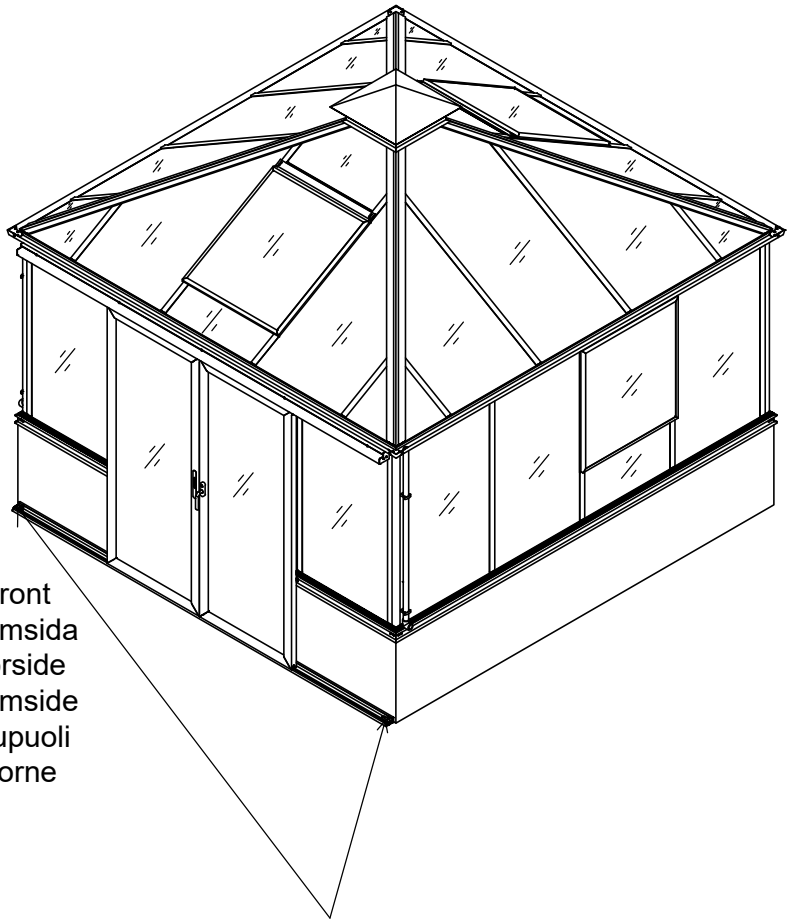

Adjust these door stoppers sideways if you want to open the door larger.
Justera avstånden av dörrstoppen i sidled om ni vill kunna öppna dörrarna ännu mer.
Justere dørstoppene sidelæns, for at give større åbning af døren.
Juster avstanden av dørstopperen sideveis om du vil kunne åpne døren ennå mer.
Säädä liukuovien stoppareiden etäisyys sivusuunnassa, mikäli haluat ovien avautuvan enemmän.
Stellen Sie den Türstopper seitlich ein, wenn Sie die Tür größer öffnen möchten.

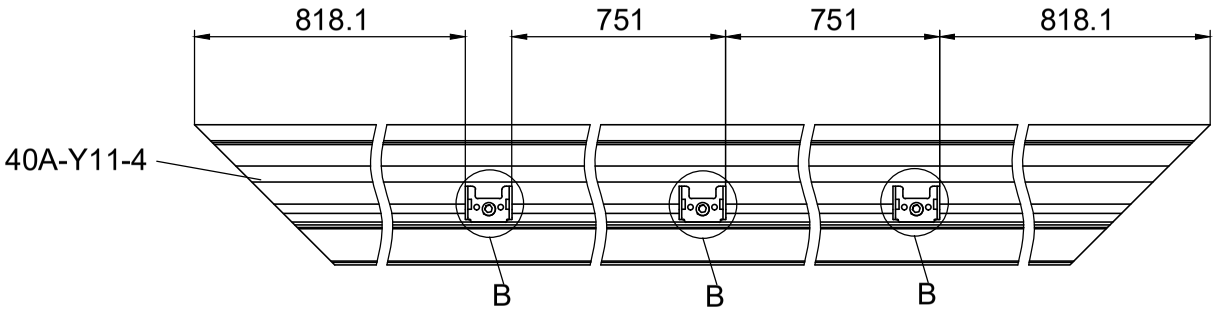

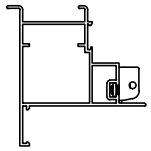

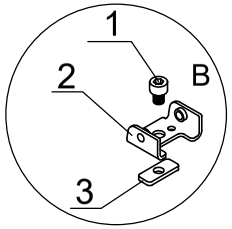

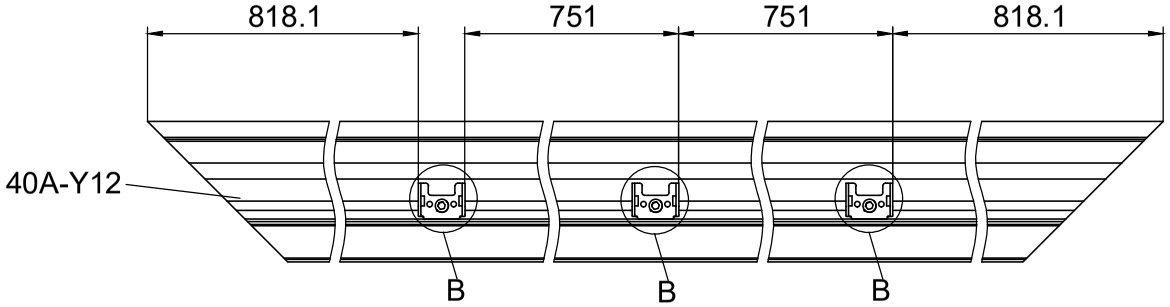

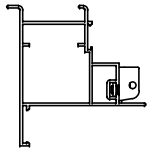

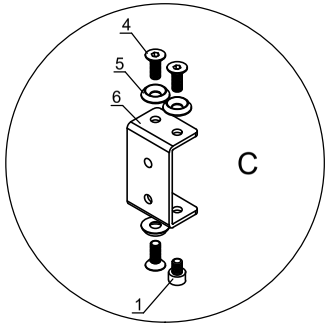

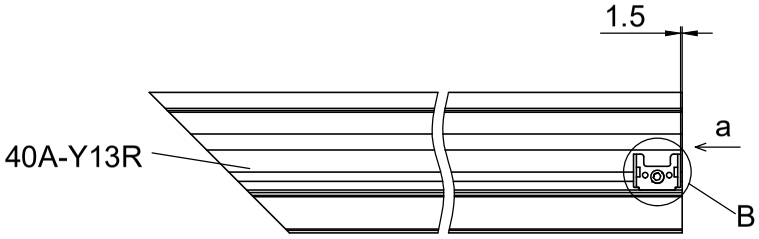

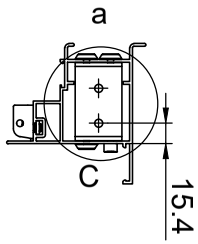

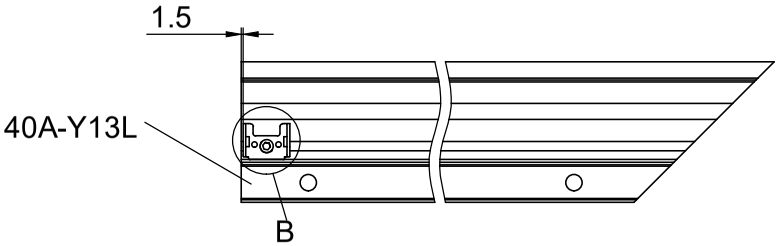

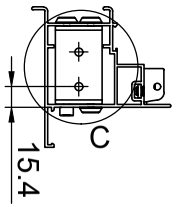

NO.	
1	M6-8
2	7B26-011
3	7B26-025
4	Si6-16
5	J05
6	7B26-037A

F1

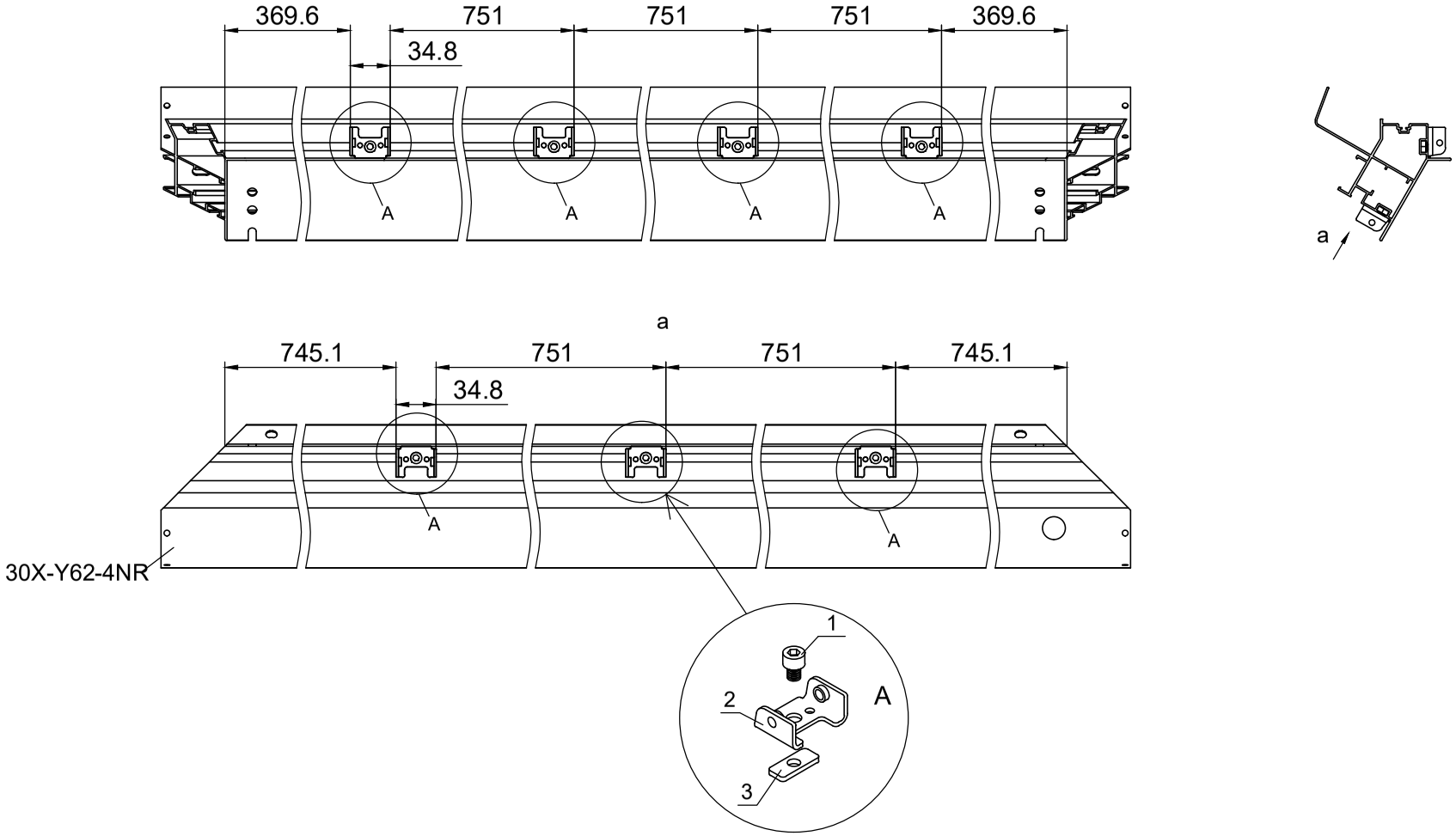

NO.	
1	M6-8
2	7B26-011
3	7B26-025

F2

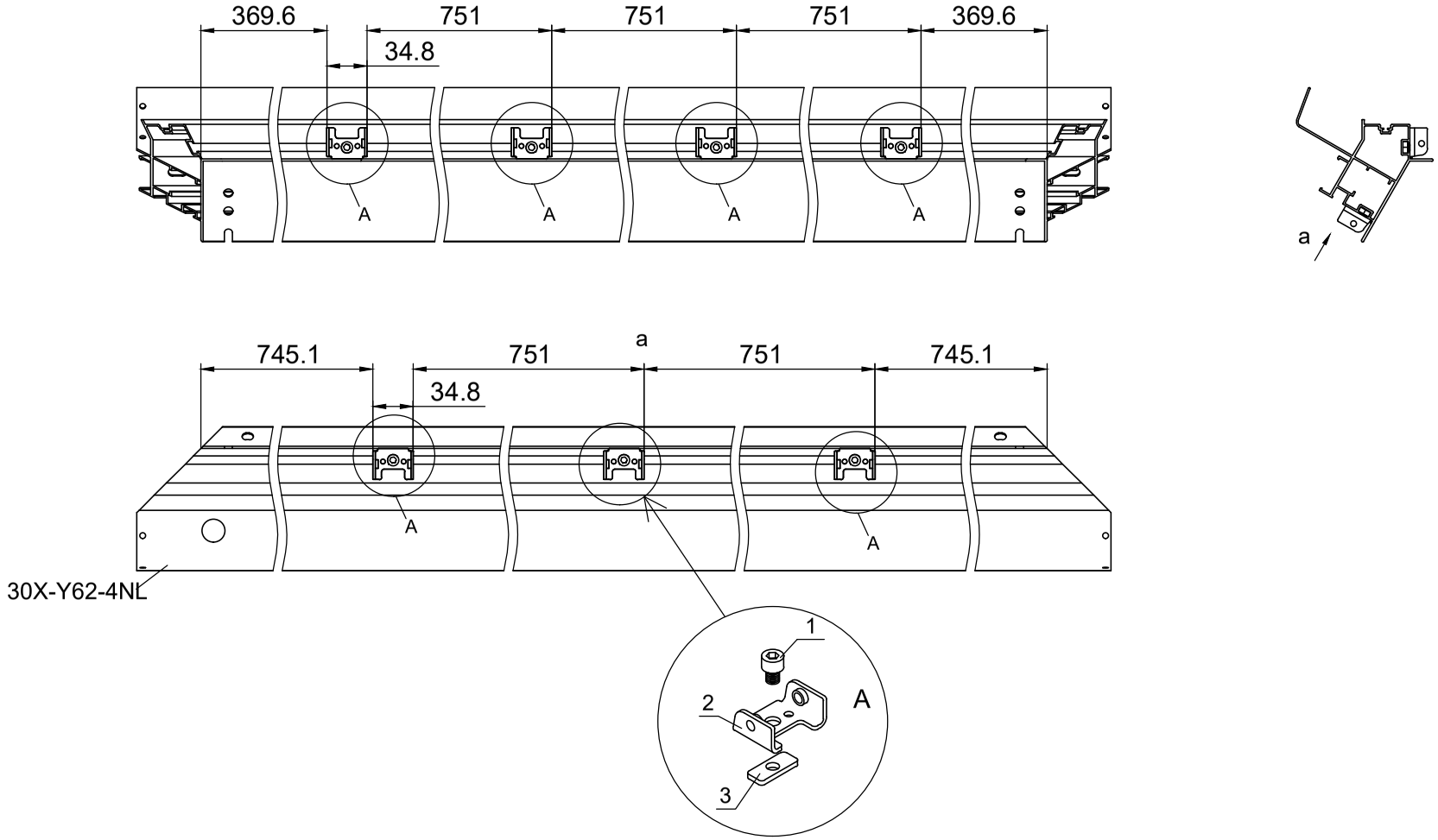

NO.	
1	M6-8
2	7B26-011
3	7B26-025

F3

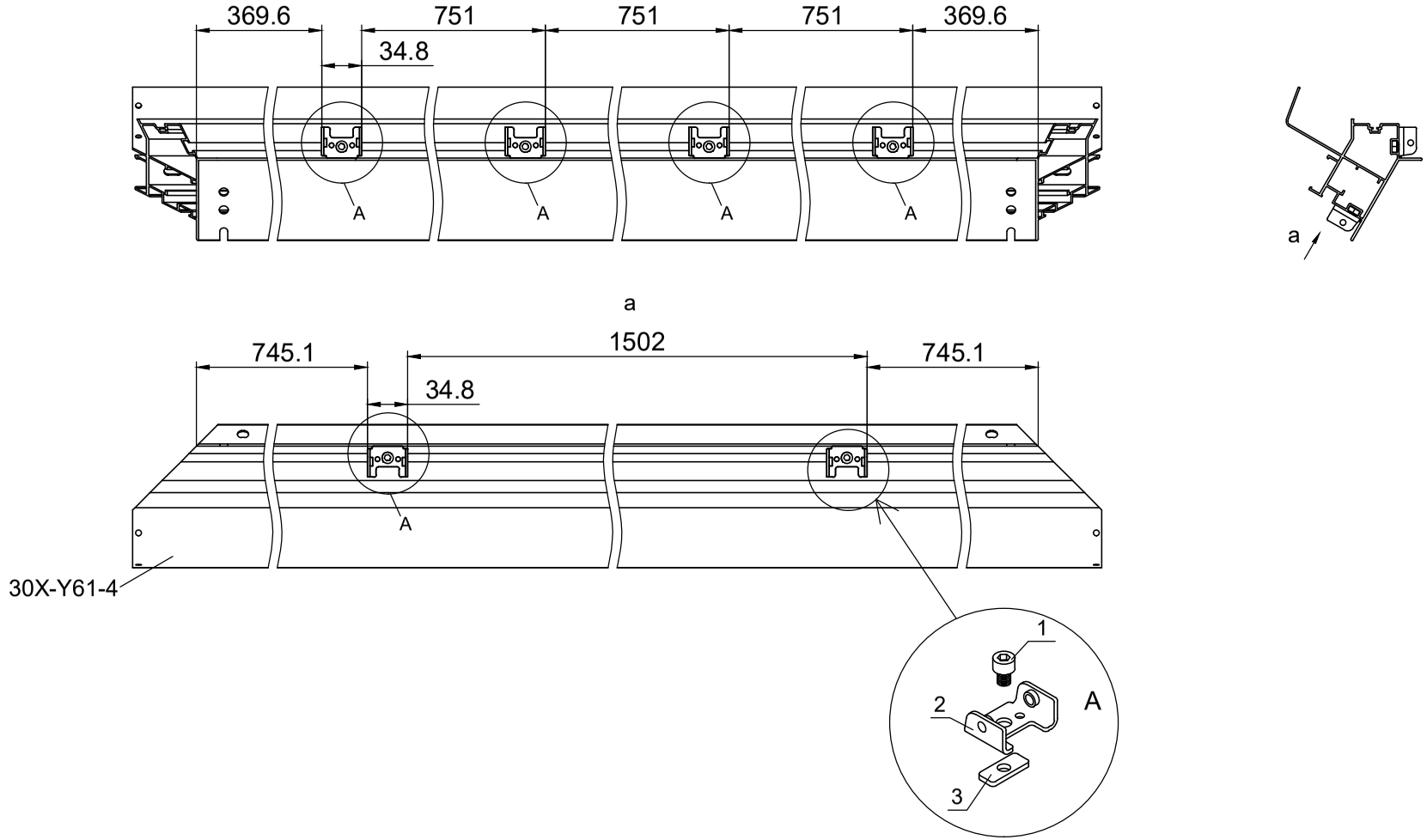

NO.	
1	M6-8
2	7B26-011
3	7B26-025

F4

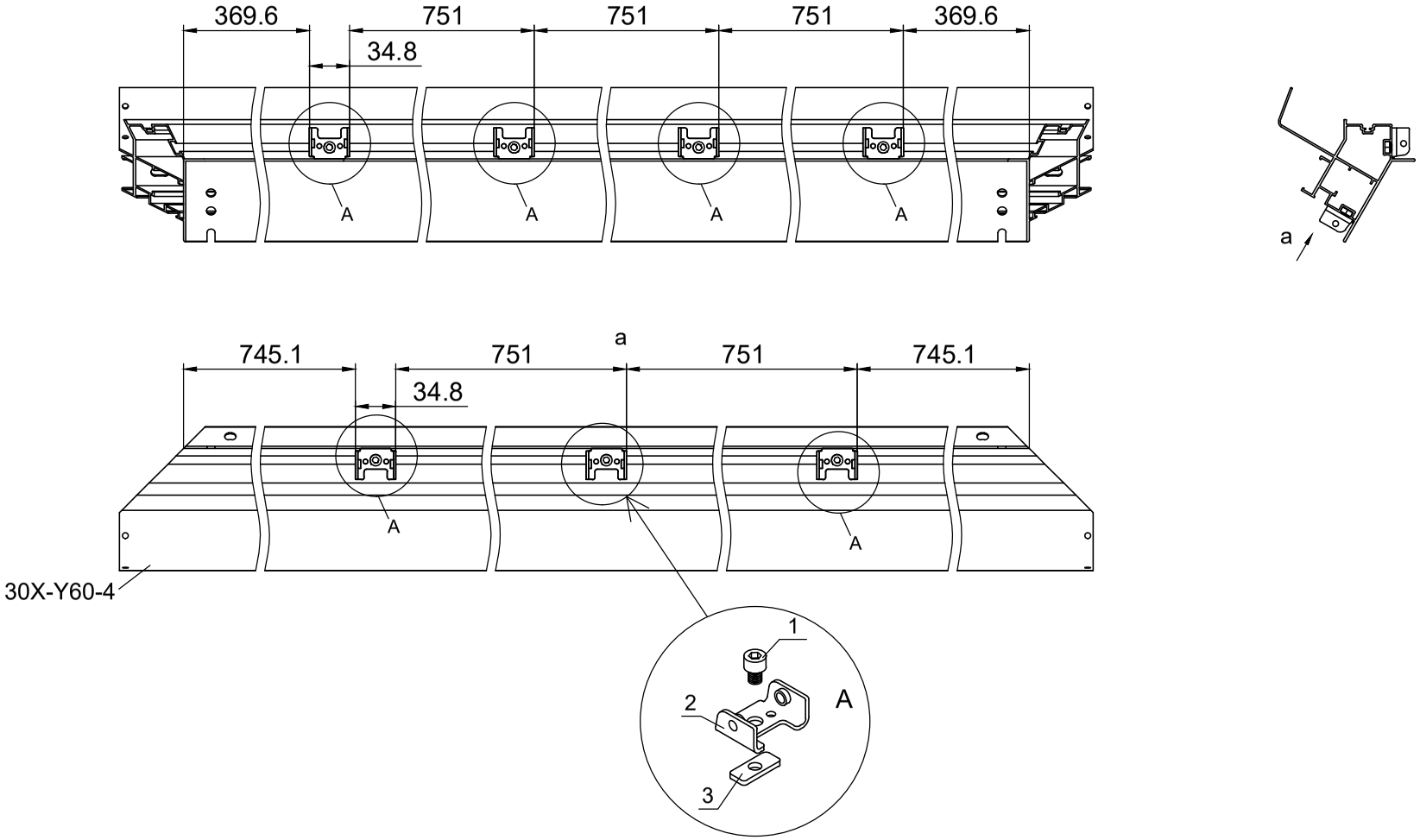

NO.	
1	M6-8
2	7B26-011
3	7B26-025

F5

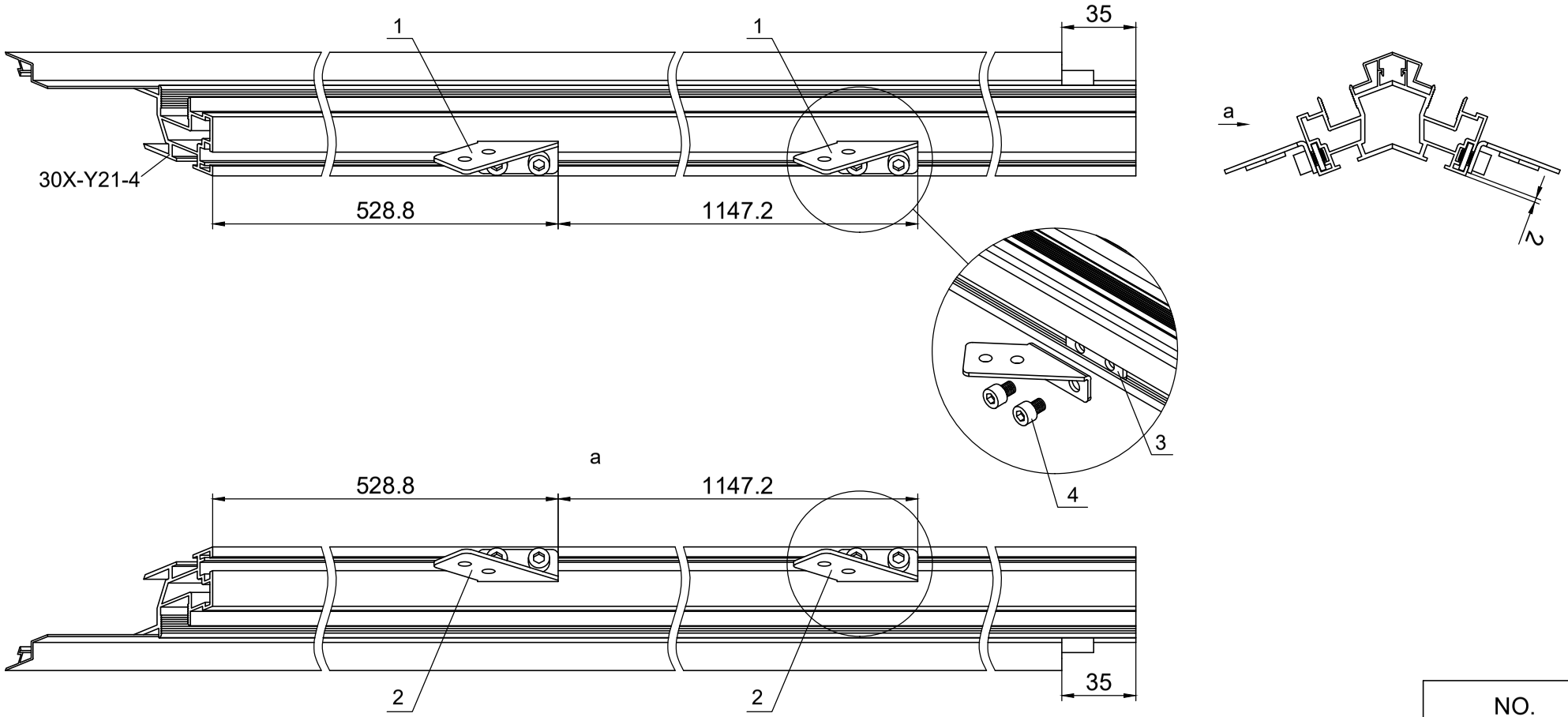

NO.	
1	7B26-020
2	7B26-021
3	7B26-019
4	M6-8

F6