Green Room®

BY WILLAB GARDEN

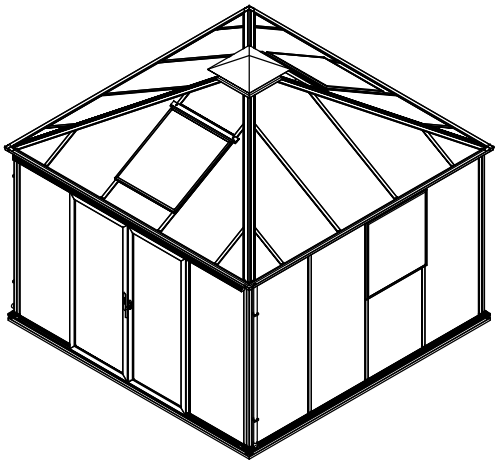

3031
Product size (L×W×H):319×319×303cm

Please read carefully before assembling
Two people are needed

3031
Storlek (L×B×H):319×319×303cm

Läs noggrant innan montering.
Det krävs två personer för montering.

3031
Størrelse (L×B×H):319×319×303cm

Læs venligst omhyggeligt, før montering.
Der kræves to personer til montering.

3031
Størrelse (L×B×H):319×319×303cm

Les monteringsanvisningen nøye innen montering.
Det kreves to personer for montering.

3031
Koko (P×L×K):319×319×303cm

Lue ohjeet huolellisesti läpi ennen asentamista.
Asentamiseen tarvitaan kaksi henkilöä.

3031
Produktgröße (P×L×K):319×319×303cm

Bitte vor dem Aufbau sorgfältig lesen. Zwei
Personen werden benötigt.

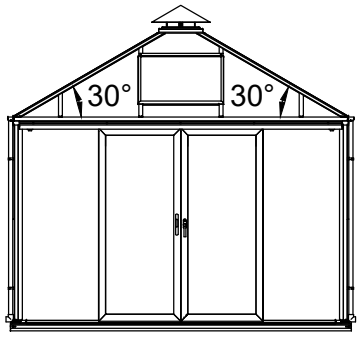

240731

Part	NO.	QTY.	Length(MM)	Page
	30X-Y12-4	3	3188	P2
	30X-Y13-4	1	3188	P2
	30X-Y20	4	1811	P3
	30X-Y61-4	1	3138	P4
	30X-Y60-4	1	3138	P4
	30X-Y62-4NR	1	3138	P4
	30X-Y62-4NL	1	3138	P4
	40X-Y30SR	2	1810	P5
	40X-Y30SL	2	1810	P5
	40X-Y34B	6	713	P5~7
	40X-Y30	7	1810	P5
	30X-Y63	4	432	P6
	30X-Y63-B	4	290	P6
	30X-Y21-4	4	2128	P6
	30X-Y32L-4	2	1278	P6~7
	30X-Y31R-4	4	411	P6~7
	30X-Y31L-4	4	411	P6~7
	30X-Y33R-4	2	1278	P7
	30X-Y33L-4	2	1278	P7
	30X-Y32R-4	2	1278	P7
	40X-Y15-4	4	3149	P9
	40X-Y01	17	1809	P9
	40X-Y02	2	1809	P9
	40X-Y07	4	712	P9~11
	30X-Y03R-4	2	1317	P11
	30X-Y03L-4	2	1317	P11
	30X-Y05R-4	2	1317	P11
	30X-Y05L-4	2	1317	P11
	30X-Y04R-4	4	450	P11
	30X-Y04L-4	4	450	P11

Part	NO.	QTY.	Length(MM)	Page
	30X-Y07	2	712	P11
	30X-Y08R-4	4	2099	P11
	30X-Y08L-4	4	2099	P11
	30X-Y63-A	4	452	P12
	40X-Y90	2	1805	P13
	40X-Y91R	1	1805	P13
	40X-Y91L	1	1805	P13
	40X-Y92R	1	767	P13
	40X-Y92L	1	767	P13
	40X-Y93	2	767	P13
	40X-Y95	4	1704	P14
	40X-Y96	4	666	P14
	NS1106A	2	1790	P16
	40X-Y97R-C	1	1799	P16
	40X-Y97L-C	1	1799	P16
	40X-Y94	1	1774	P16
	30X-Y64-A	1	3016	P17
	40X-Y64	1	3016	P17
	40X-Y17	1	2890	P17
	30X-Y80E-A	2	801	P22
	40X-Y81E	8	882	P22~23
	40X-Y82E	2	801	P22
	40X-Y80E-A	2	801	P23
	40X-Y82F	2	801	P23
	40X-Y80S	2	802	P24
	30X-Y34-A	2	790	P24
	30X-Y61-4AN	2	57	P27
	30X-Y60-4AN	3	3136	P27

Part	NO.	QTY.	Length(MM)	Page
	7B26-025	8	PCS	P2
	S6-12	20	PCS	P2
	W01	4	69	P2
	M6	32	PCS	P2~24
	7B26-017	4	PCS	P3
	M6-8	48	PCS	P3~7
	Si6-16	128	PCS	P3~24
	J05	136	PCS	P3~24
	7B26-018	8	PCS	P4~6
	W05	4	27	P4
	Si6-12	8	PCS	P4
	7B26-033	8	PCS	P4
	Si5-16	24	PCS	P5~7
	J01	24	PCS	P5~7
	Mi8	20	PCS	P6~21
	S8-12	20	PCS	P6~21
	W02	4	22	P6
	S6-10	24	PCS	P6~21
	Z4.2-13	64	PCS	P7~26
	7C28-004	29	PCS	P7~24
	J08	1	PCS	P12~24
	W03	8	30	P13
	W04	32	PCS	P13~23
	T04	2	PCS	P16
	Z4.2-38	11	PCS	P16~24
	Z3.5-25	8	PCS	P16~19
	Z4.2-50	5	PCS	P17
	T01N	1	PCS	P19
	T01A	1	PCS	P19
	J02	2	PCS	P19
	T08	2	PCS	P19
	M4-40	2	PCS	P19
	Mi4-17	2	PCS	P19
	7B26-016	4	PCS	P20
	M4-10	16	PCS	P20
	7B26-023	4	PCS	P21

Part	NO.	QTY.	Length(MM)	Page
	Mi6	24	PCS	P21
	7B26-022	4	PCS	P21
	Mi8A	4	PCS	P21
	W06	16	46	P22~23
	J11	4	PCS	P24
	7B26-142	6	PCS	P24
	Ma6-12	12	PCS	P24
	T07	4	PCS	P25
	7B26-143	2	PCS	P25
	7B26-144	2	PCS	P25
	Za4.2-13	8	PCS	P25
	T03R	2	PCS	P26
	T03L	2	PCS	P26
	T02A	2	PCS	P26
	M5-35	4	PCS	P26
	7C33-S02	2	PCS	P28
	7C33-S03	4	PCS	P29
	Z4.8-25	4	PCS	P29
	7B26-014	6	500	P2
	L05	8	1920	P3
	NSST120	1.9M		P16
	7B26-024	1	PCS	P21
	7C26-S01	2	1864	P29
	7C26-007N	9M		P10
	7C26-009A	1.2M		P12
	MCJT002	25M		P15~23
	TOOL-001	1	274	P2~30
	TOOL-002	1	80	P2~30
	TOOL-003A	1	2MM	P5~25
	TOOL-004A	1	3MM	P26
	TOOL-005	1	4MM	P3~18
	TOOL-006	1	5MM	P2~7

Part	NO.	QTY.	Length(MM)	Page
	730×1836	12	1836	P8
	730×919	2	919	P8
	372×429	8	429	P11
	730×1297	8	1297	P11
	730×1572	2	1572	P11
	730×415	2	730	P11
	730×235	2	730	P11
	657×1695	2	1695	P14
	782×863	4	863	P22~23

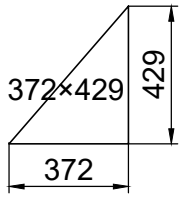

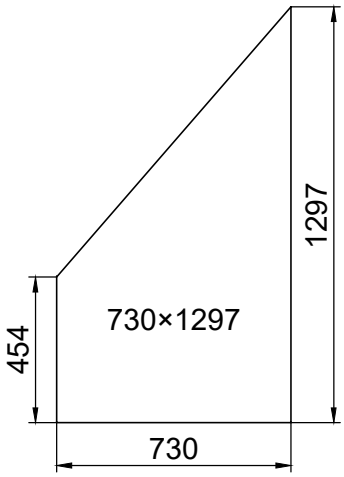

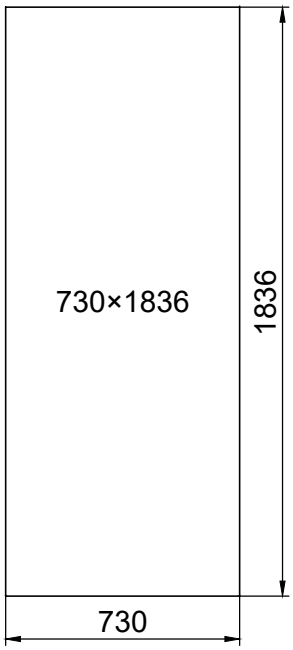

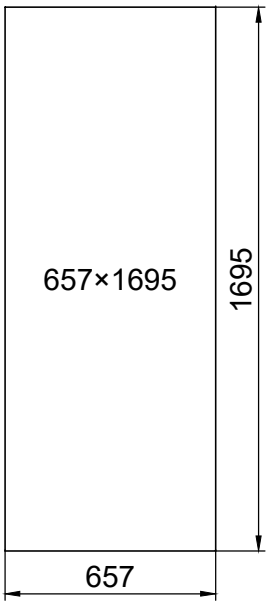

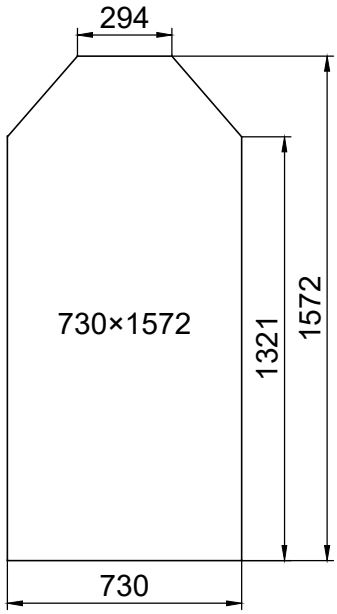

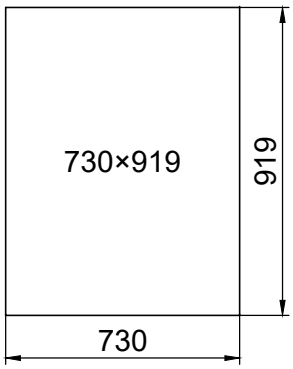

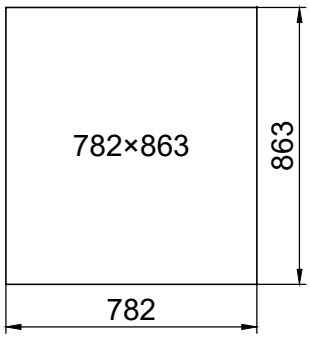

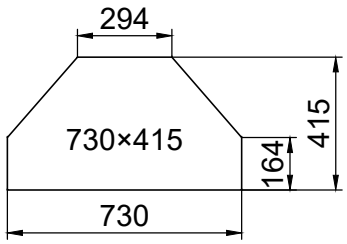

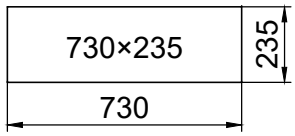

NO.	L1	L2	AREA
3031	3188	3020	10.2 M^2

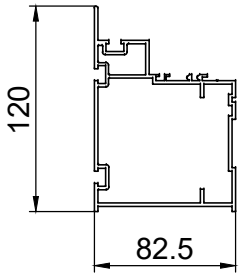

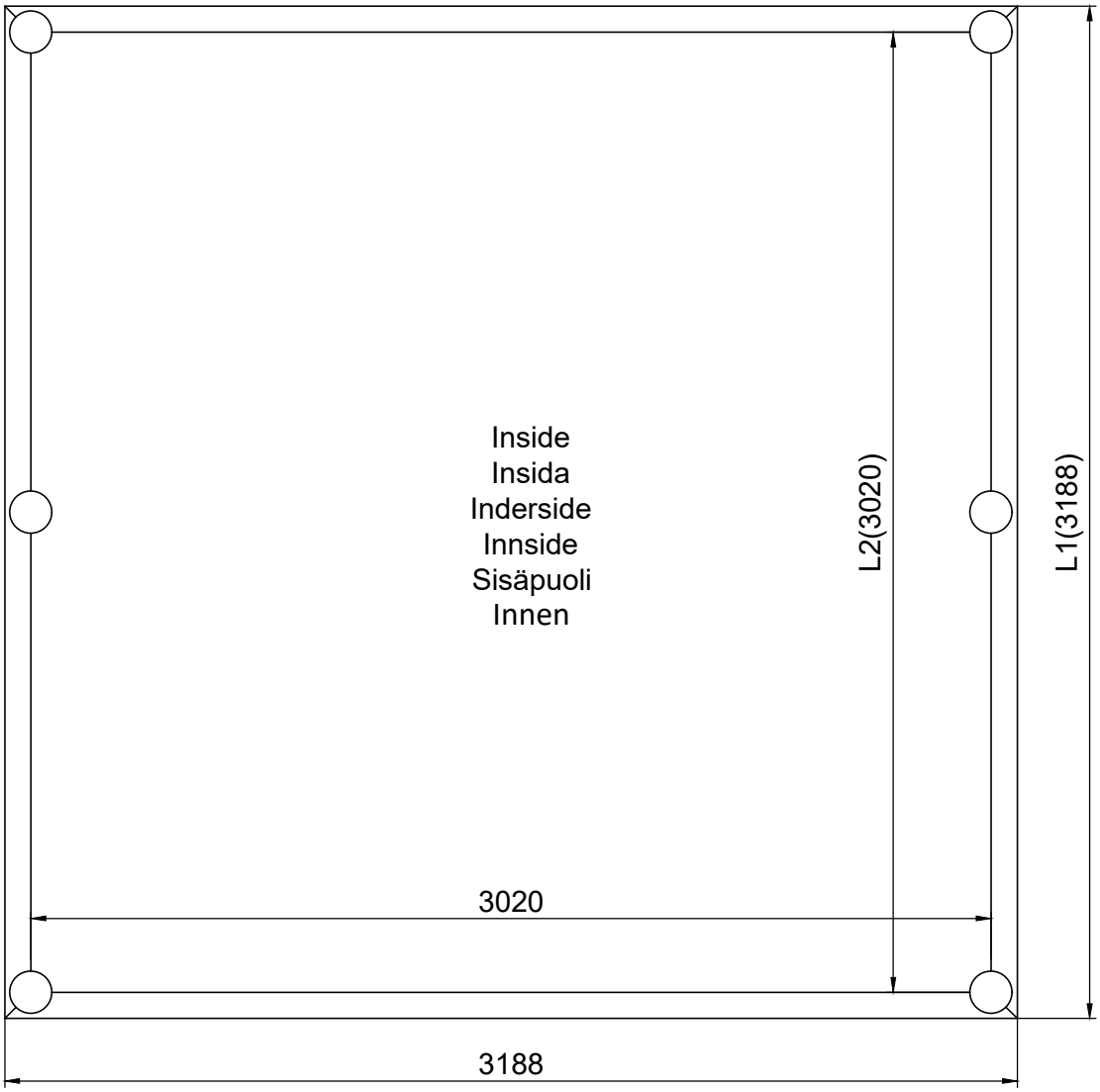

Outside
Utsida
Yderside
Utside
Ulkopuoli
Außen

Part	NO.	QTY.	Length(MM)
	30X-Y12-4	3	3188
	30X-Y13-4	1	3188
	7B26-025	8	PCS
	S6-12	20	PCS

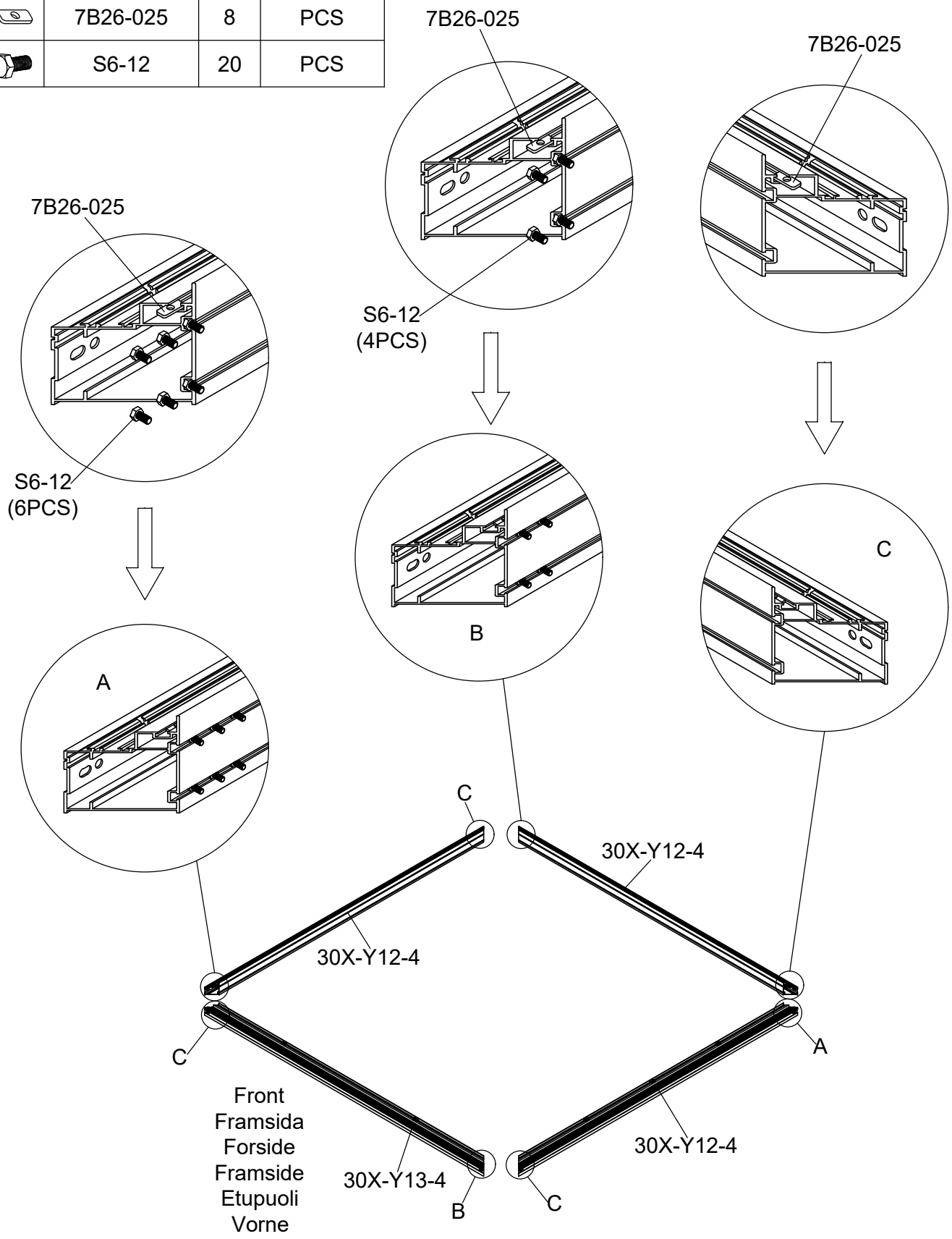

Part	NO.	QTY.	Length(MM)
	W01	4	69

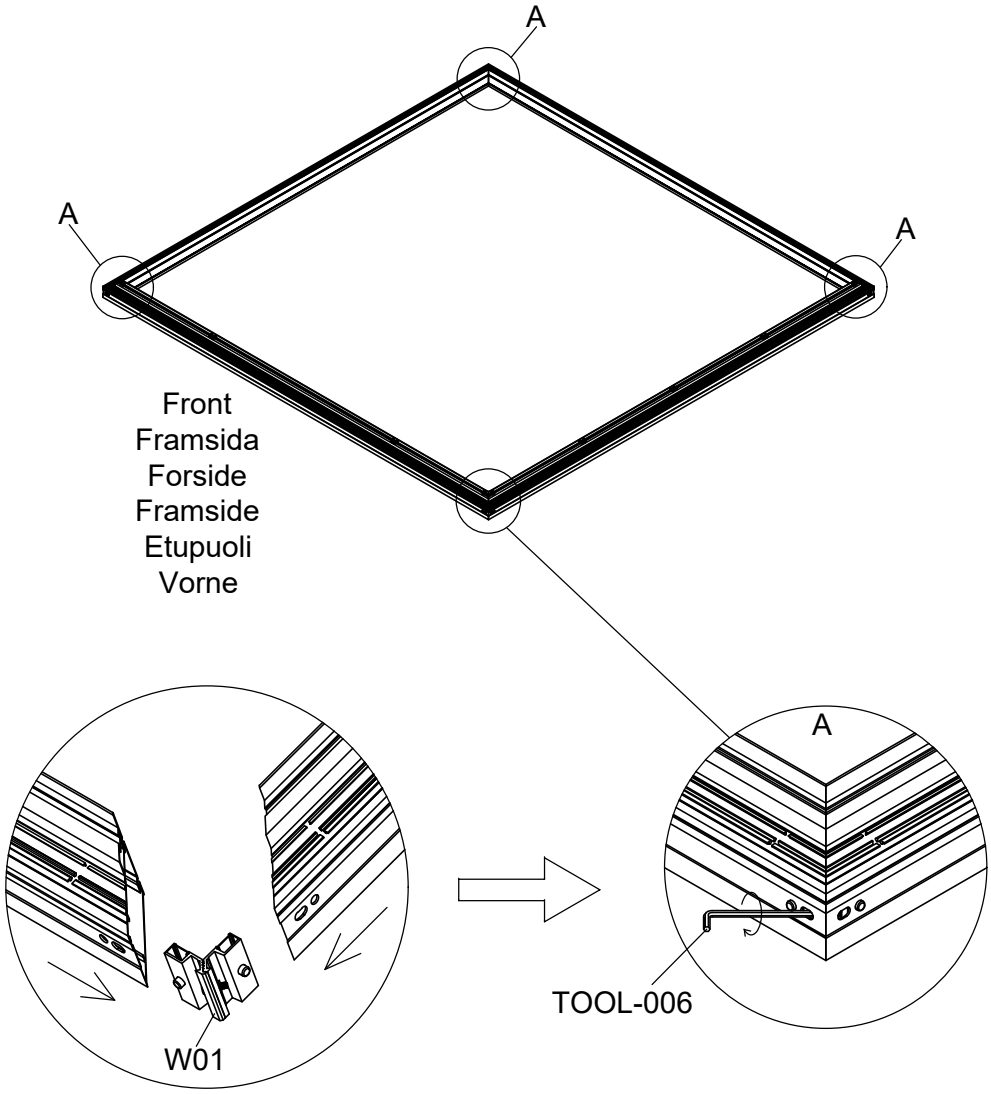

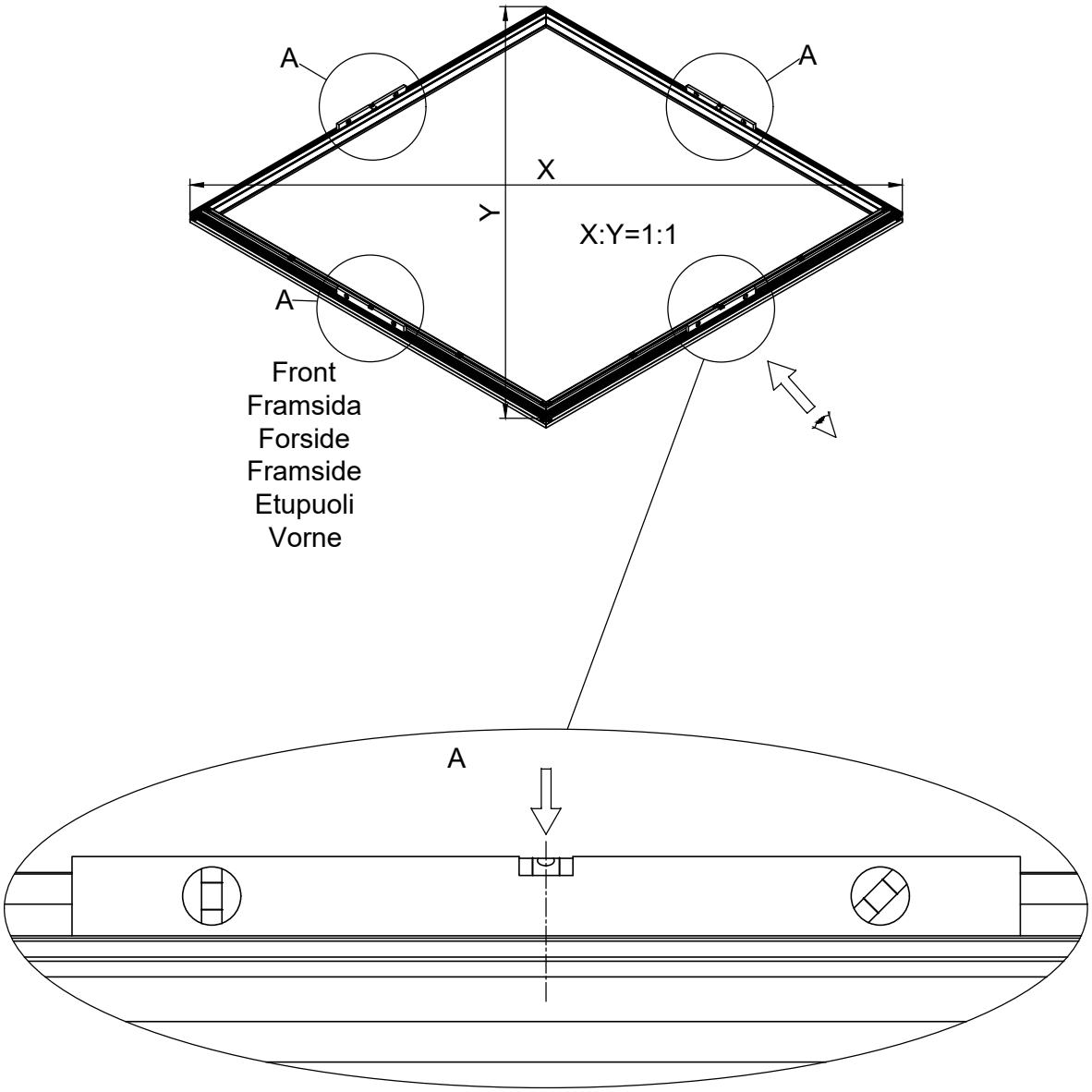
A
A
X
Y
X:Y=1:1
A
Front
Framsida
Forside
Framside
Etupuoli
Vorne
A

Part	NO.	QTY.	Length(MM)
	7B26-014	6	500
	M6	20	PCS

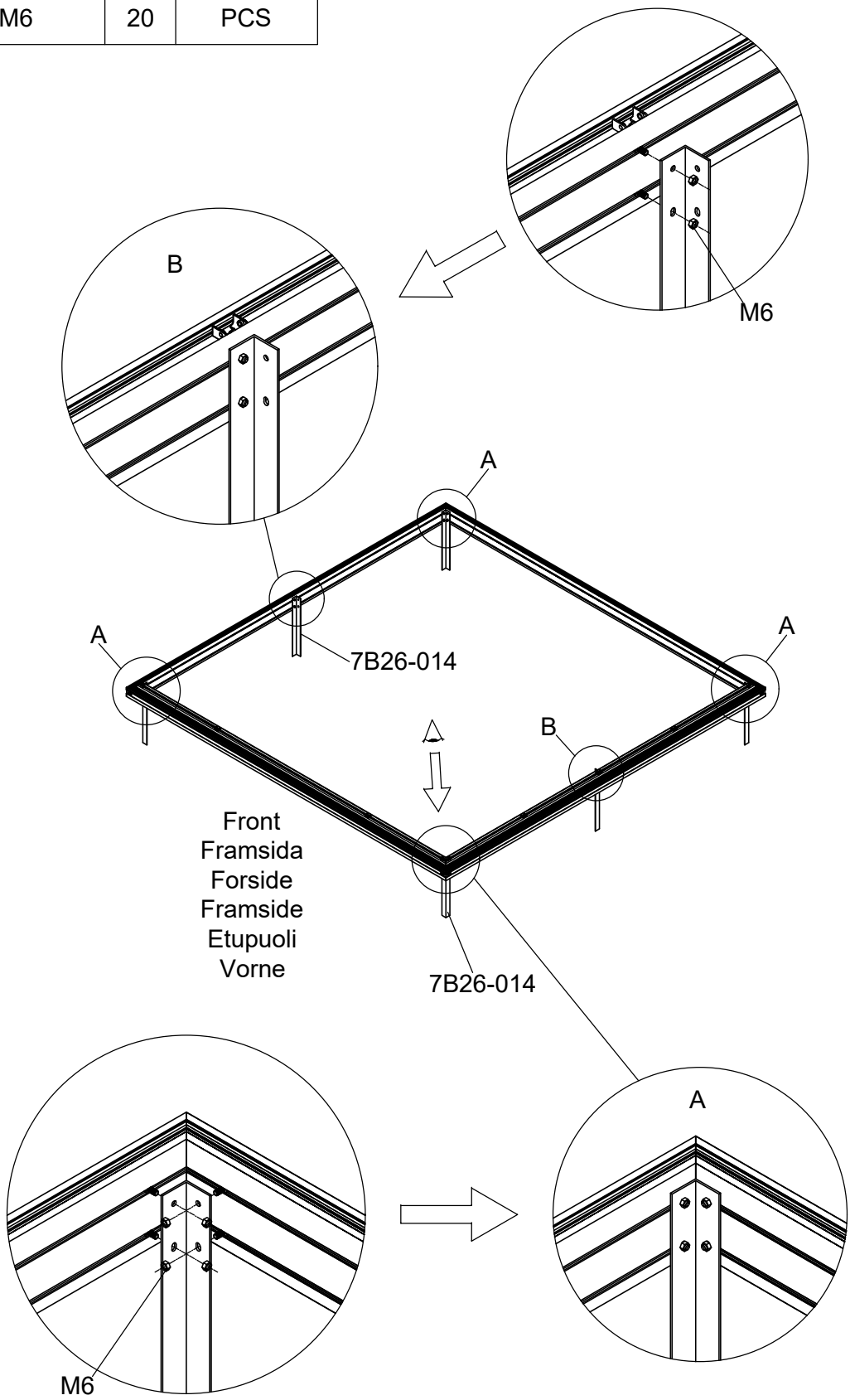

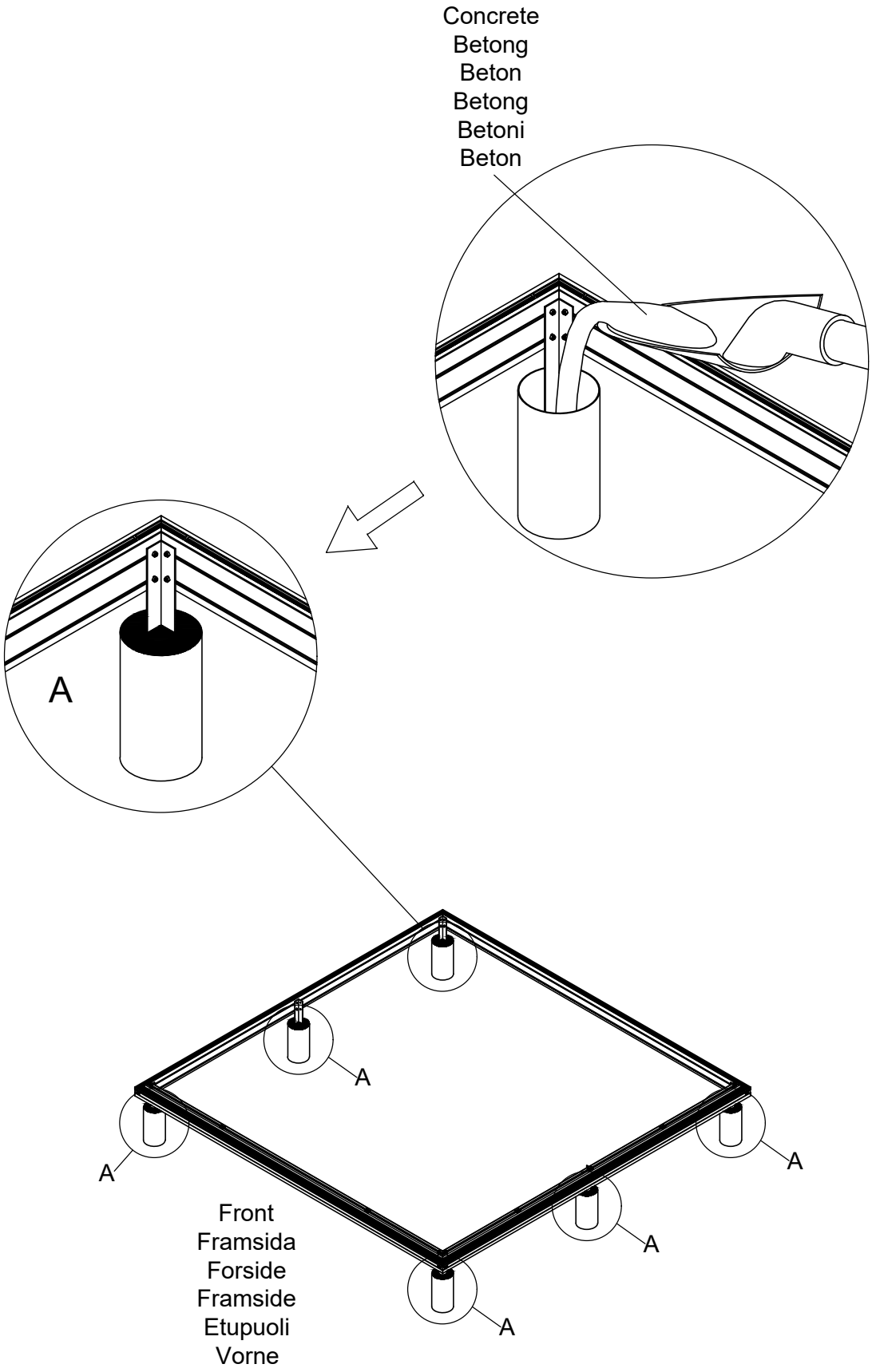
Concrete
Betong
Beton
Betong
Betoni
Beton
A
A
A
A
A
A
Front
Framsida
Forside
Framside
Etupuoli
Vorne

Part	NO.	QTY.	Length(MM)
	7B26-017	4	PCS
	M6-8	8	PCS

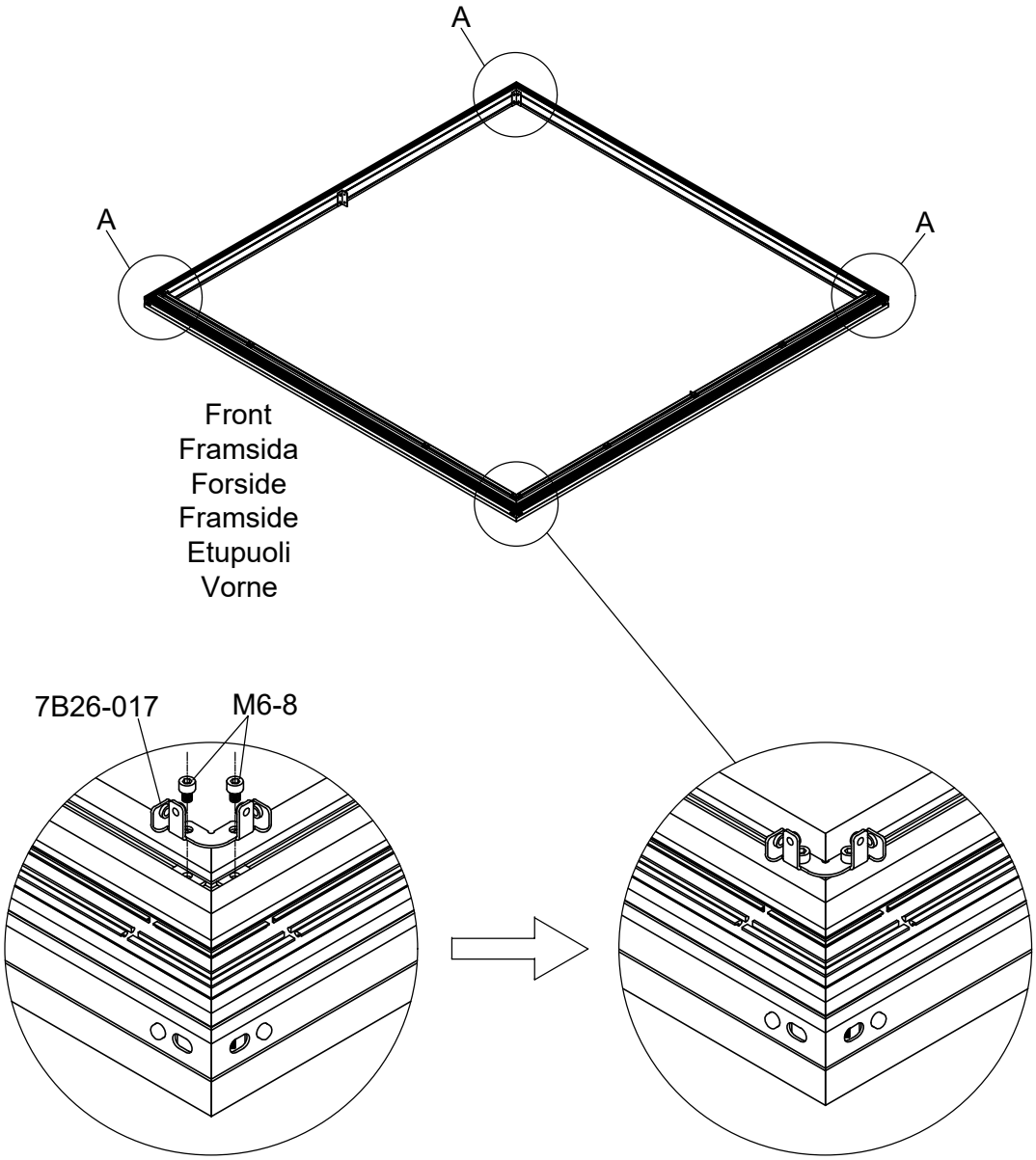

Part	NO.	QTY.	Length(MM)
	30X-Y20	4	1811
	L05	8	1920
	Si6-16	8	PCS
	J05	8	PCS
	M6-8	8	PCS

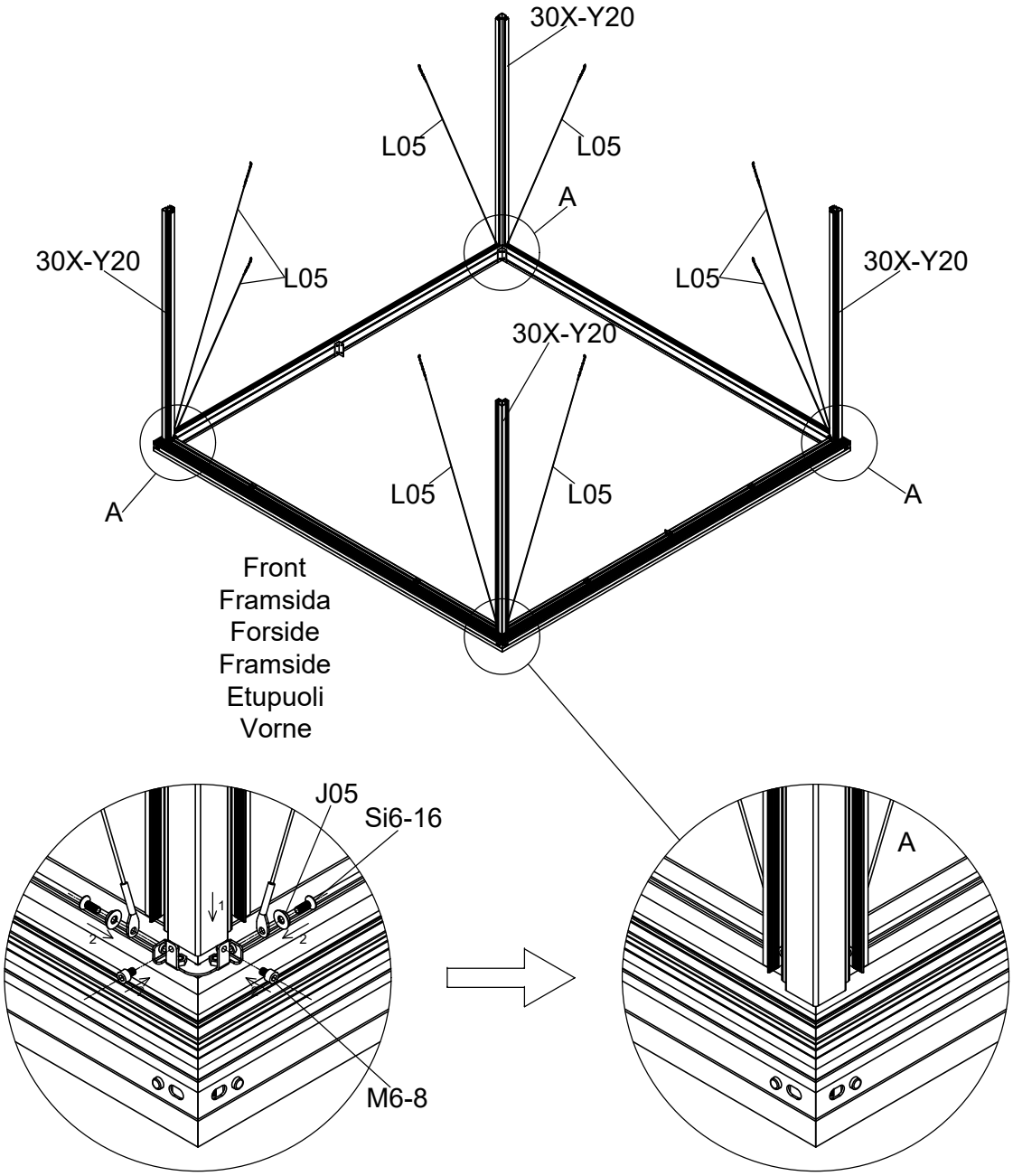

Part	NO.	QTY.	Length(MM)
	30X-Y61-4	1	3138
	30X-Y60-4	1	3138
	30X-Y62-4NR	1	3138
	30X-Y62-4NL	1	3138
	7B26-018	4	PCS
	W05	4	27
	Si6-16	16	PCS
	Si6-12	8	PCS
	J05	24	PCS
	7B26-033	8	PCS

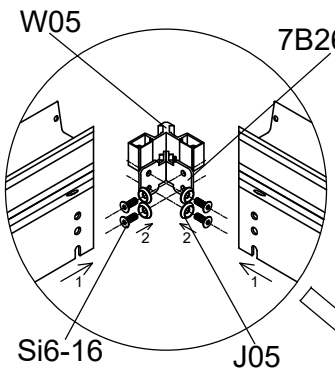

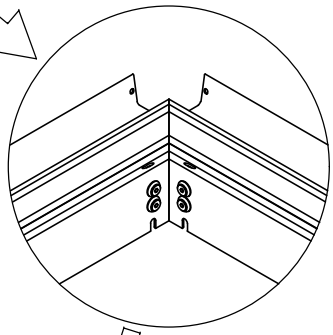

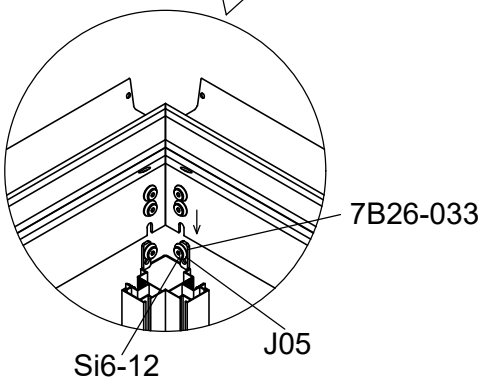

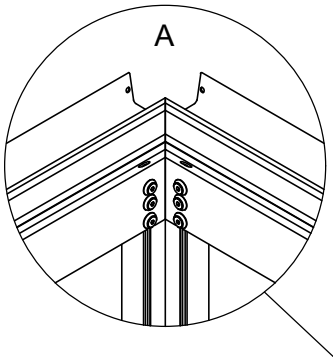

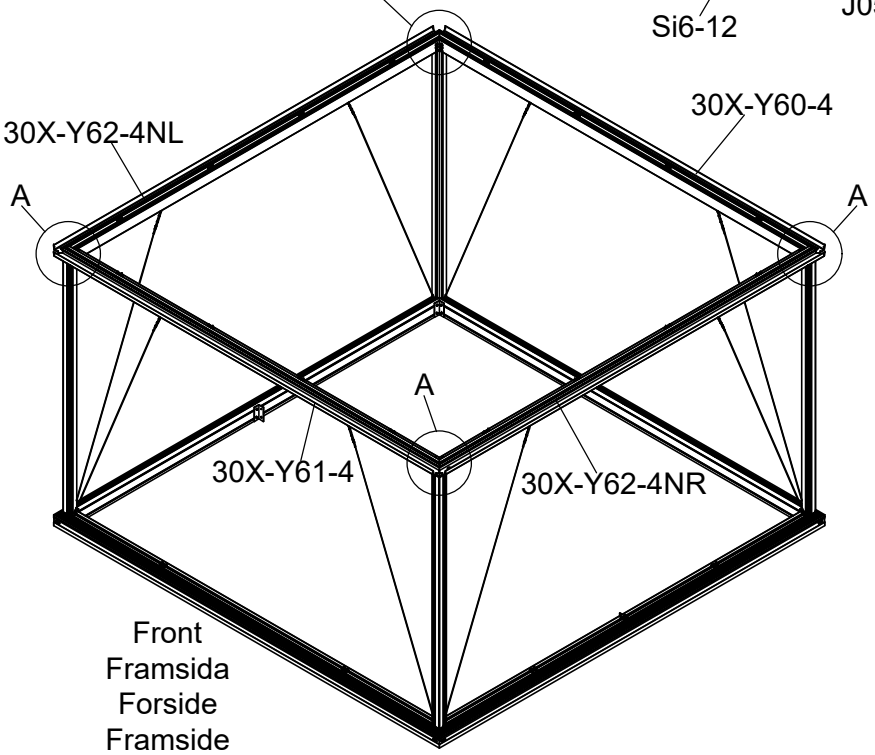

Front
Framsida
Forside
Framside
Etupuoli
Vorne

If you have chosen Side Windows, please assemble them from this step.
Please refer to the Side Window Instructions Page "7W10-V3S 6/16 - 16/16".

Om du har valt sidofönster ska du montera dem från och med det här steget.
Se sidan med instruktioner för sidofönster "7W10-V3S 6/16 - 16/16".

Hvis du har valgt sidevinduer, skal du montere dem fra dette trin og fremefter.
Se side 7W10-V3S 6/16 - 16/16 i vejledningen til sidevinduer.

Hvis du har valgt Sidevinduer, vennligst sett dem sammen fra dette trinnet.
Vennligst se sidevindusinstruksjonene "7W10-V3S 6/16 - 16/16".

Jos olet valinnut sivuikkunat, kokoa ne tästä vaiheesta alkaen.
Katso sivuikkunoiden ohjeet sivulta "7W10-V3S 6/16 - 16/16".

Wenn Sie sich für Seitenfenster entschieden haben, montieren Sie diese bitte ab diesem Schritt.
Bitte beachten Sie die Anleitung für die Seitenfenster auf der Seite "7W10-V3S 6/16 - 16/16".

Green Room®
BY WILLAB GARDEN

SH7W10-V3S

If the Side Window is assembled on a new greenroom, please start with Page 6/16.
If the Side Window is added to an existing greenroom, please start with Page 1/16.

Vid montage på ett nytt Green Room, börja på sidan 6/16.
Vid eftermontage på ett befintligt Green Room börjar du på sidan 1/16.

Hvis sidevinduet monteres på et nyt Green Room, skal du starte på side 6/16.
Ved eftermontering på et eksisterende Green Room, skal du starte på side 1/16.

Hvis sidevinduet er montert på et nytt Green Room, start på side 6/16.
Ved ettermontering til et eksisterende Green Room, start på side 1/16.

Jos sivuikkuna asennetaan uuteen Green Room, aloita sivulta 6/16.
Jos sivuikkuna lisätään olemassa olevaan Green Room, aloita sivulta 1/16.

Wenn das Seitenfenster in einem neuen Green Room, montiert wird, beginnen Sie bitte mit Seite 6/16.
Wenn das Seitenfenster in einen bestehenden Green Room, eingebaut wird, beginnen Sie bitte mit Seite 1/16.

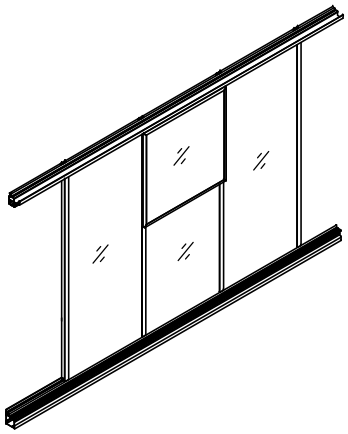

Part	NO.	QTY.	Length(MM)
	40X-Y30SR	2	1810
	40X-Y30SL	2	1810
	40X-Y34B	2	713
	Si5-16	8	PCS
	J01	8	PCS

2 PCS

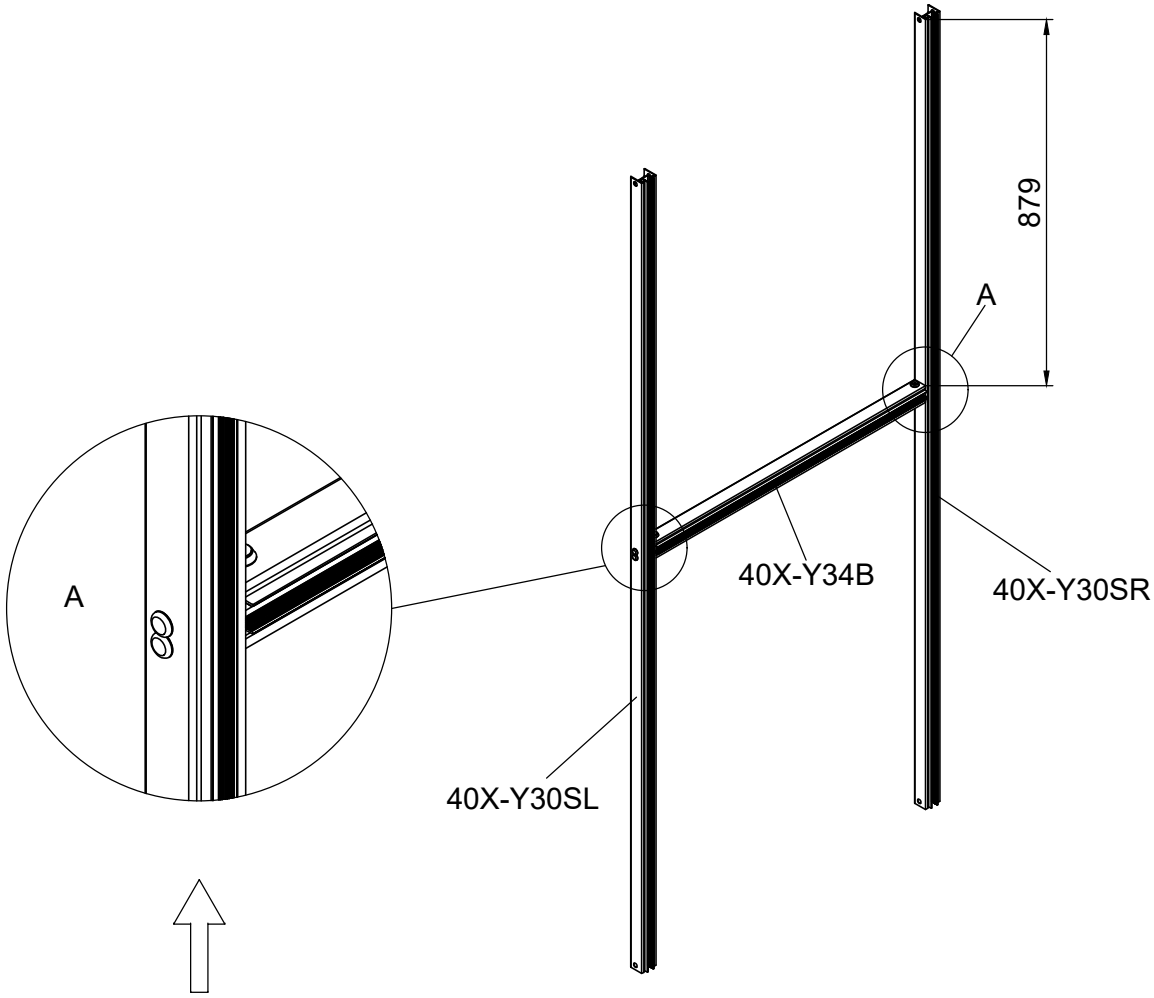

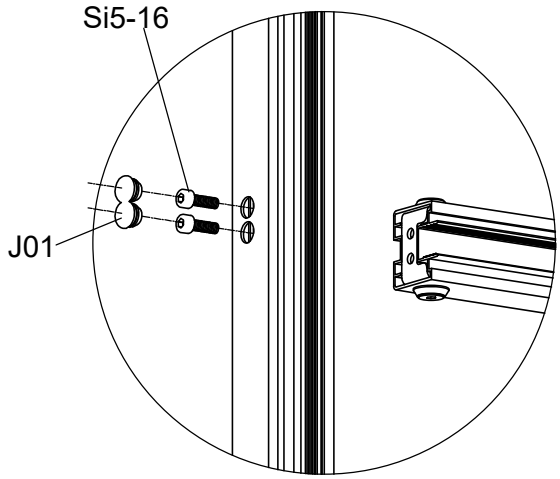

Part	NO.	QTY.	Length(MM)
	40X-Y30	6	1810
	Si6-16	16	PCS
	J05	16	PCS

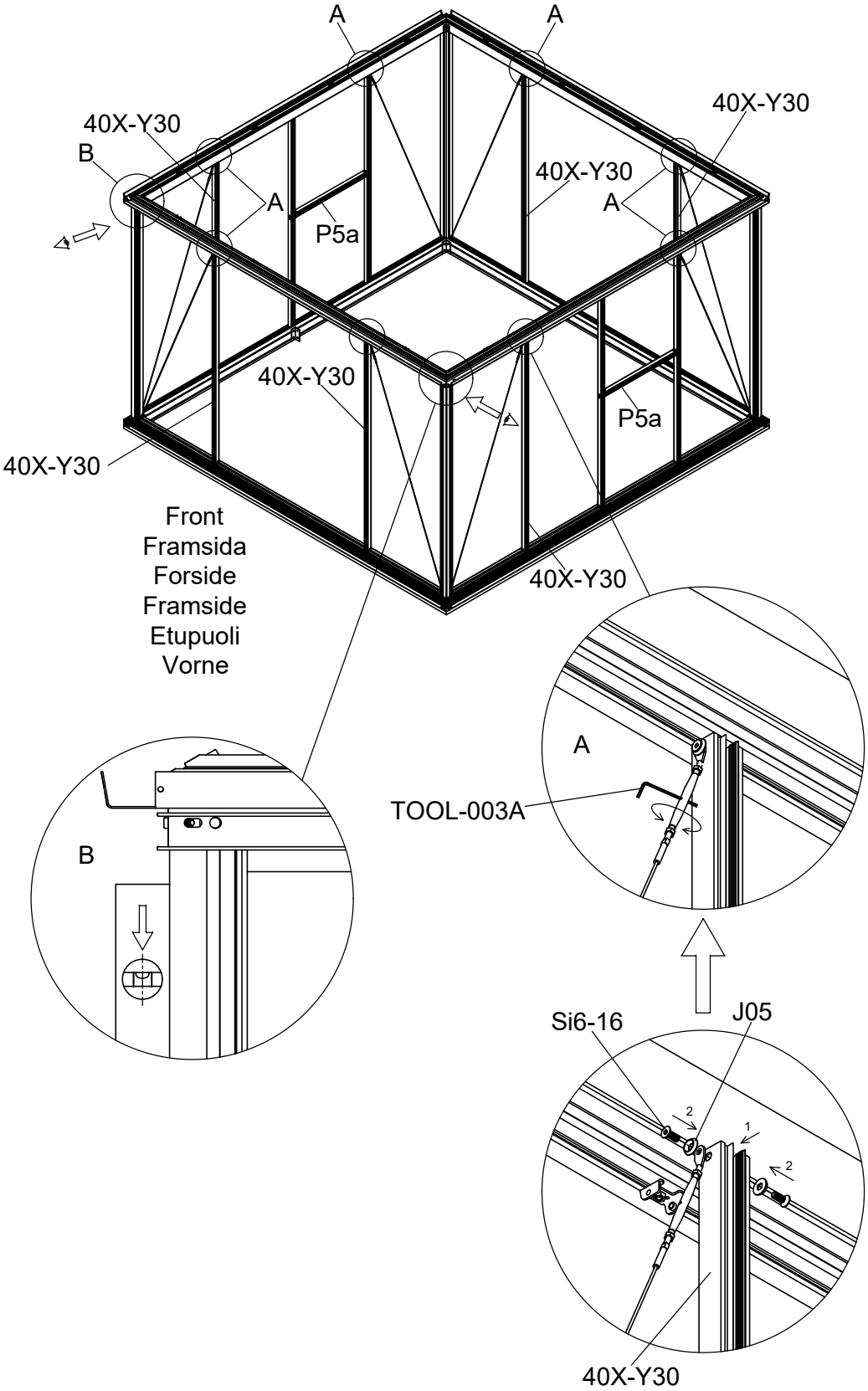

Part	NO.	QTY.	Length(MM)
	40X-Y30	1	1810
	Si6-16	28	PCS
	J05	28	PCS

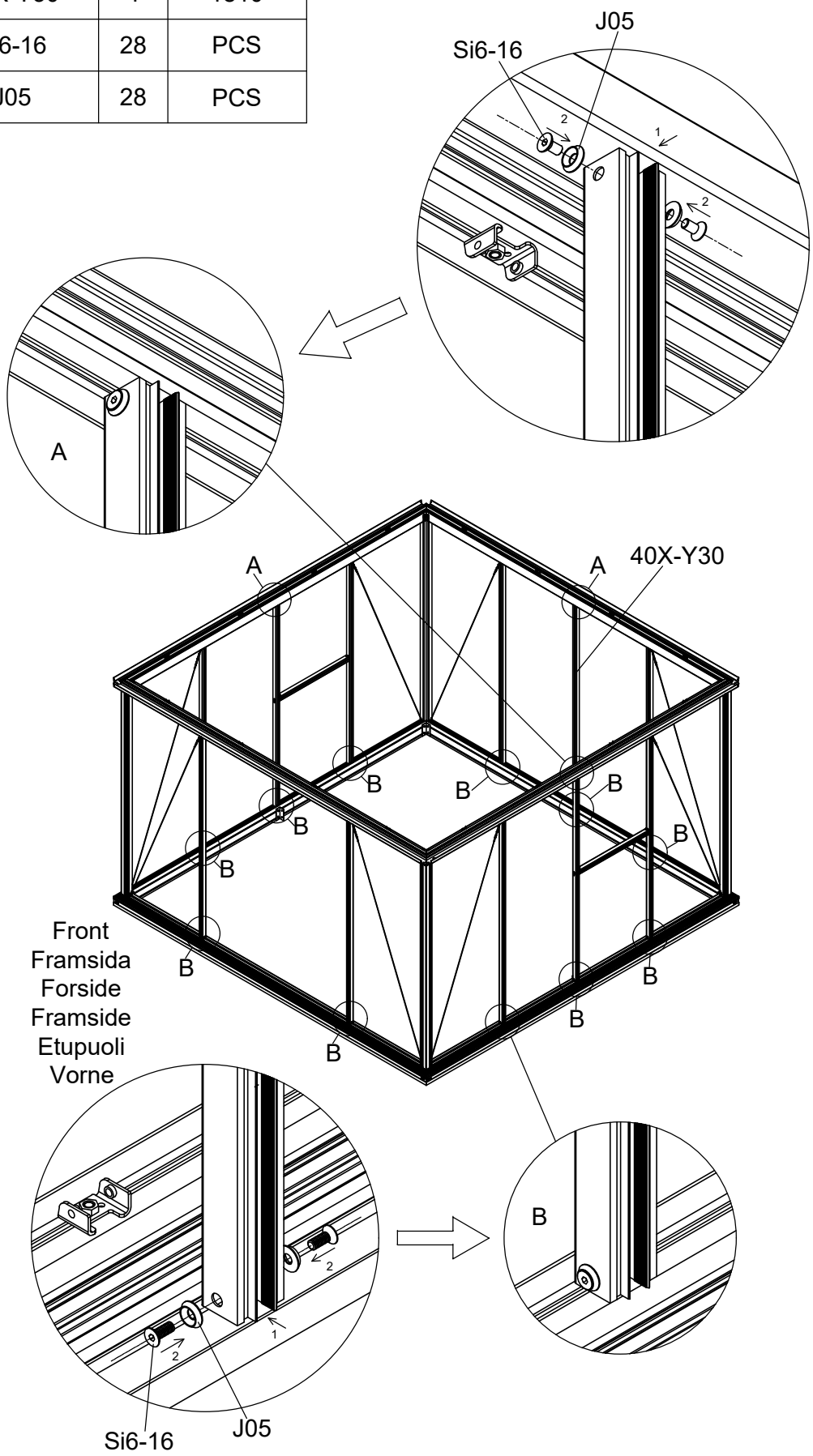

Part	NO.	QTY.	Length(MM)
	30X-Y63	4	432
	30X-Y63-B	4	290
	7B26-018	4	PCS
	W02	4	22
	Si6-16	16	PCS
	J05	16	PCS
	S6-10	8	PCS

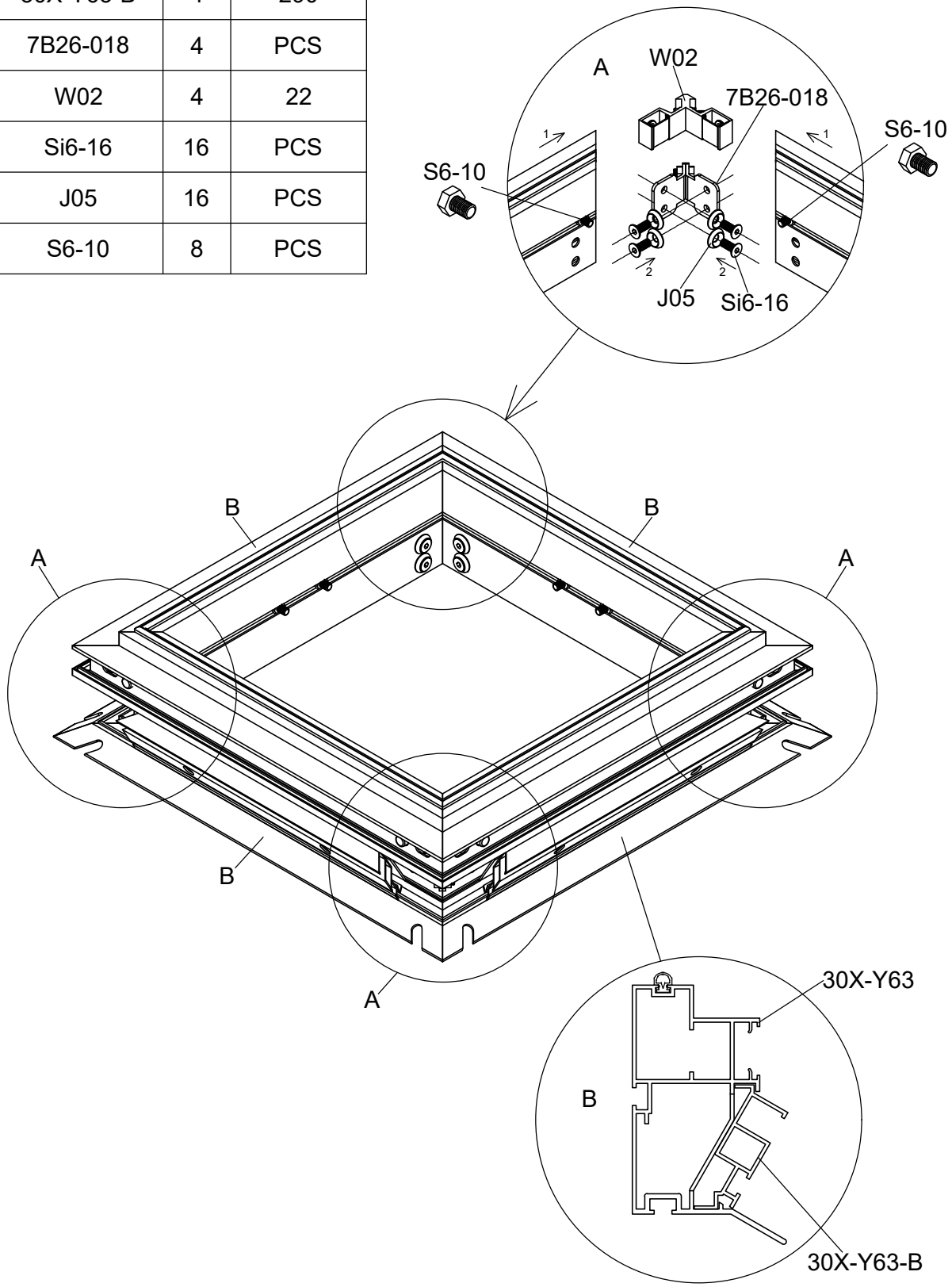

Part	NO.	QTY.	Length(MM)
	30X-Y21-4	1	2128
	30X-Y32L-4	1	1278
	30X-Y31R-4	1	411
	30X-Y31L-4	1	411
	M6-8	6	PCS
	Si6-16	6	PCS
	J05	6	PCS
	Mi8	2	PCS
	S8-12	2	PCS

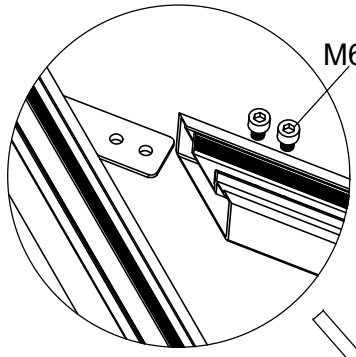

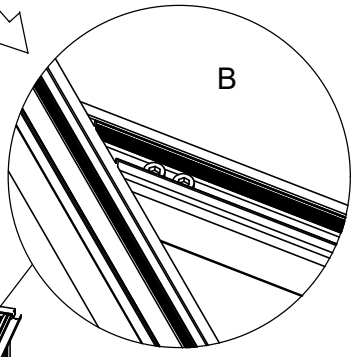

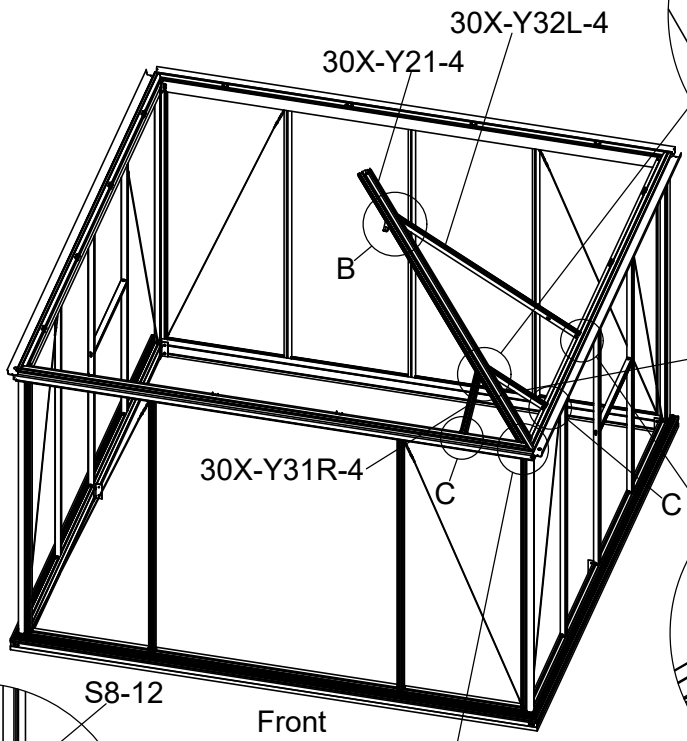

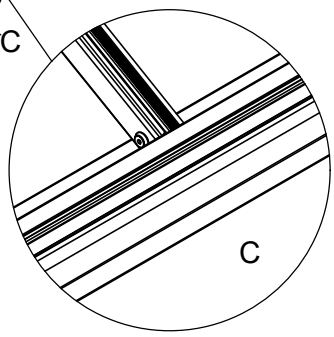

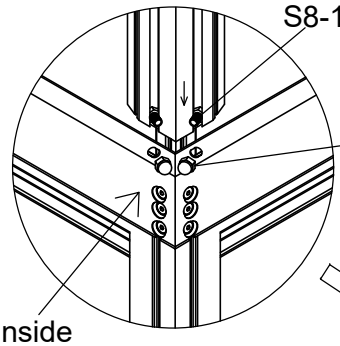

Front
Framsida
Forside
Framside
Etupuoli
Vorne

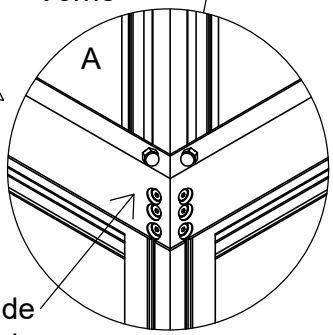

Inside
Insida
Inderside
Innside
Sisäpuoli
Innen

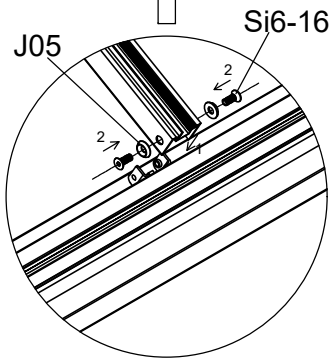

Part	NO.	QTY.	Length(MM)
	Mi8	2	PCS
	S8-12	2	PCS

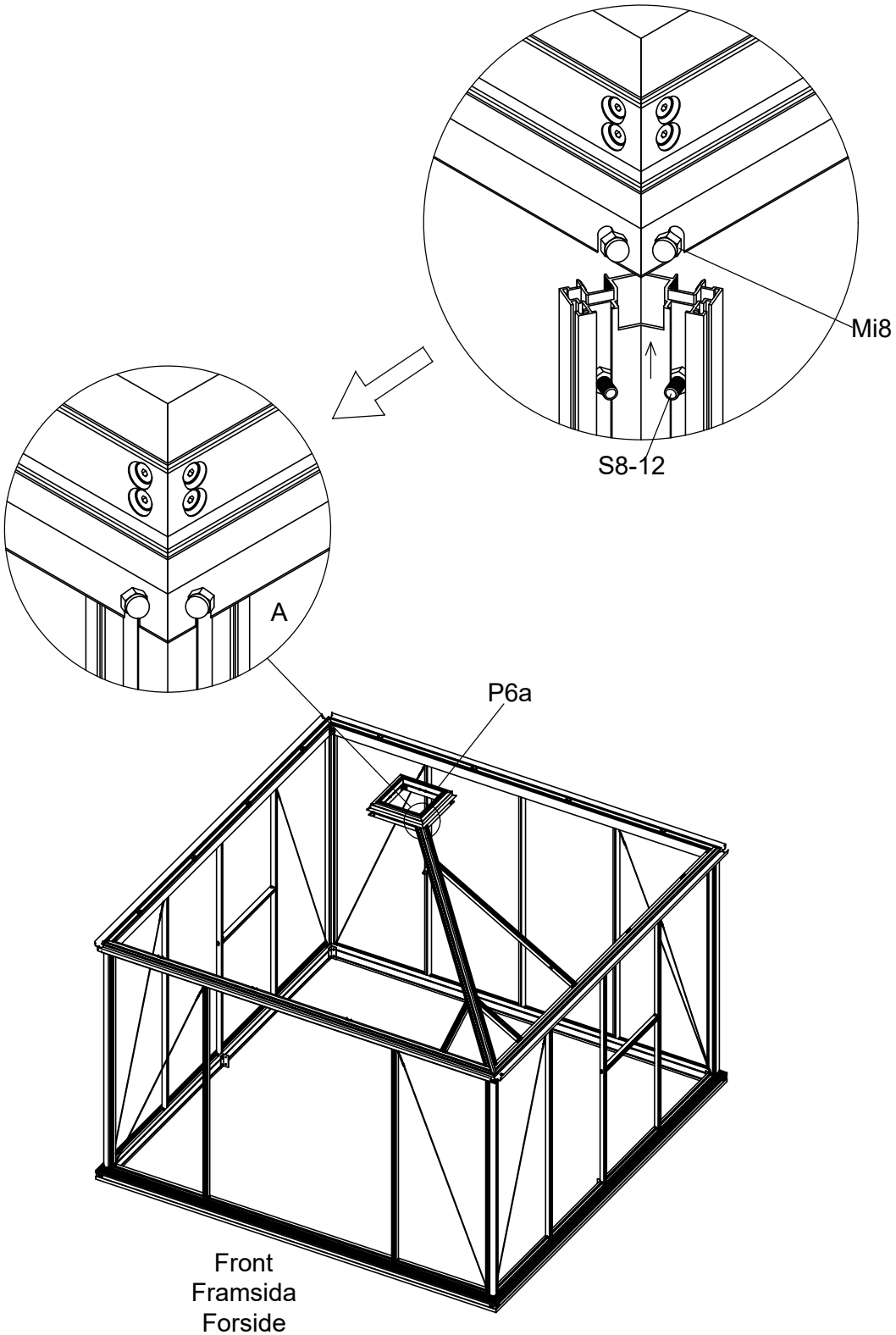

Front
Framsida
Forside
Framside
Etupuoli
Vorne

Part	NO.	QTY.	Length(MM)
	30X-Y21-4	3	2128
	Mi8	12	PCS
	S8-12	12	PCS

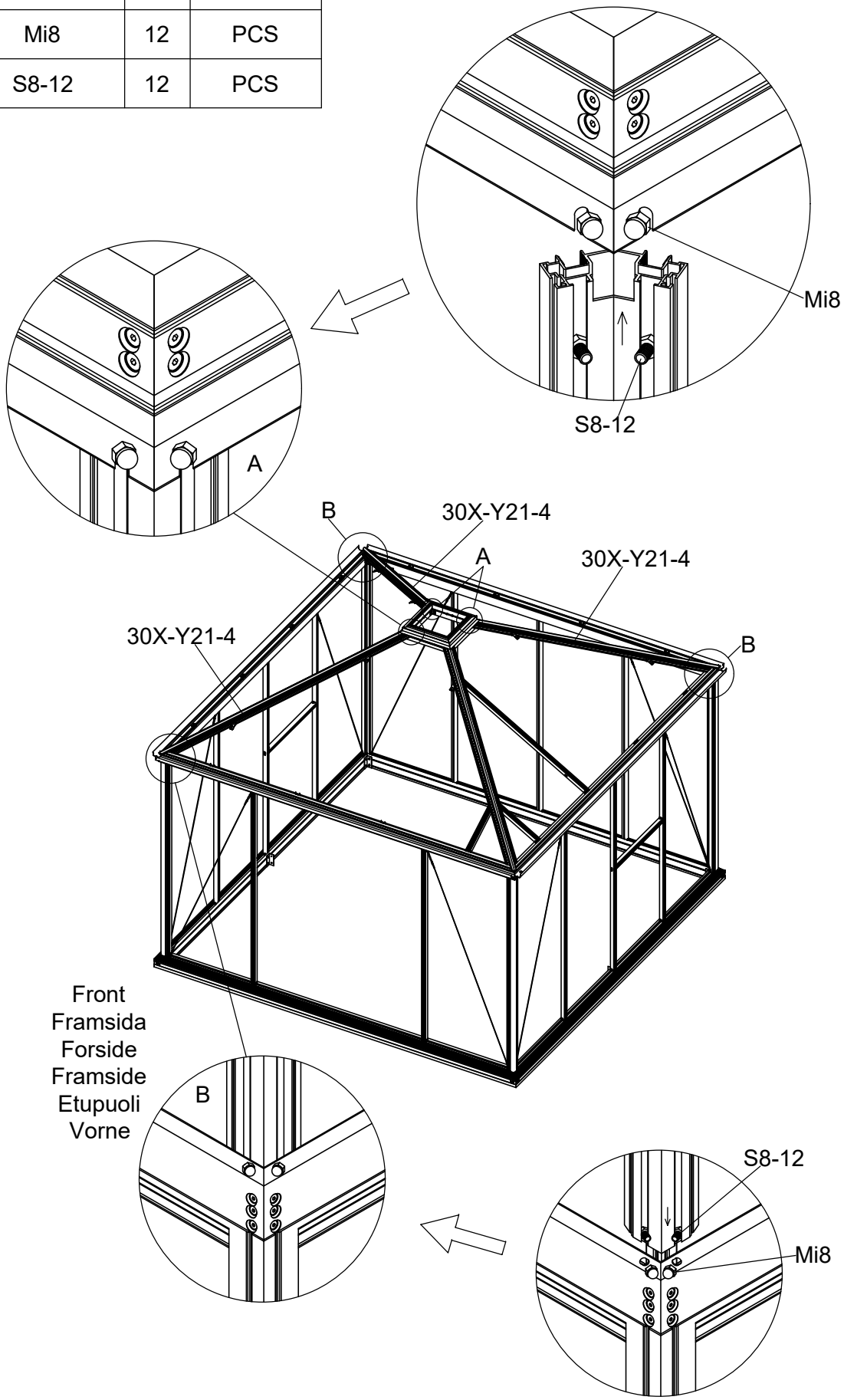

Part	NO.	QTY.	Length(MM)
	30X-Y33R-4	2	1278
	30X-Y33L-4	2	1278
	40X-Y34B	4	713
	Si5-16	16	PCS
	J01	16	PCS

2 PCS

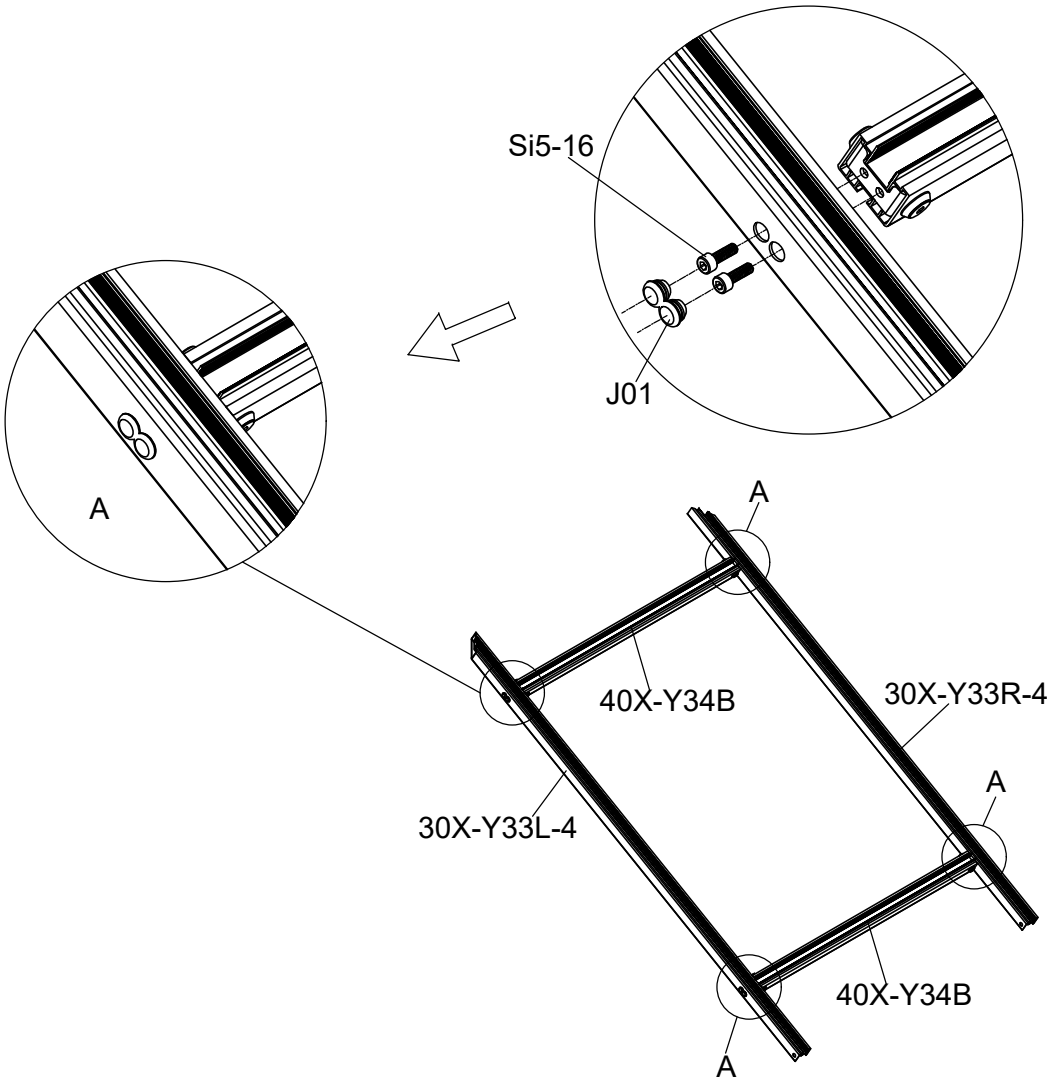

Part	NO.	QTY.	Length(MM)
	30X-Y32R-4	2	1278
	30X-Y32L-4	1	1278
	30X-Y31R-4	3	411
	30X-Y31L-4	3	411
	M6-8	26	PCS
	Si6-16	26	PCS
	J05	26	PCS

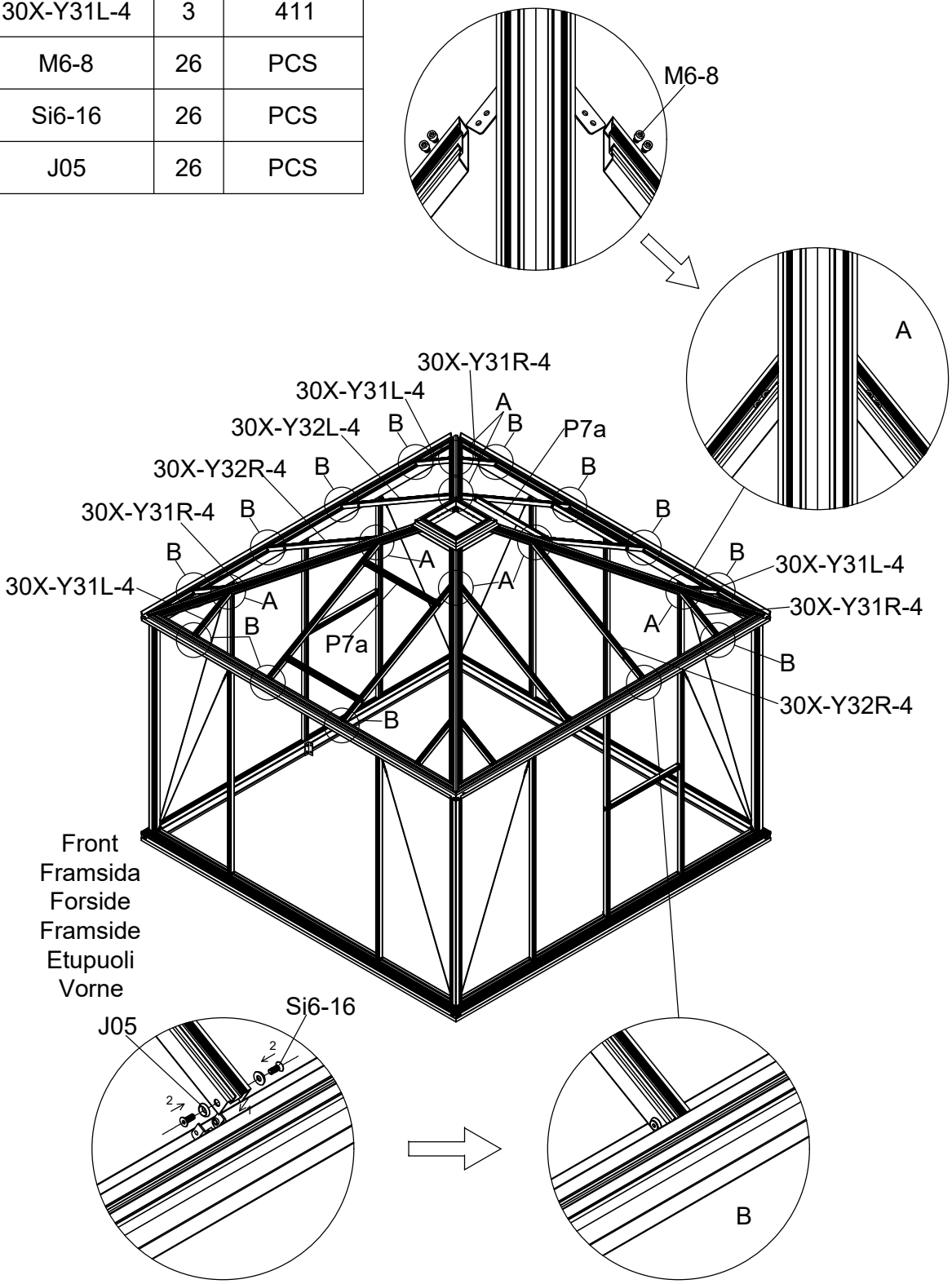

Part	NO.	QTY.	Length(MM)
	Z4.2-13	8	PCS
	7C28-004	8	PCS

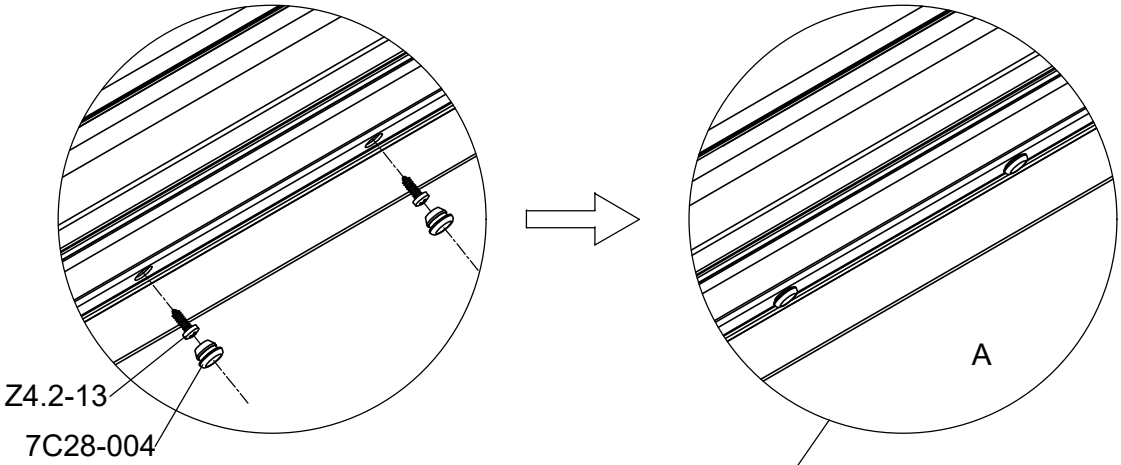

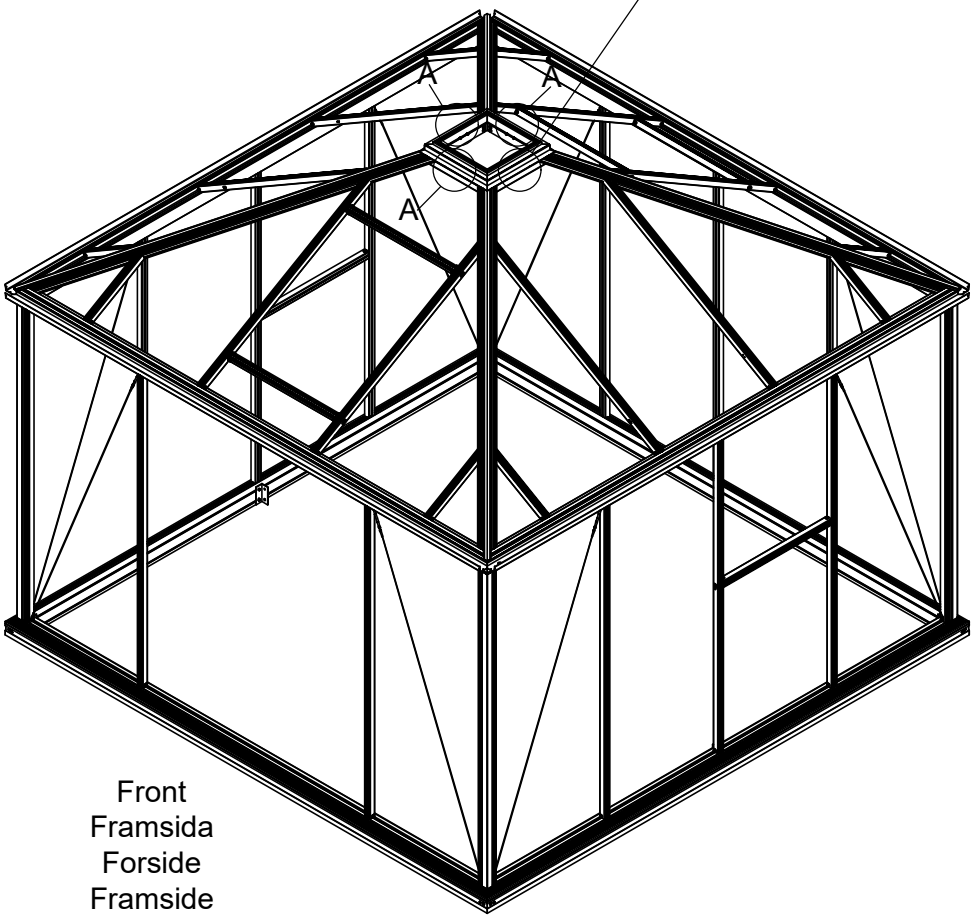

Front
Framsida
Forside
Framside
Etupuoli
Vorne

Part	NO.	QTY.	Length(MM)
	730×1836	5	1836
	730×919	1	919

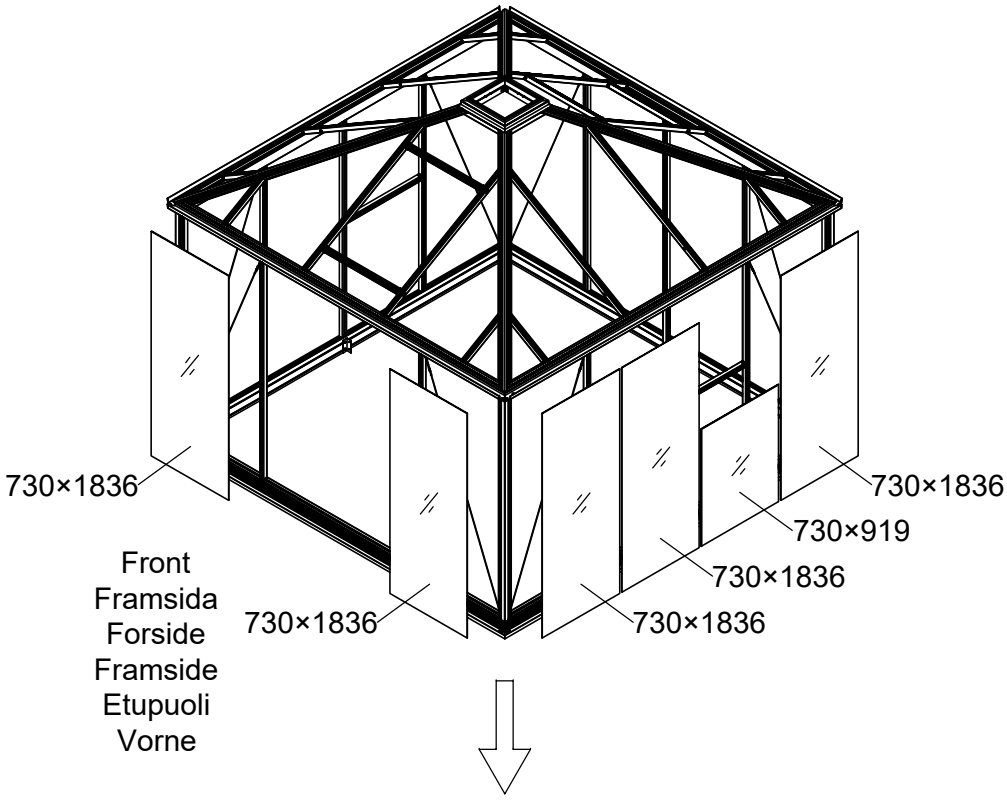

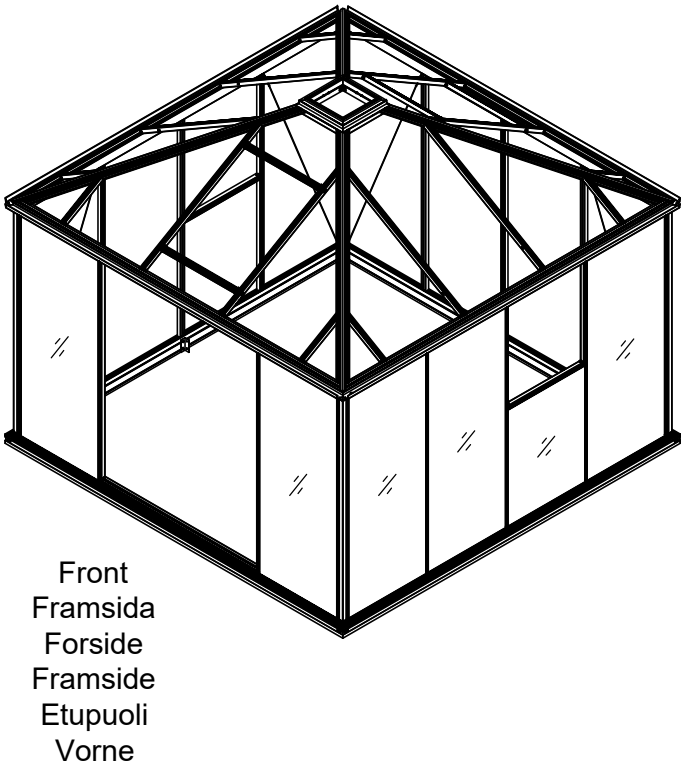

Part	NO.	QTY.	Length(MM)
	730×1836	7	1836
	730×919	1	919

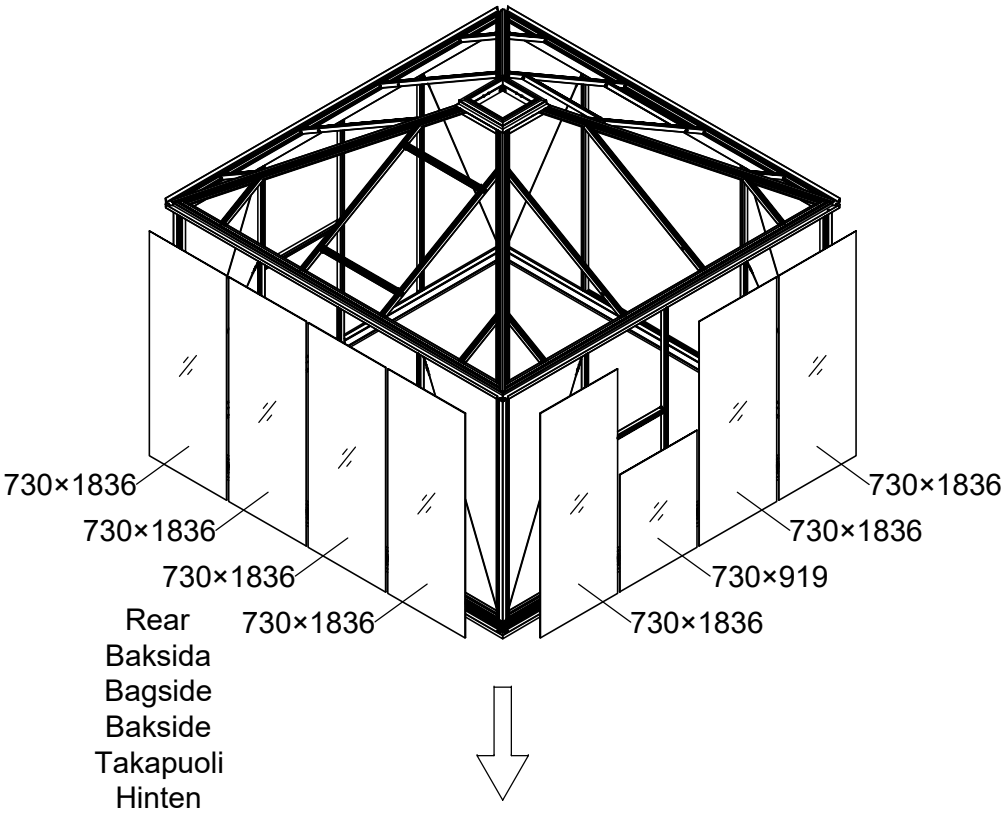

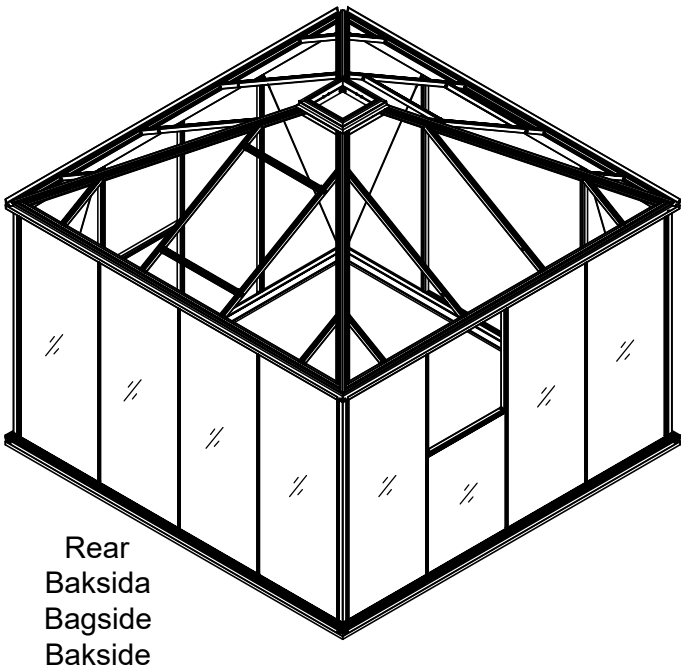

Part	NO.	QTY.	Length(MM)
	40X-Y15-4	4	3149

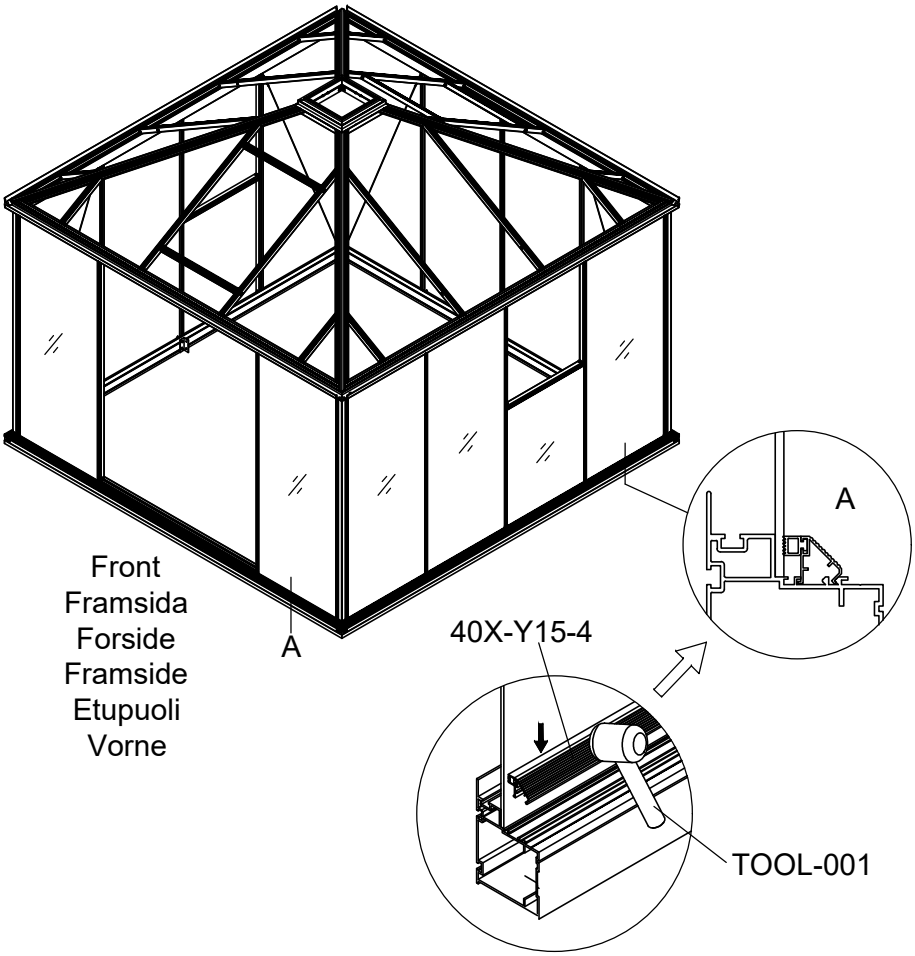

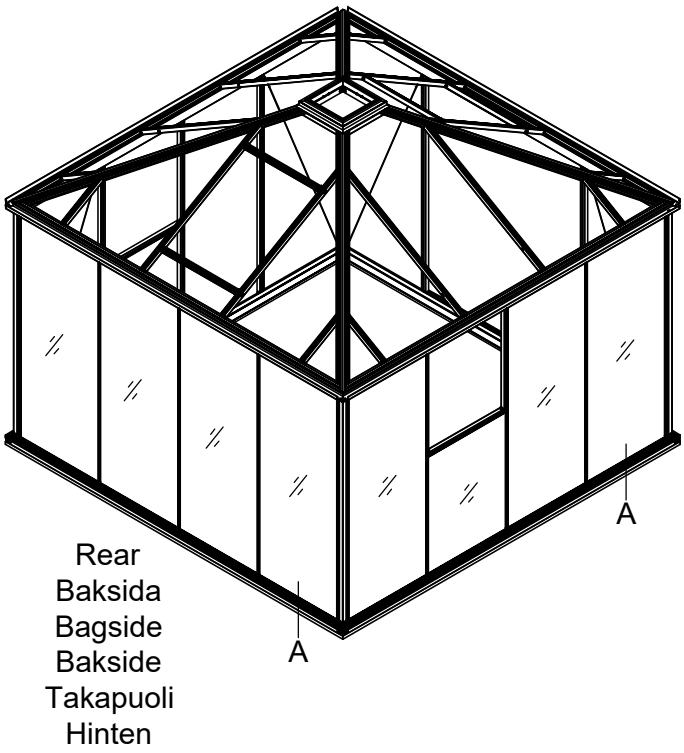

Part	NO.	QTY.	Length(MM)
	40X-Y01	8	1809
	40X-Y02	1	1809
	40X-Y07	1	712

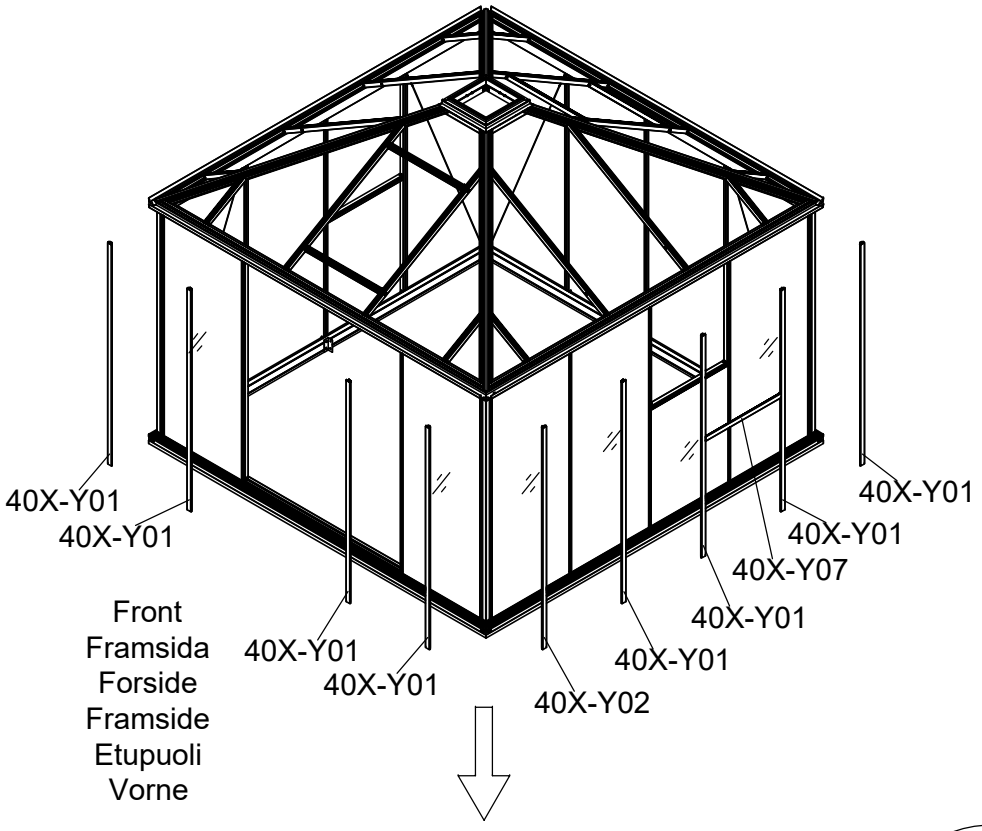

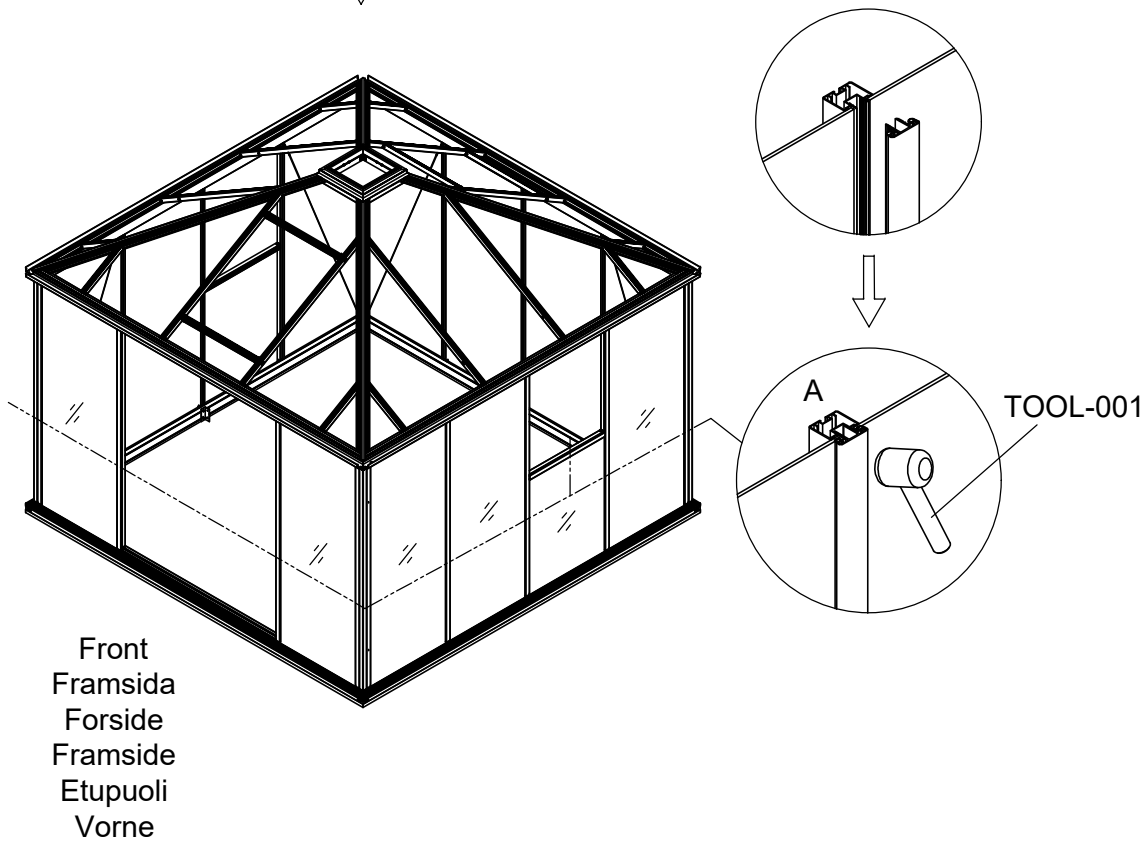

Part	NO.	QTY.	Length(MM)
	40X-Y01	9	1809
	40X-Y02	1	1809
	40X-Y07	1	712

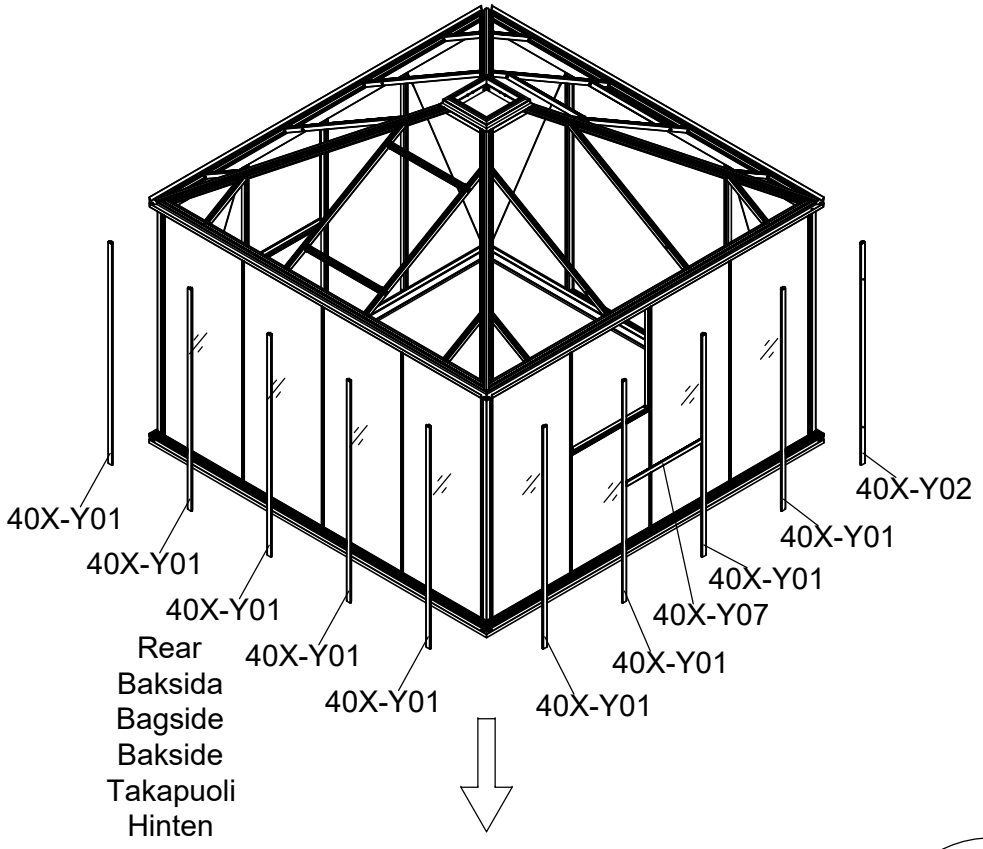

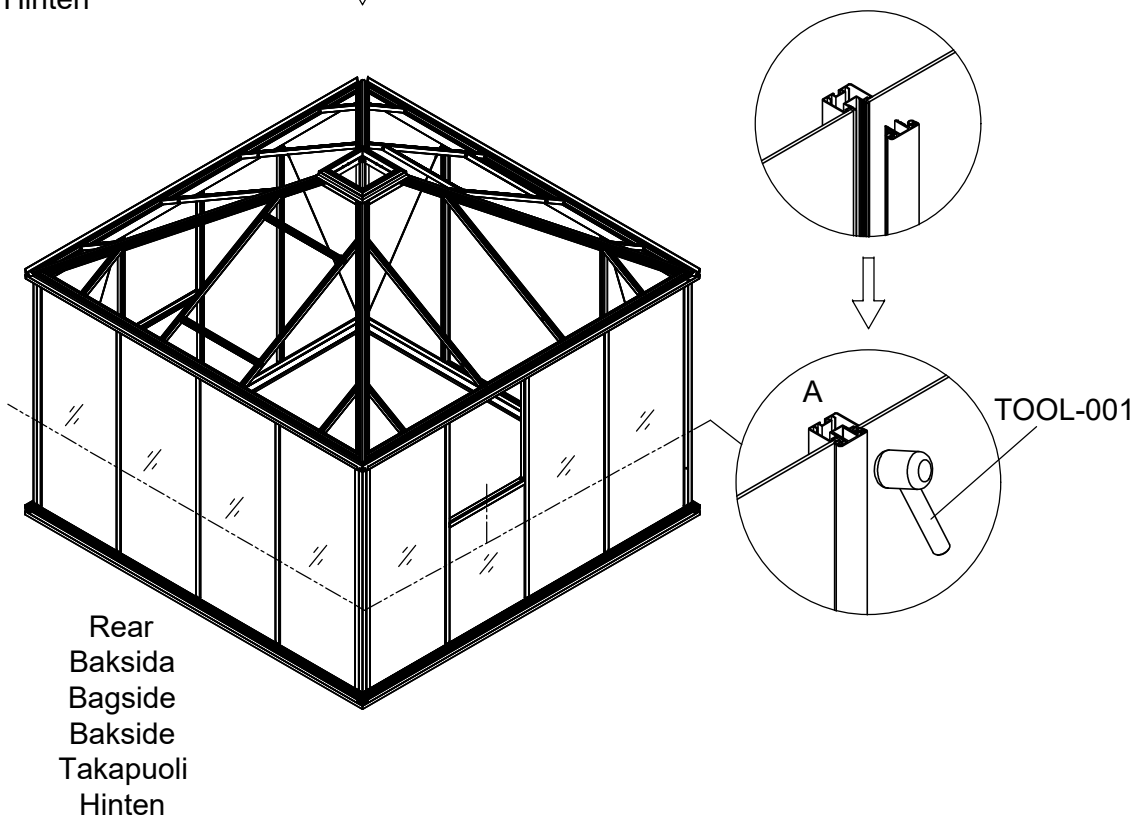

Part	NO.	QTY.	Length(MM)
	7C26-007N	9M	

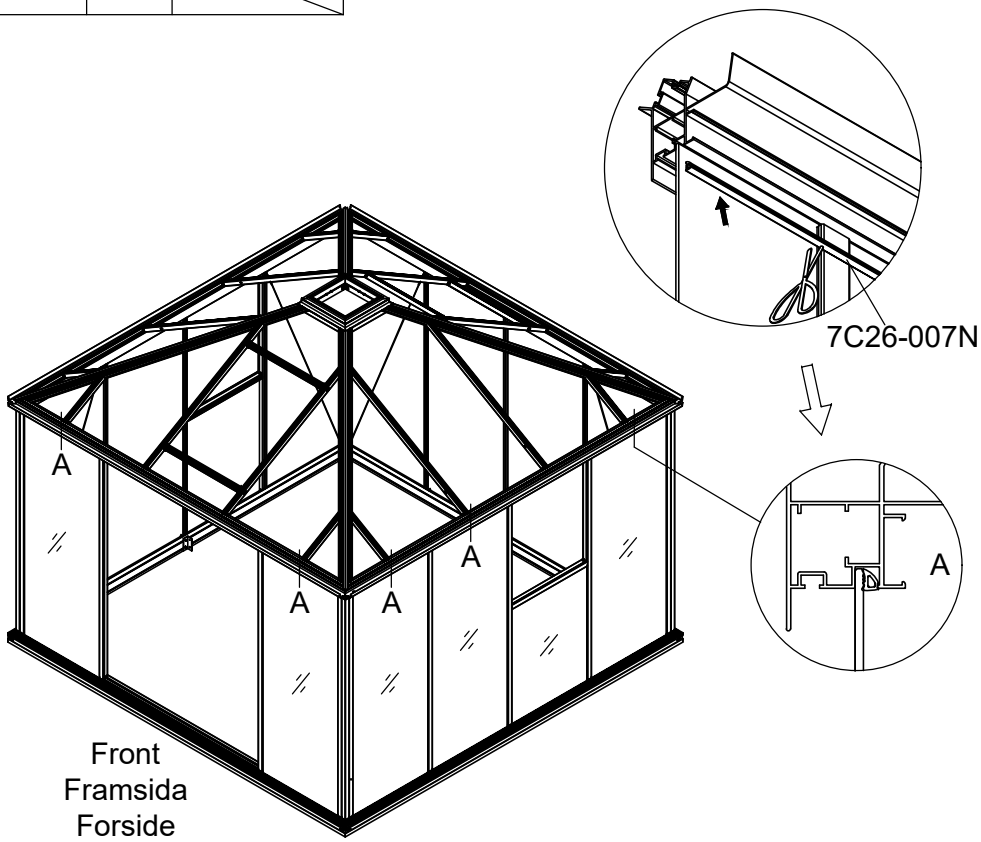

Front
Framsida
Forside
Framside
Etupuoli
Vorne

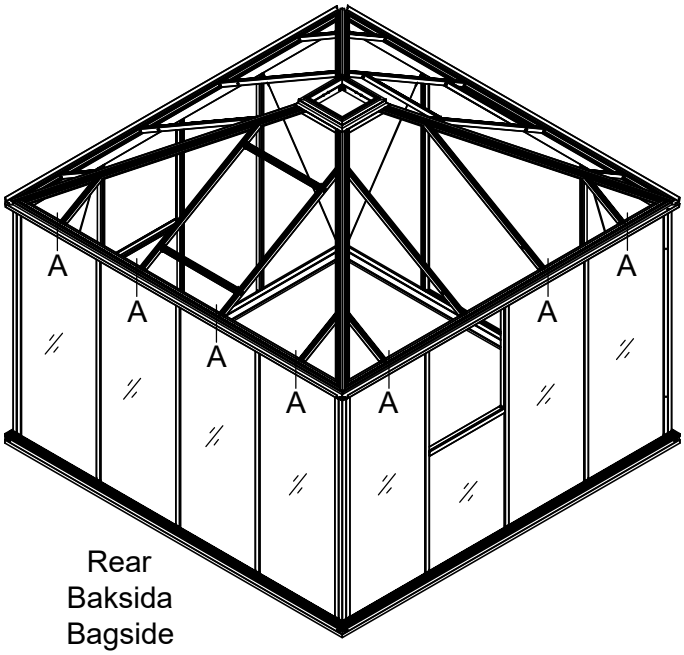

Rear
Baksida
Bagside
Bakside
Takapuoli
Hinten

Part	NO.	QTY.	Length(MM)
	372×429	8	429
	730×1297	8	1297
	730×1572	2	1572
	730×415	2	730
	730×235	2	730

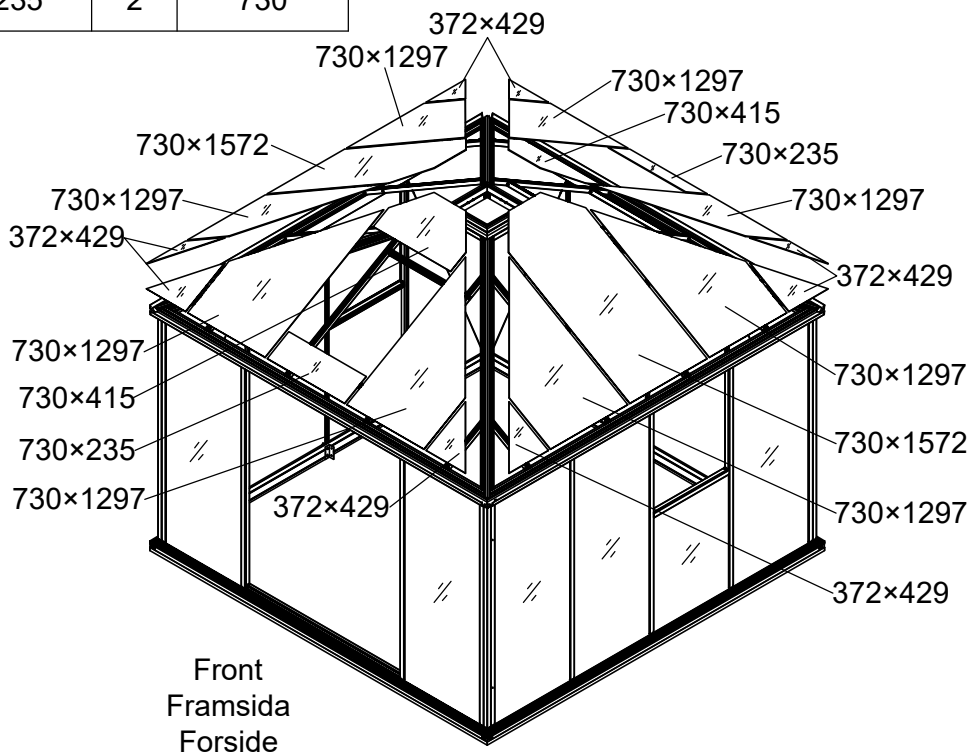

Front
Framsida
Forside
Framside
Etupuoli
Vorne

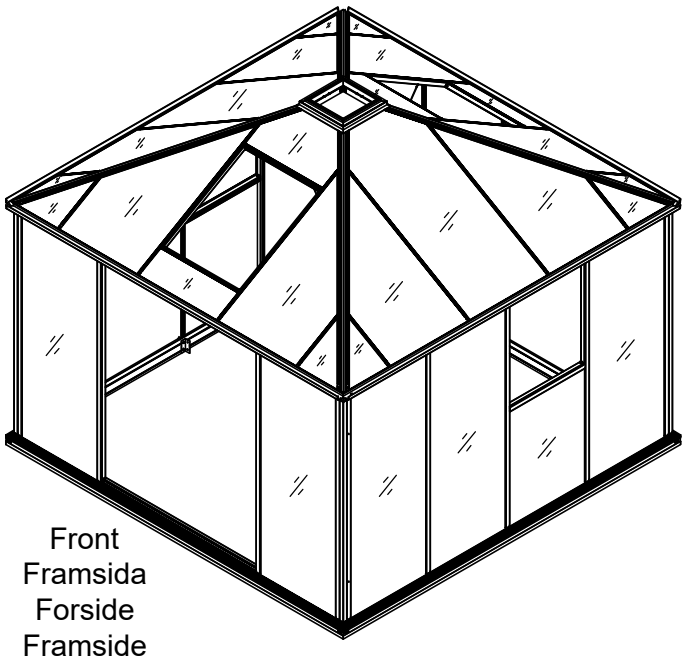

Front
Framsida
Forside
Framside
Etupuoli
Vorne

Part	NO.	QTY.	Length(MM)
	30X-Y03R-4	2	1317
	30X-Y03L-4	2	1317
	30X-Y05R-4	2	1317
	30X-Y05L-4	2	1317
	30X-Y04R-4	4	450
	30X-Y04L-4	4	450
	40X-Y07	2	712
	30X-Y07	2	712

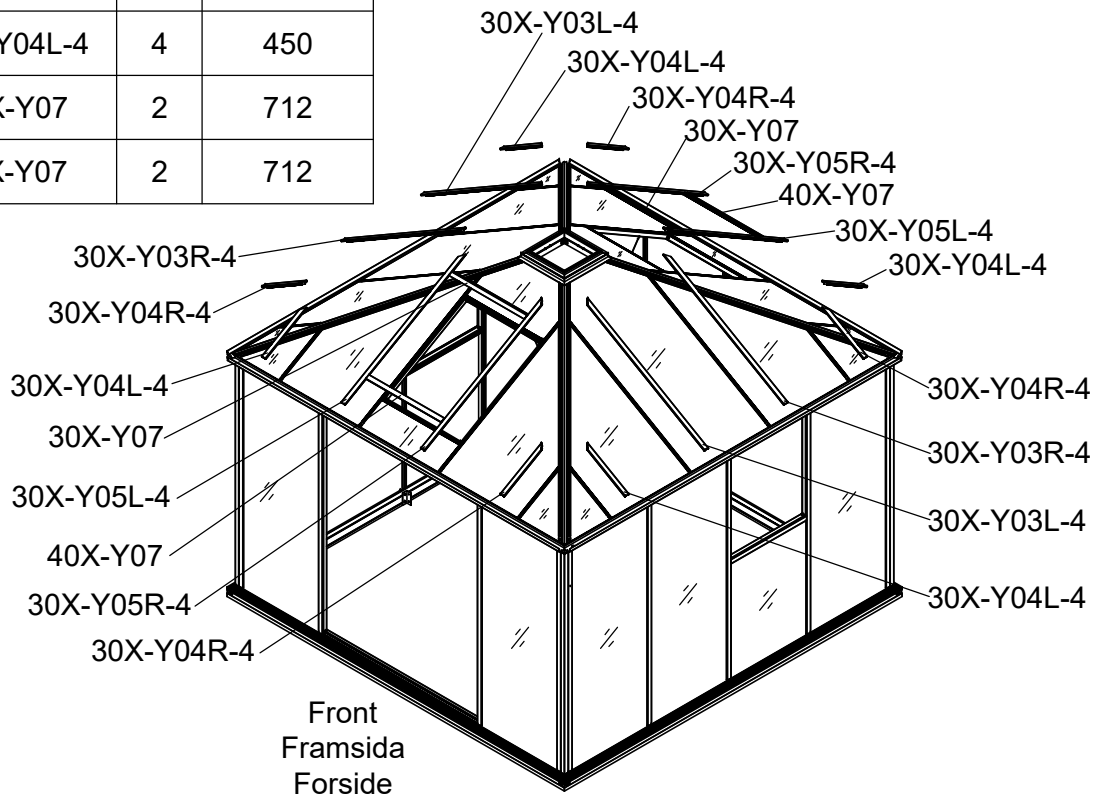

Front
Framsida
Forside
Framside
Etupuoli
Vorne

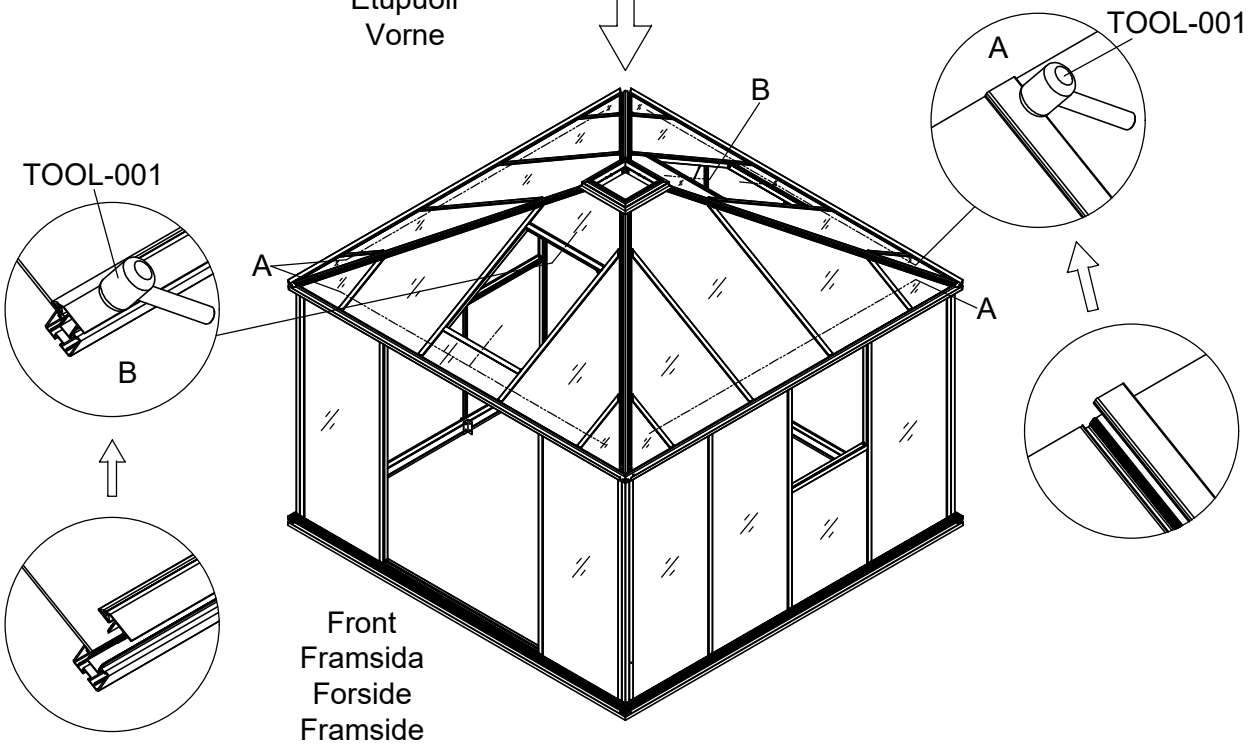

Front
Framsida
Forside
Framside
Etupuoli
Vorne

Part	NO.	QTY.	Length(MM)
	30X-Y08R-4	4	2099
	30X-Y08L-4	4	2099

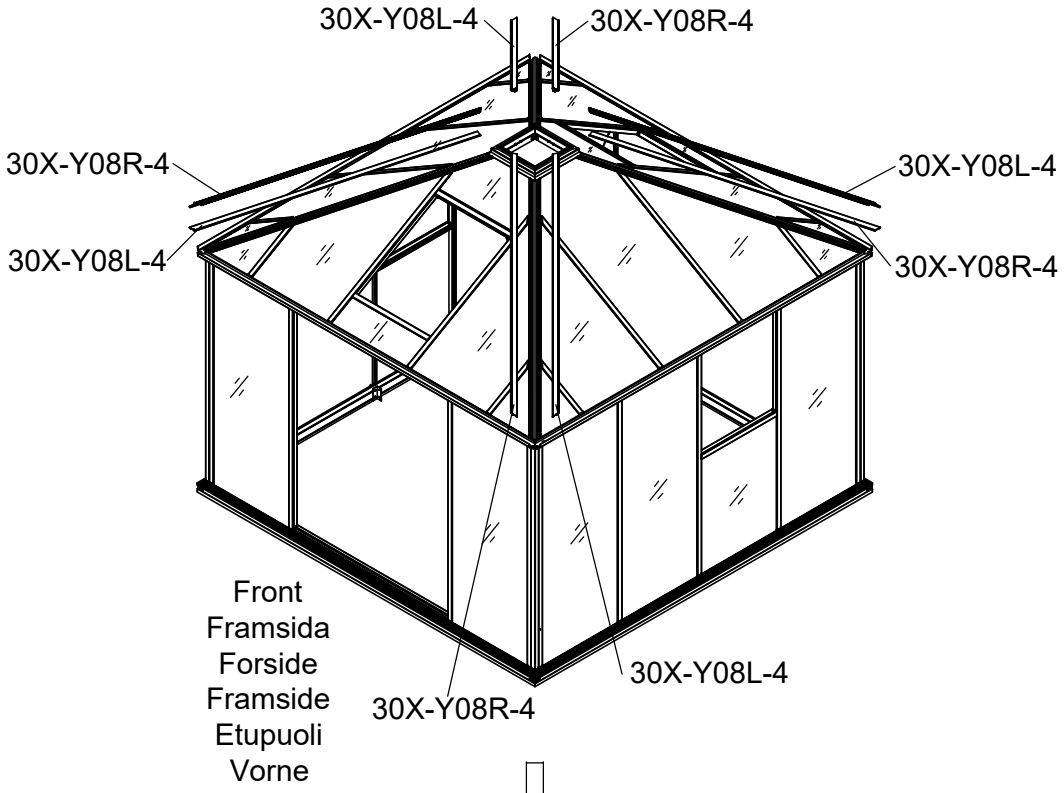

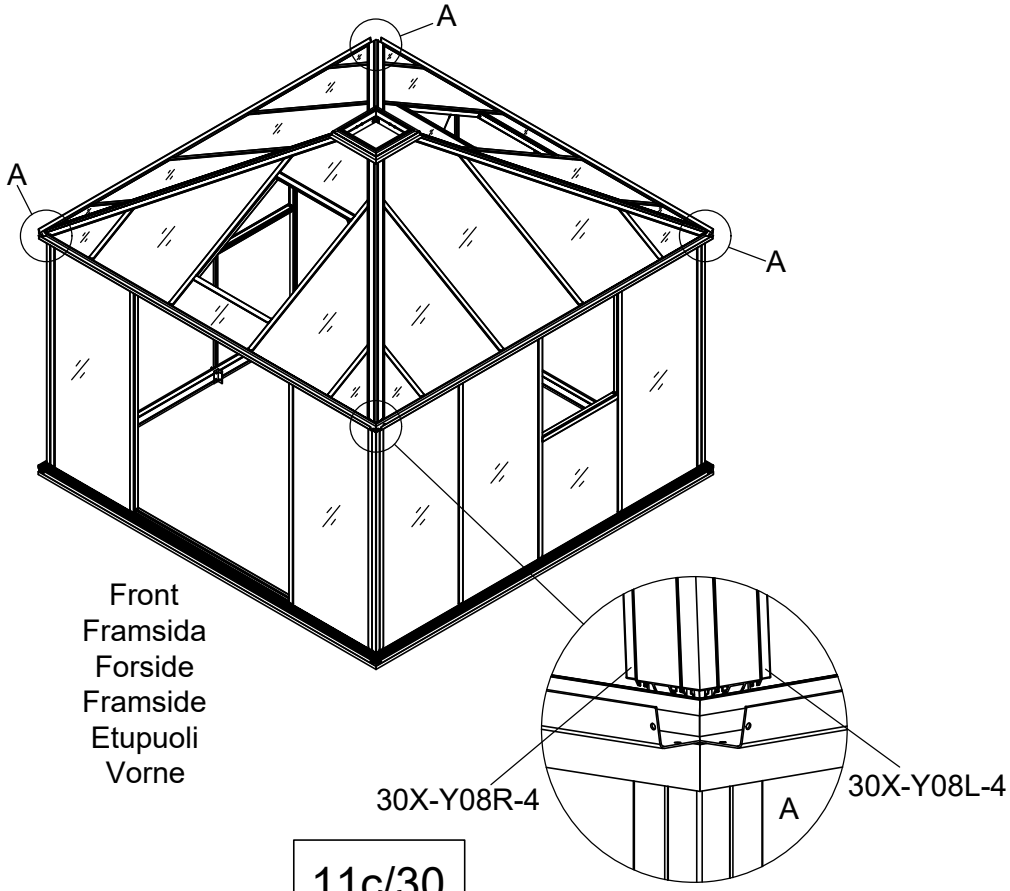

Part	NO.	QTY.	Length(MM)
	J08	1	PCS
	7C26-009A	1.2M	

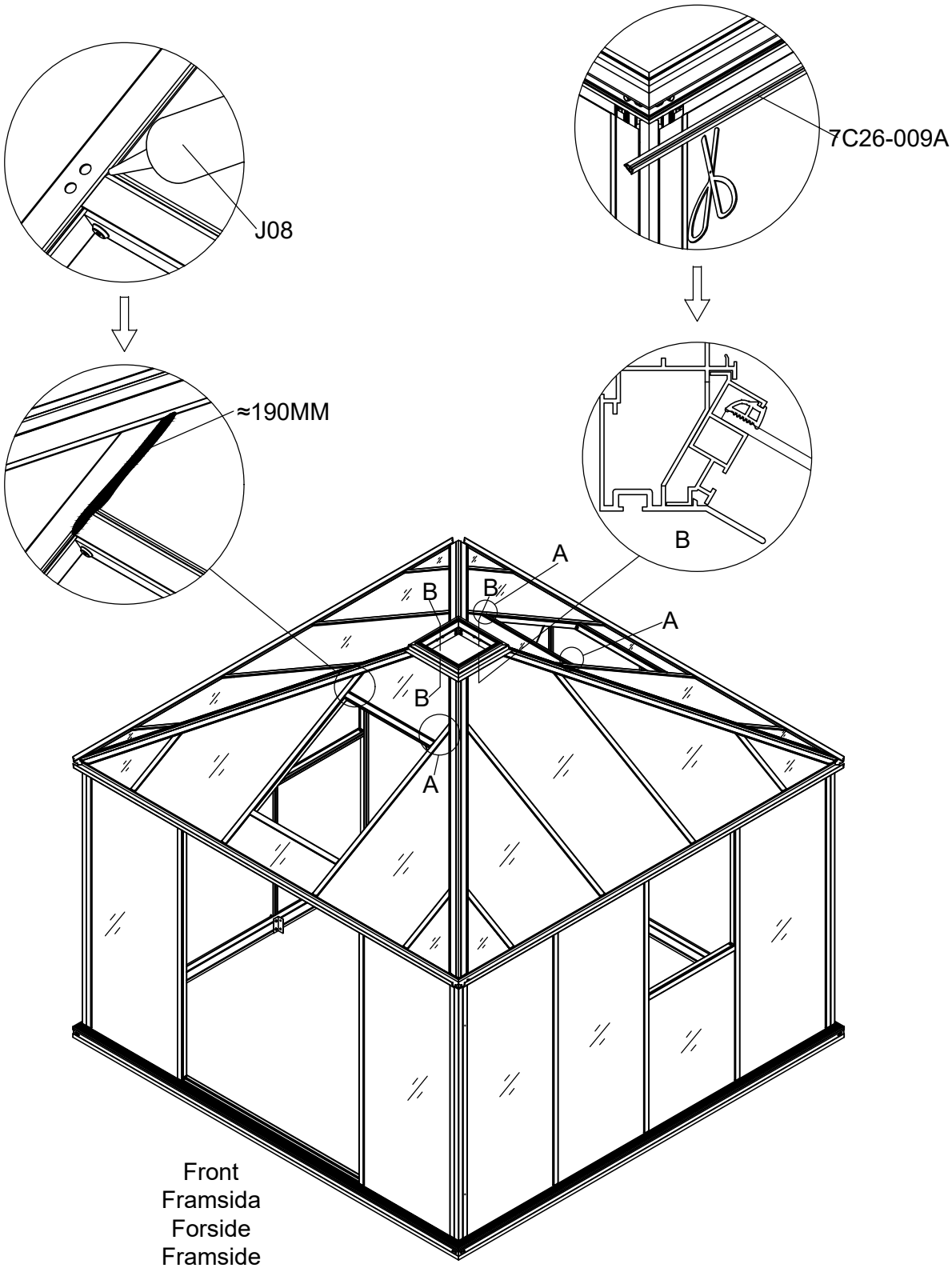

Front
Framsida
Forside
Framside
Etupuoli
Vorne

Part	NO.	QTY.	Length(MM)
	30X-Y63-A	4	452

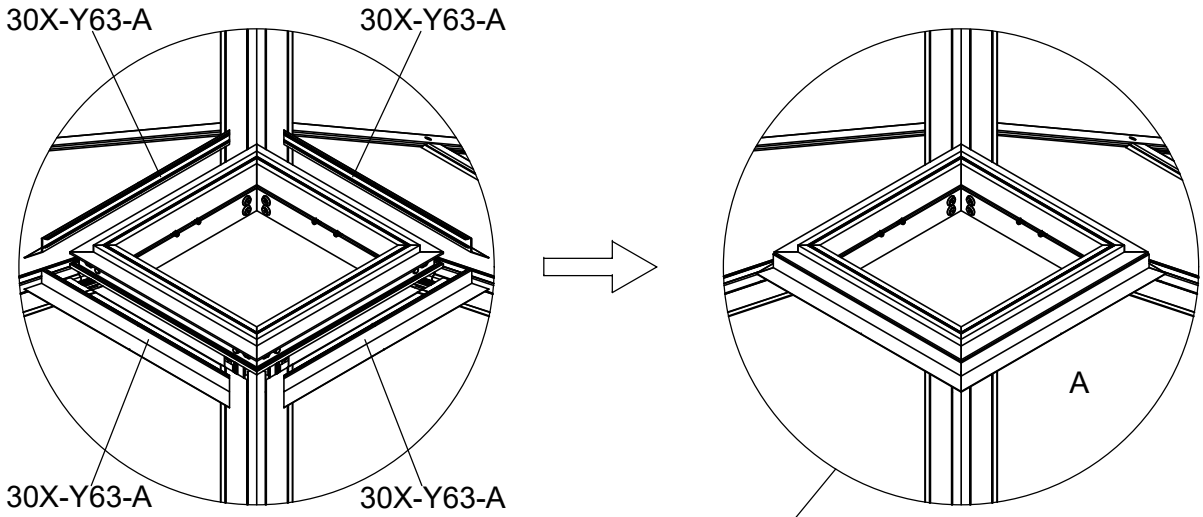

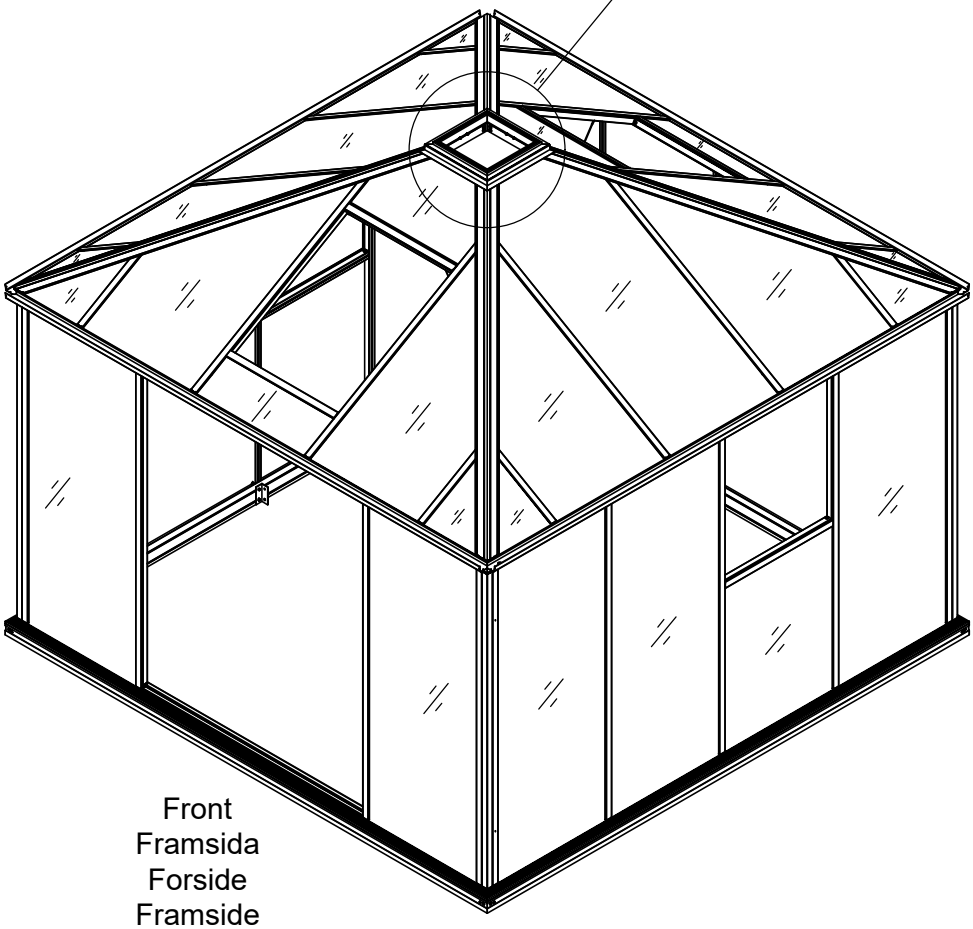

Front
Framsida
Forside
Framside
Etupuoli
Vorne

Part	NO.	QTY.	Length(MM)
	40X-Y90	2	1805
	40X-Y91R	1	1805
	40X-Y91L	1	1805
	40X-Y92R	1	767
	40X-Y92L	1	767
	40X-Y93	2	767
	W03	8	30
	W04	16	PCS

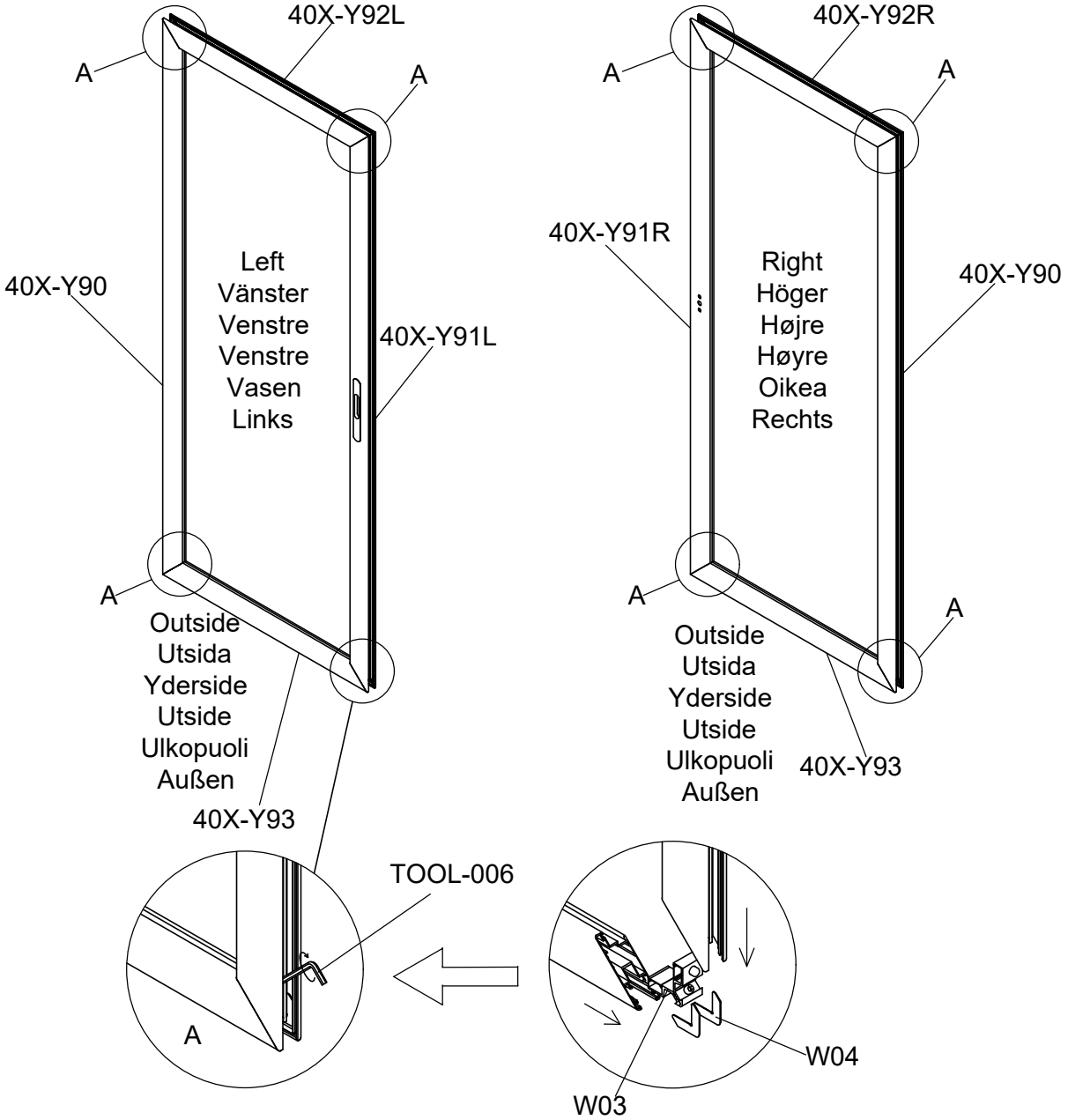

Part	NO.	QTY.	Length(MM)
	658×1695	1	1695
	40X-Y95	2	1704
	40X-Y96	2	666

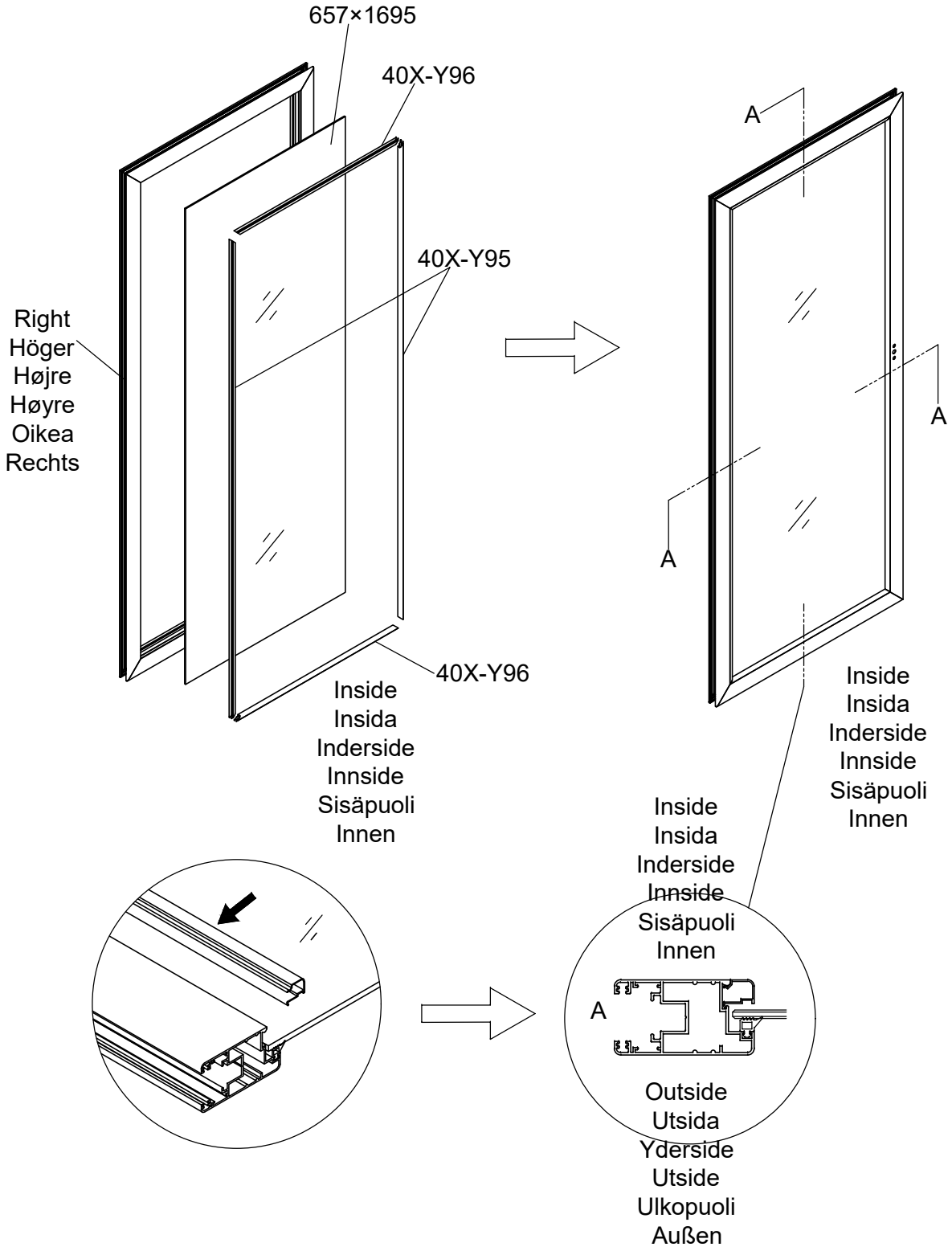

Part	NO.	QTY.	Length(MM)
	658×1695	1	1695
	40X-Y95	2	1704
	40X-Y96	2	666

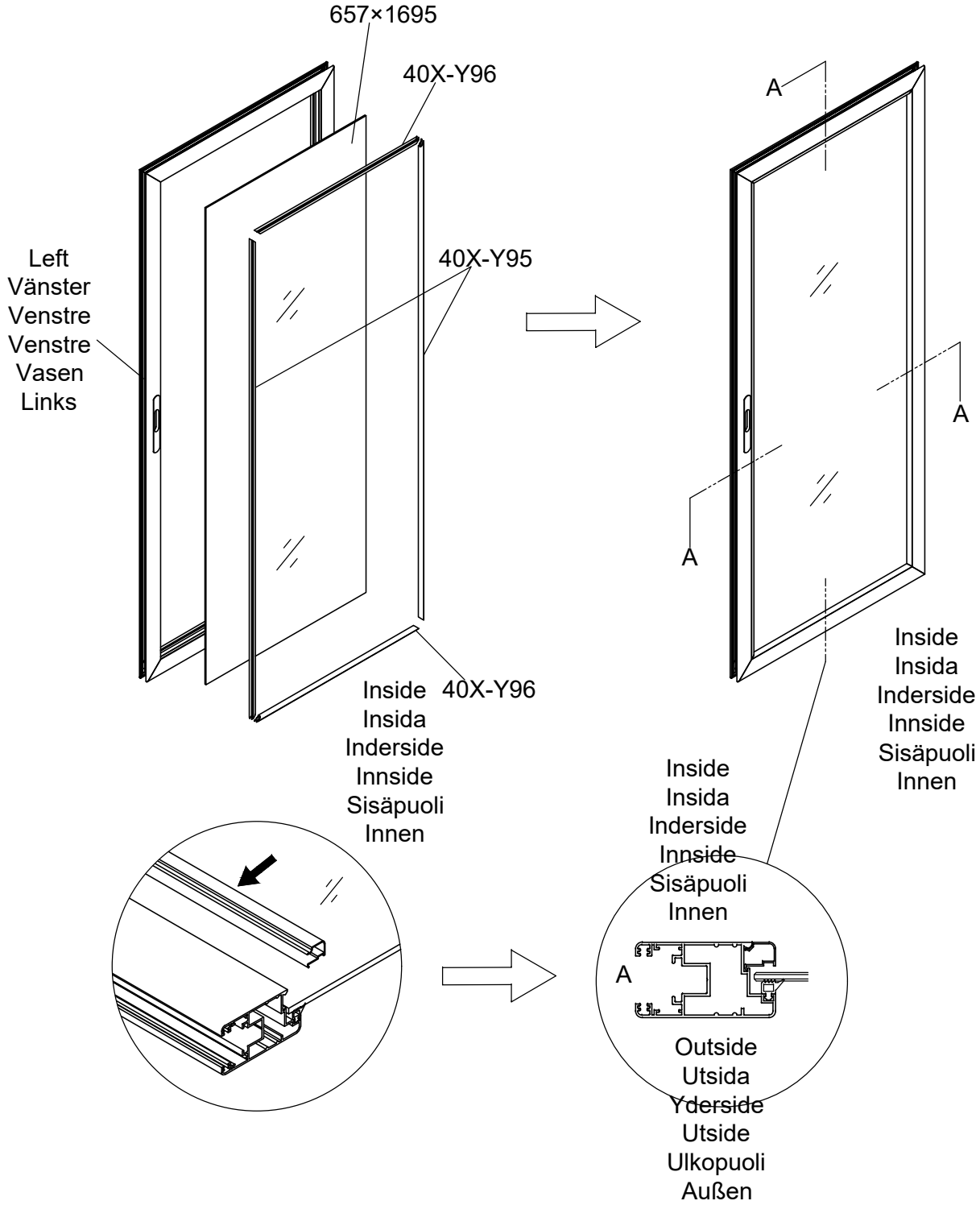

Part	NO.	QTY.	Length(MM)
	MCJT002	11M	

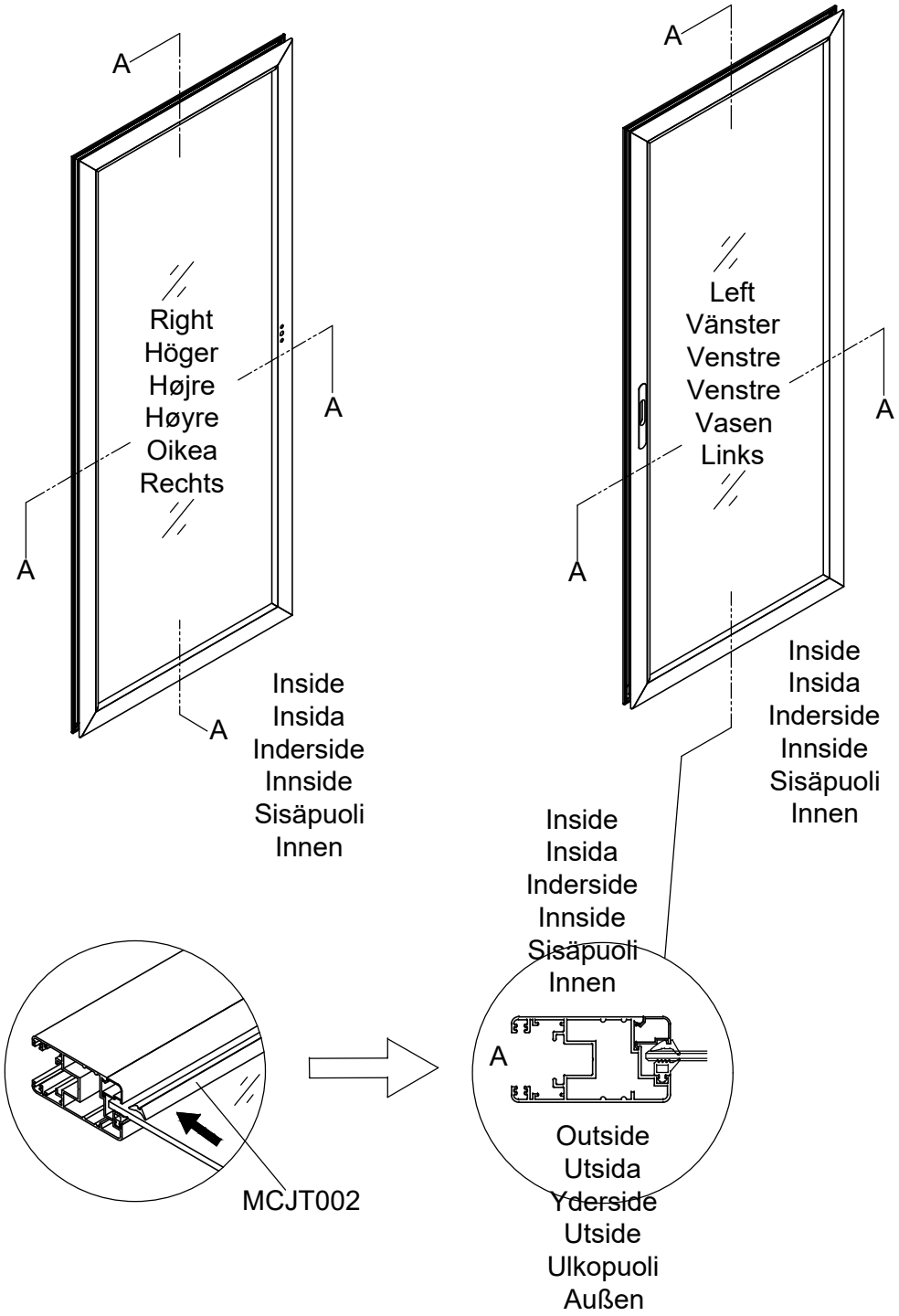

Part	NO.	QTY.	Length(MM)
	40X-Y97R-C	1	1799
	NS1106A	1	1790
	Z4.2-13	4	PCS

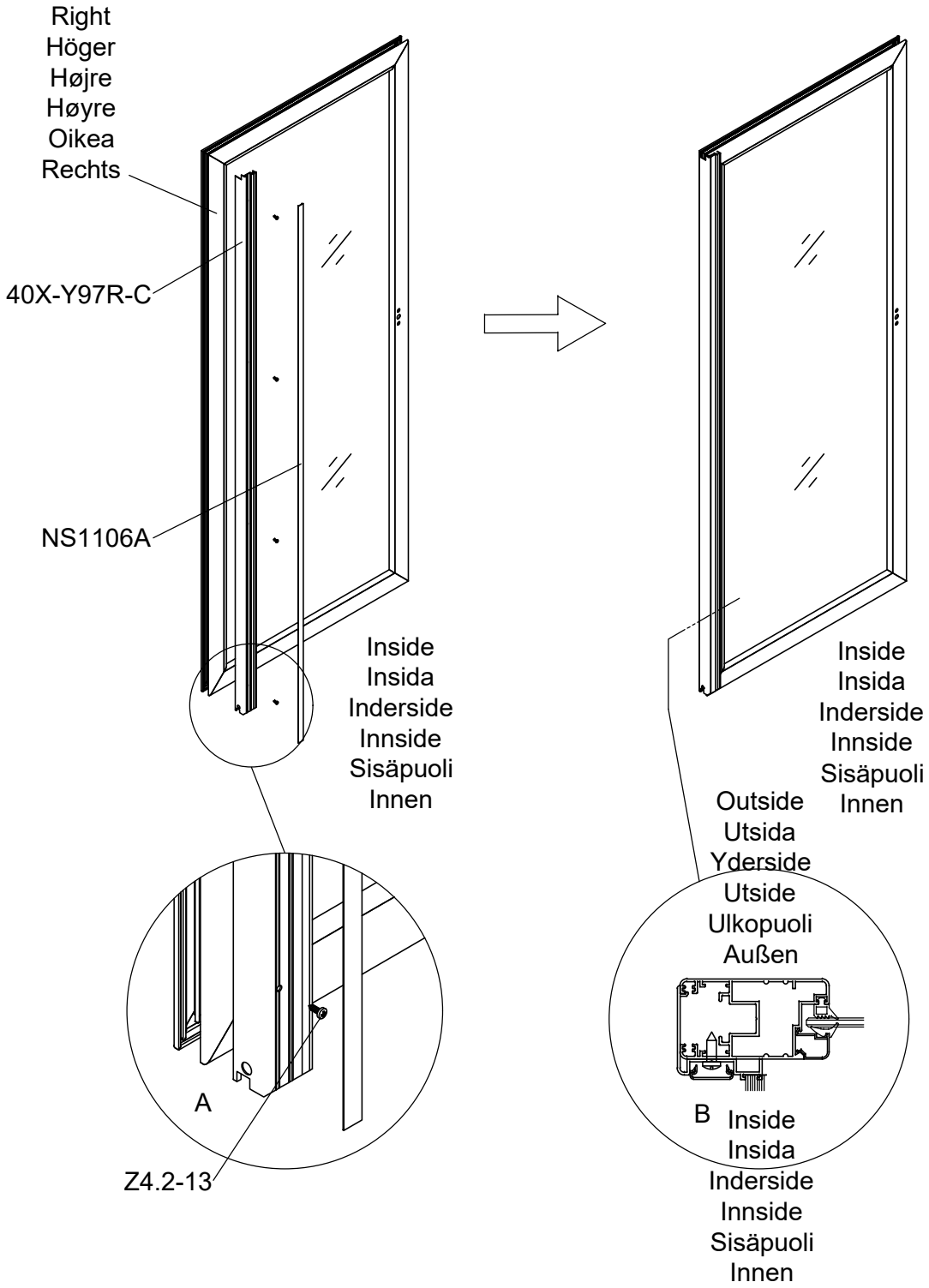

Part	NO.	QTY.	Length(MM)
	40X-Y97L-C	1	1799
	NS1106A	1	1790
	Z4.2-13	4	PCS

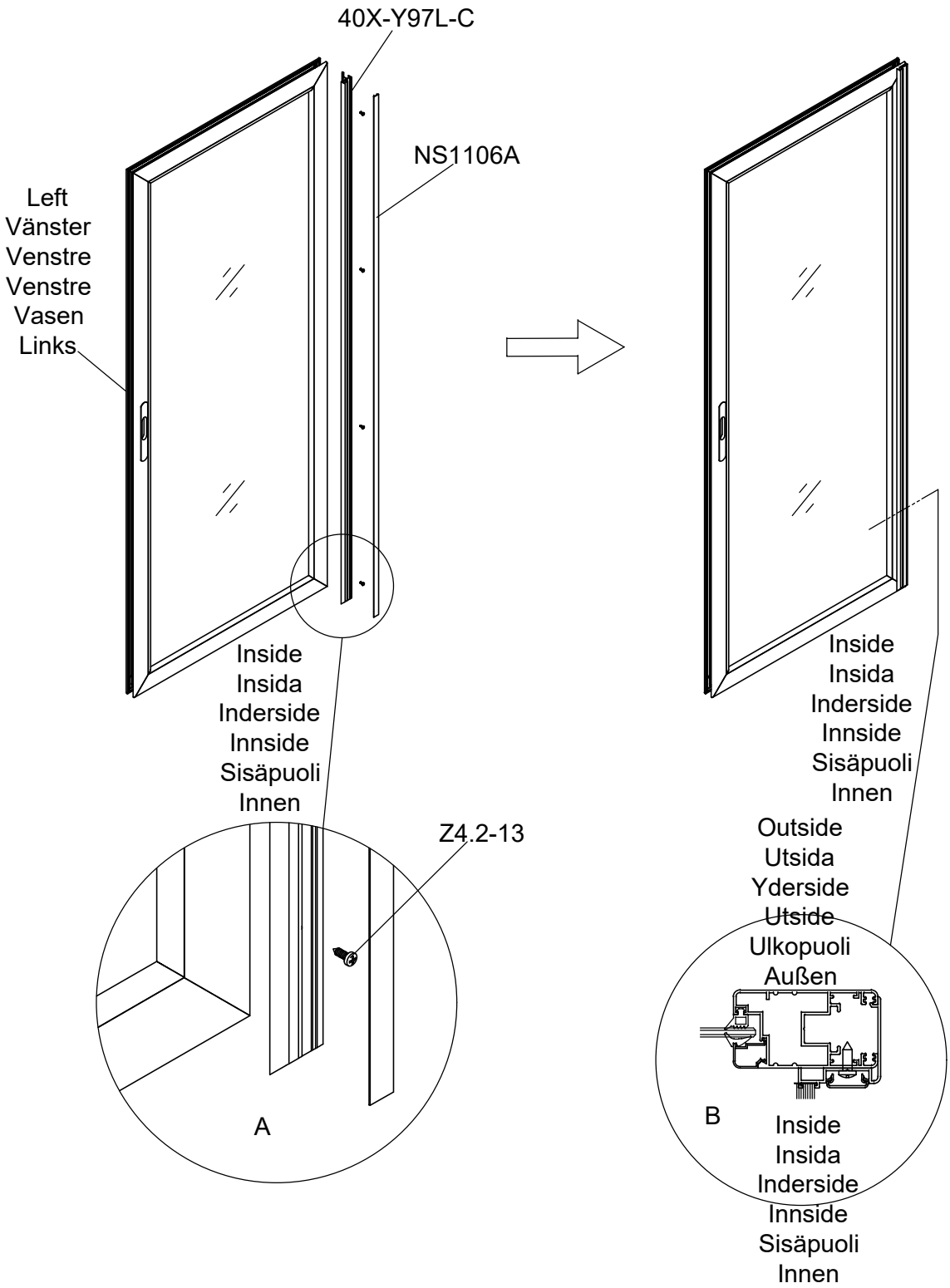

Part	NO.	QTY.	Length(MM)
	40X-Y94	1	1774
	NSST120	1.9M	
	T04	2	PCS
	Z4.2-38	3	PCS
	Z3.5-25	4	PCS

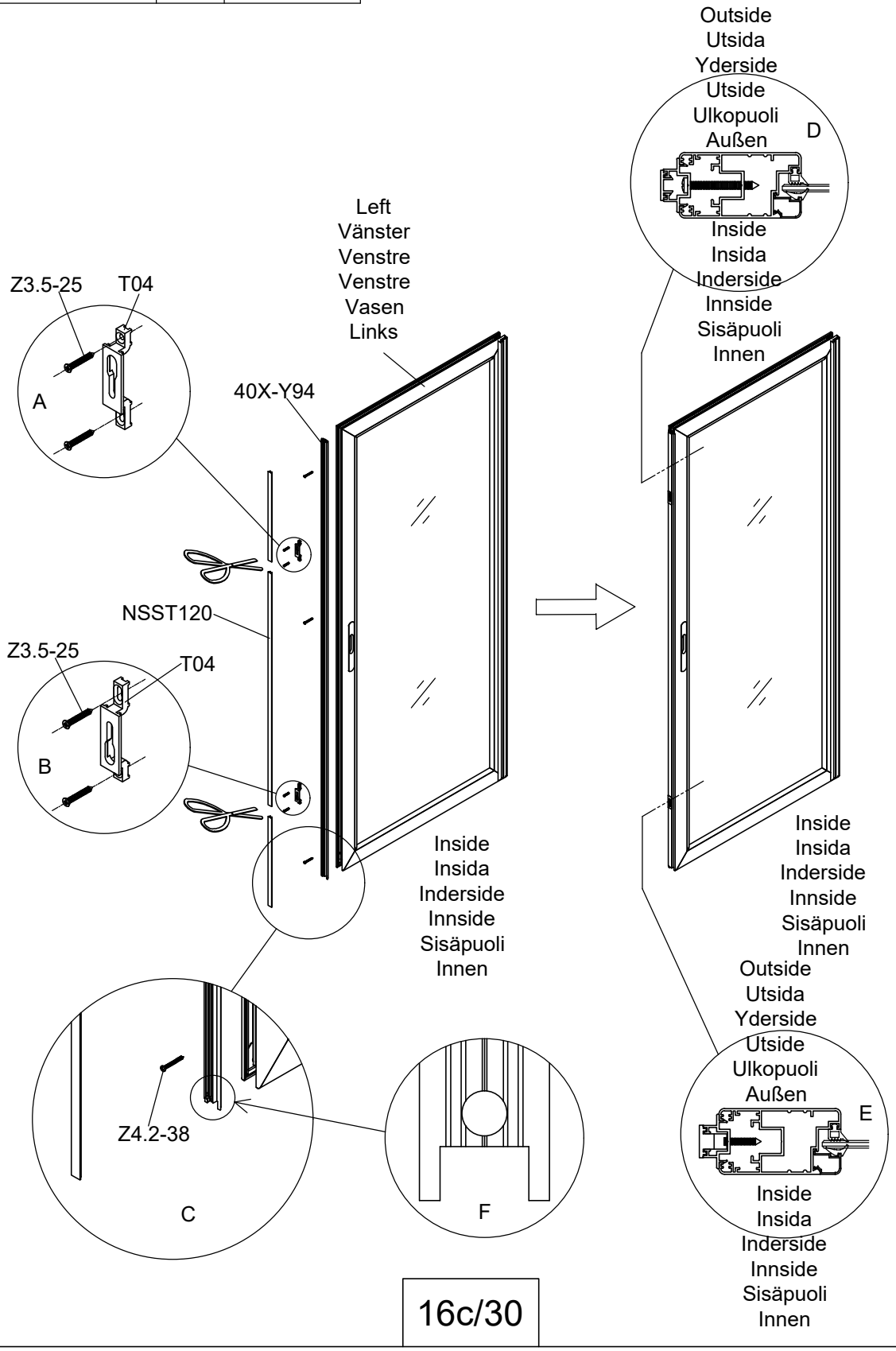

Part	NO.	QTY.	Length(MM)
	30X-Y64-A	1	3016
	40X-Y64	1	3016
	40X-Y17	1	2890
	7C28-004	5	PCS
	Z4.2-50	5	PCS
	Z4.2-13	12	PCS

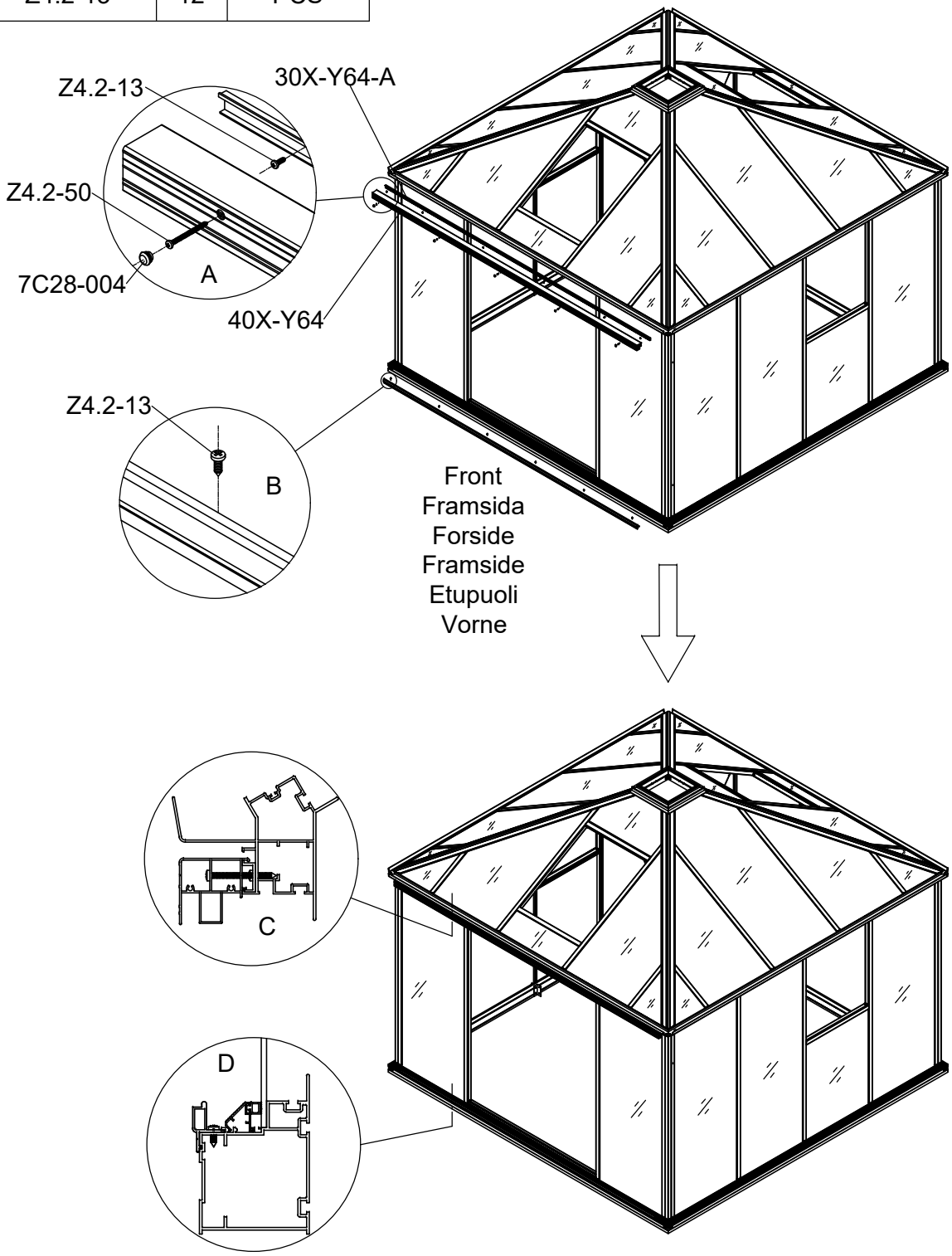

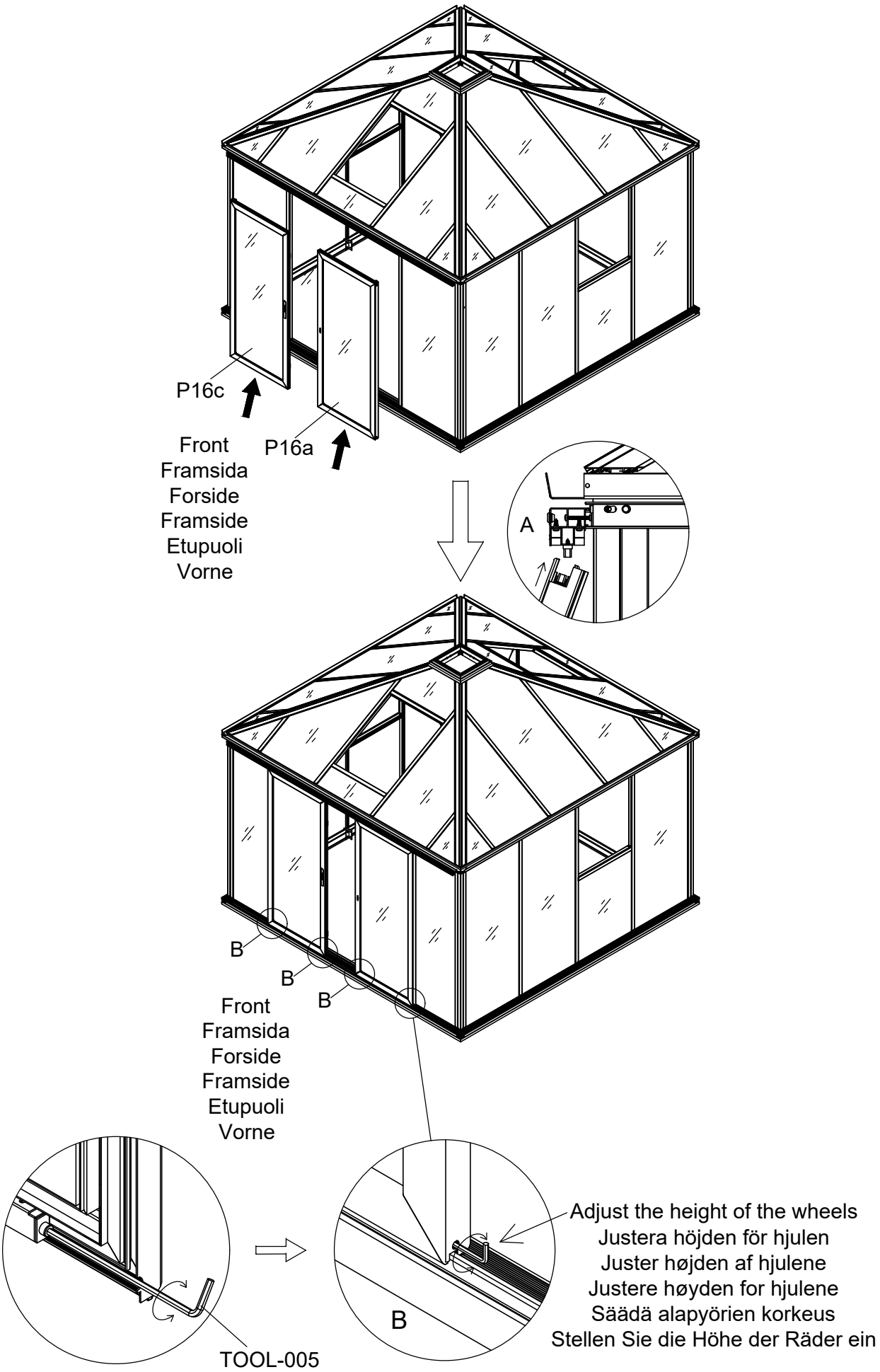
P16c
P16a
Front
Framsida
Forside
Framside
Etupuoli
Vorne
A
B
B
B
Front
Framsida
Forside
Framside
Etupuoli
Vorne
TOOL-005
B
Adjust the height of the wheels
Justera höjden för hjulen
Juster højden af hjulene
Justere høyden for hjulene
Säädä alapyörien korkeus
Stellen Sie die Höhe der Räder ein

Part	NO.	QTY.	Length(MM)
	T01N	1	PCS
	T01A	1	PCS
	J02	2	PCS
	T08	2	PCS
	M4-40	2	PCS
	Mi4-17	2	PCS
	Z3.5-25	4	PCS
	Z4.2-13	4	PCS

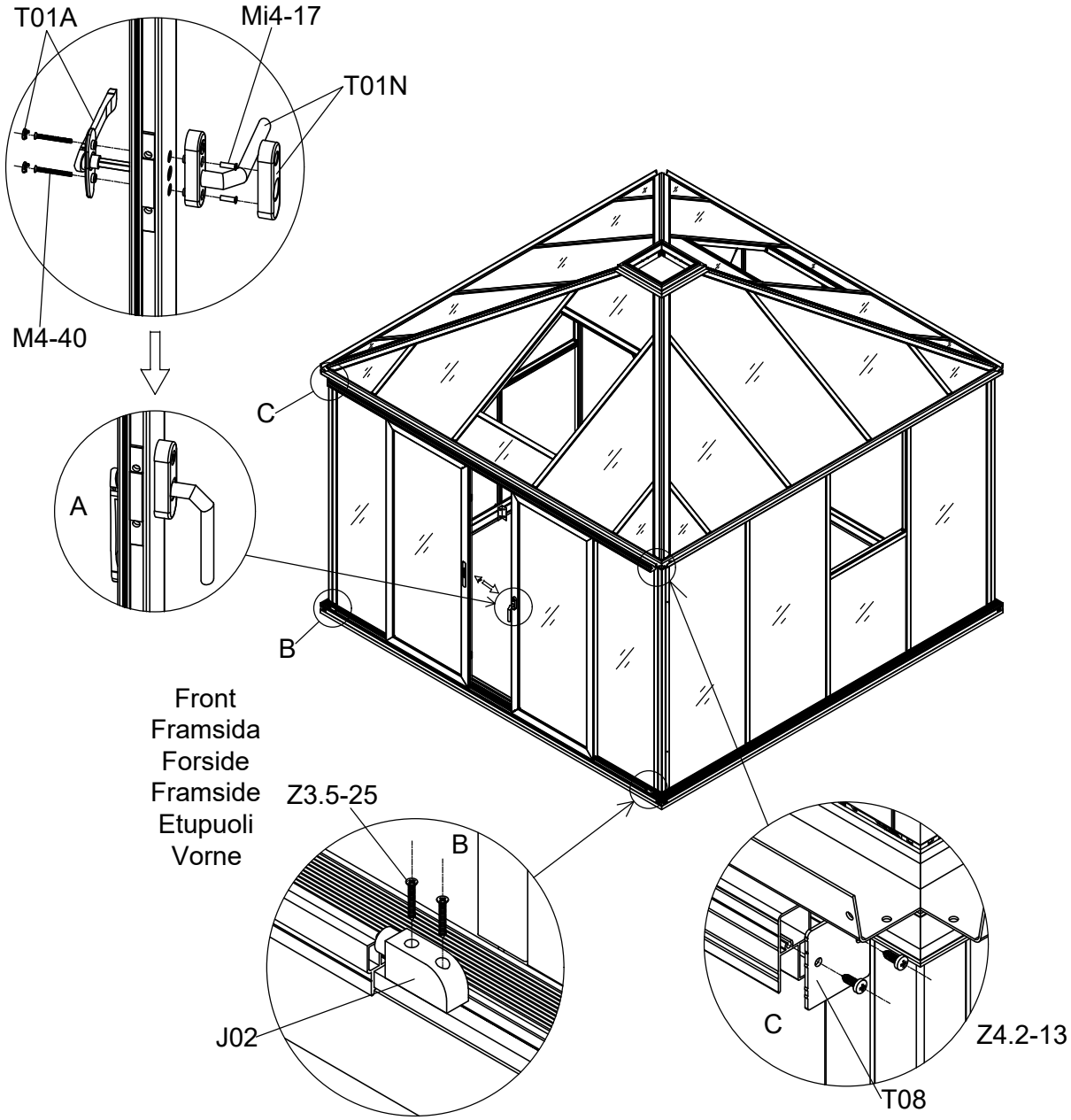

Part	NO.	QTY.	Length(MM)
	7B26-016	4	Pcs
	M4-10	16	10

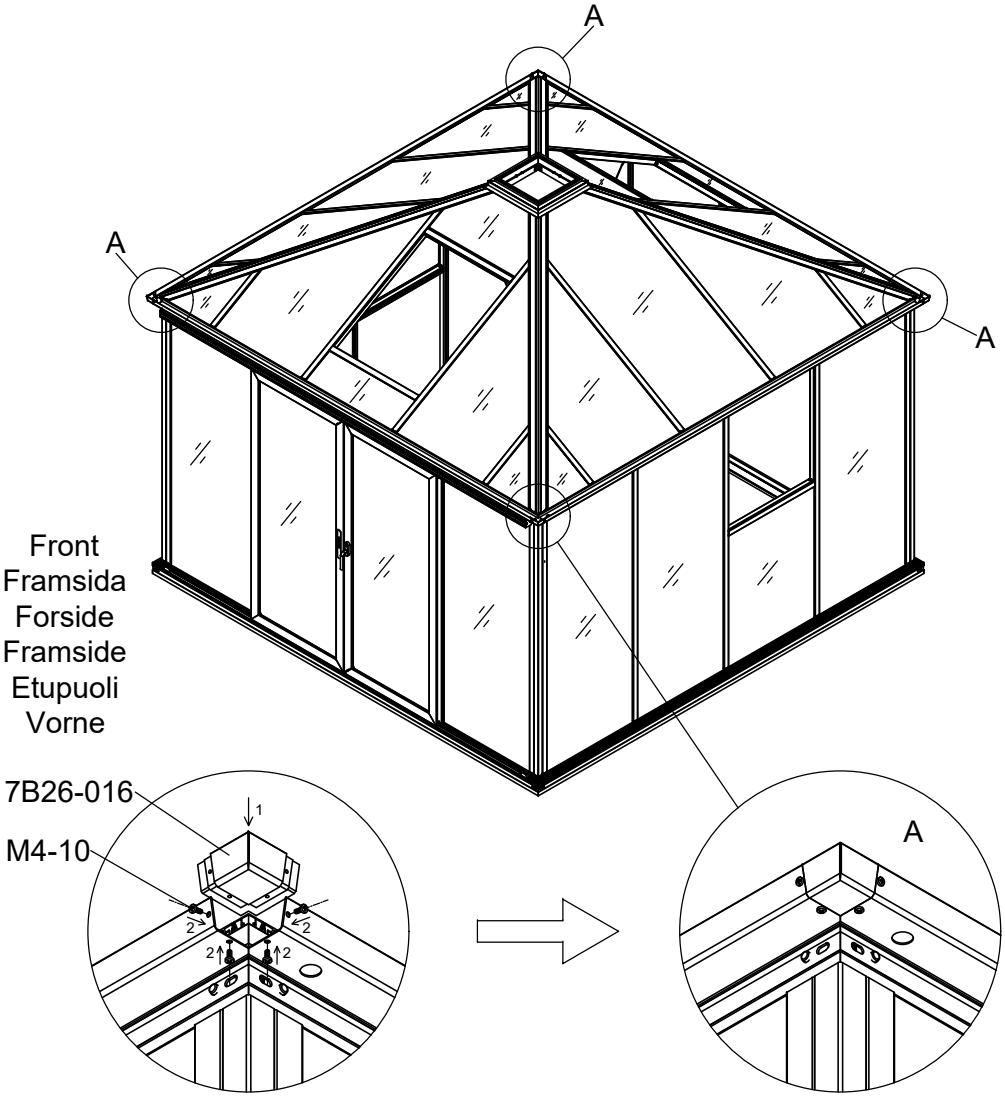

Part	NO.	QTY.	Length(MM)
	J08	1	PCS

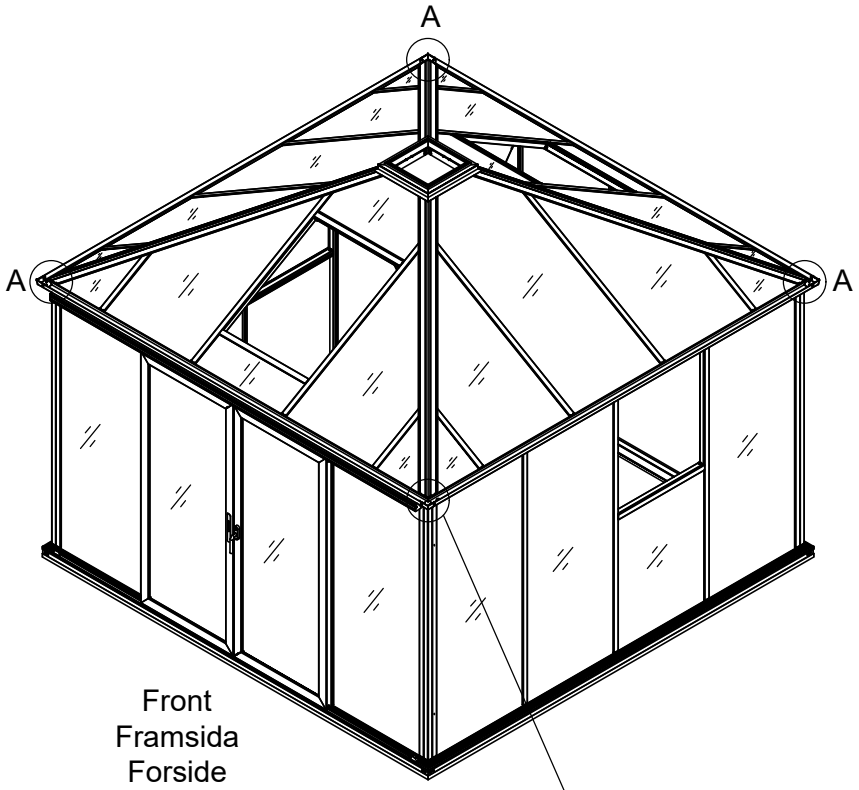

Front
Framsida
Forside
Framside
Etupuoli
Vorne

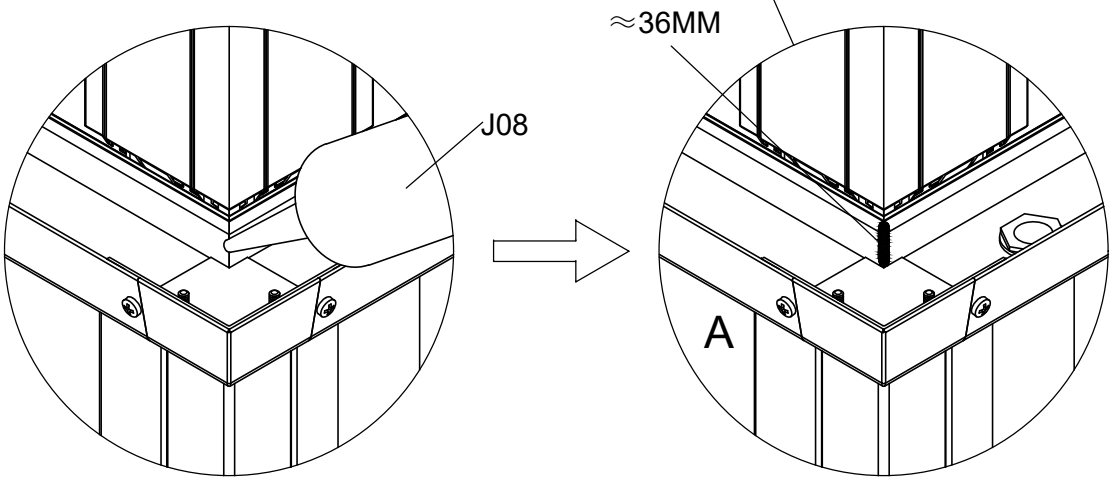

Part	NO.	QTY.	Length(MM)
	7B26-024	1	PCS
	7B26-023	4	PCS
	S6-10	8	PCS
	Mi6	8	PCS

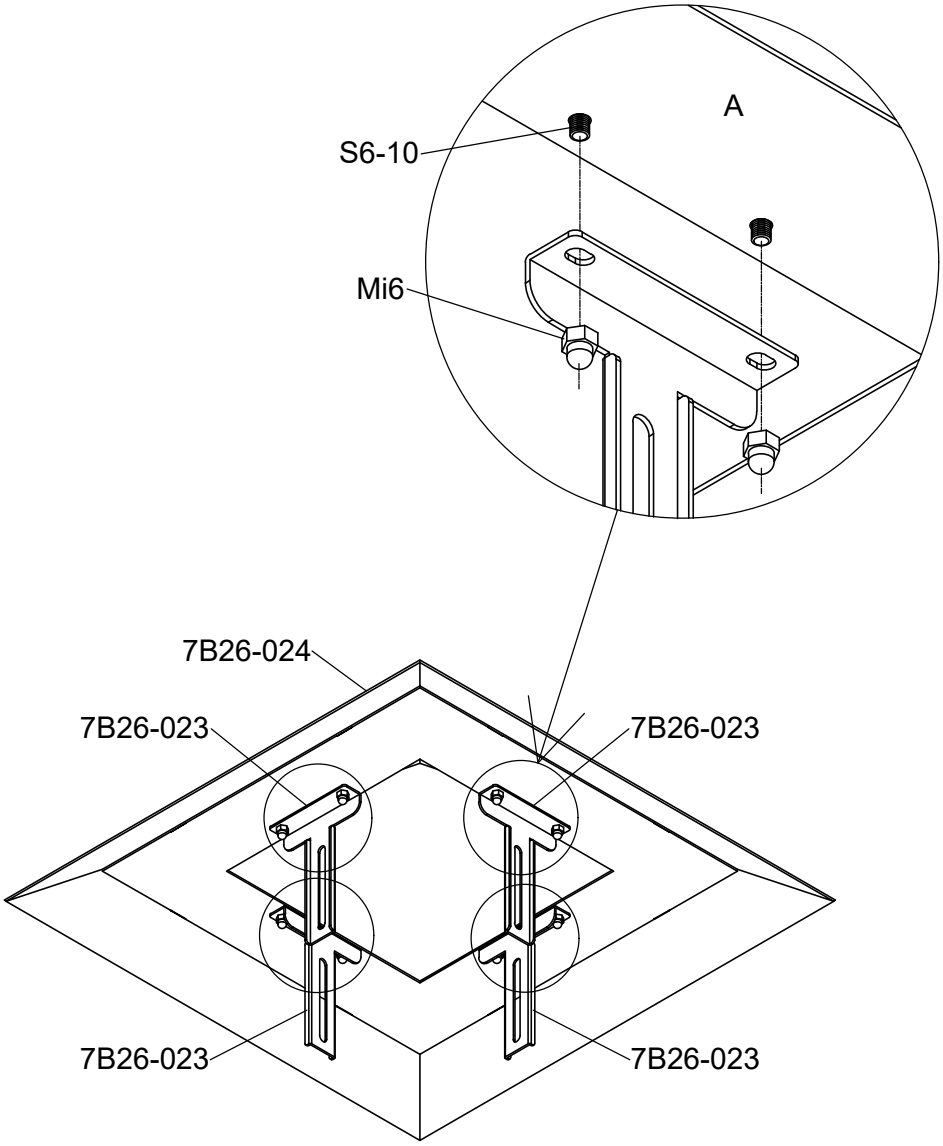

Part	NO.	QTY.	Length(MM)
	7B26-022	4	PCS
	Mi6	8	PCS
	Mi8	4	PCS
	S8-12	4	PCS
	Mi8A	4	PCS

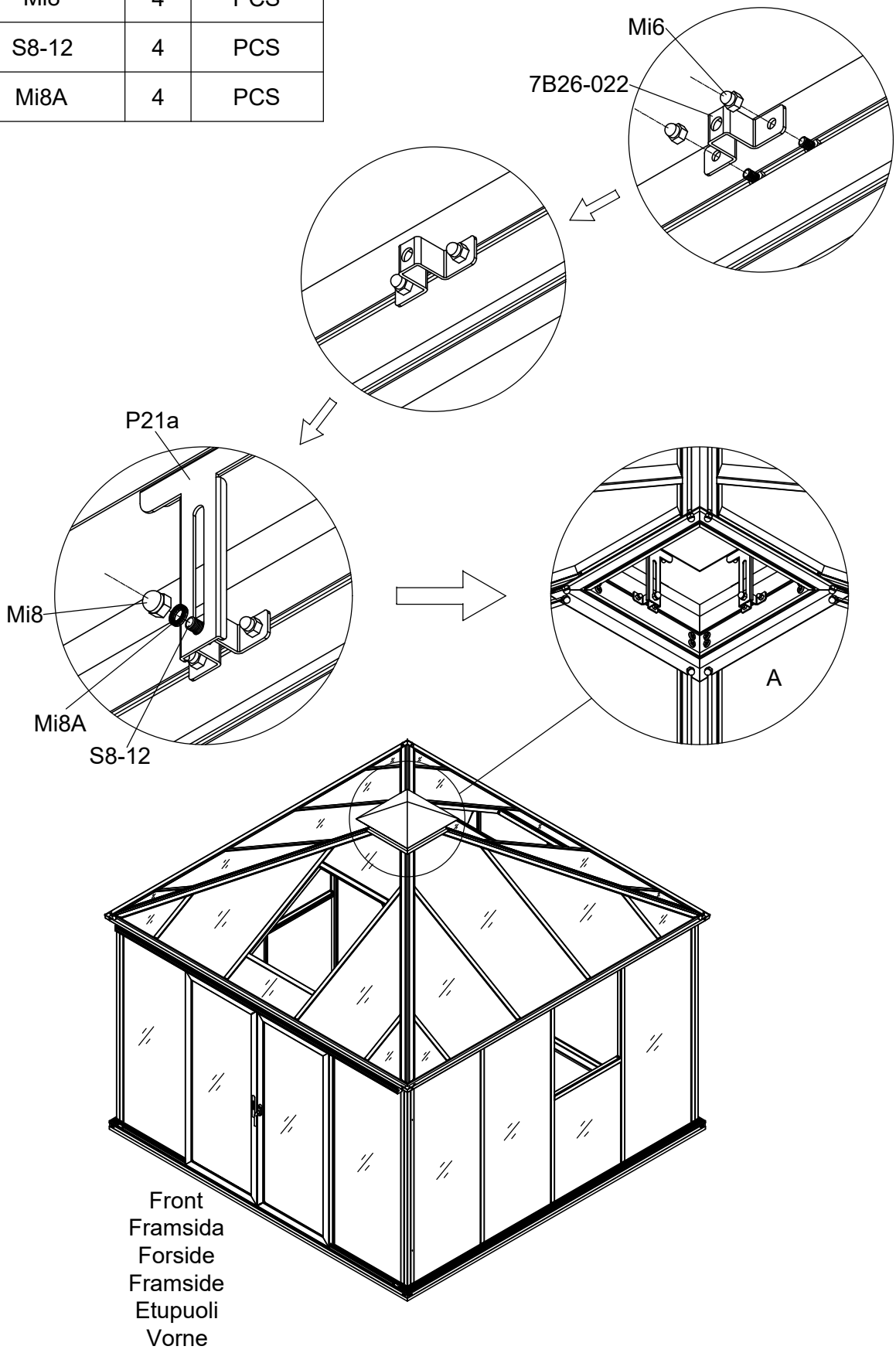

Part	NO.	QTY.	Length(MM)
	30X-Y80E-A	2	801
	40X-Y81E	4	882
	40X-Y82E	2	801
	W06	8	46
	W04	8	PCS
	782×863	2	863
	MCJT002	4	12

Roof Window

2 PCS

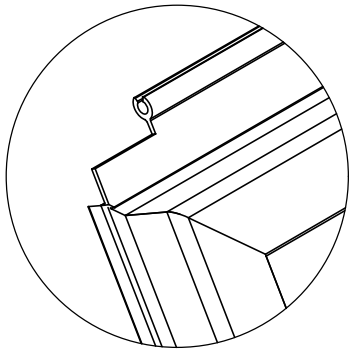

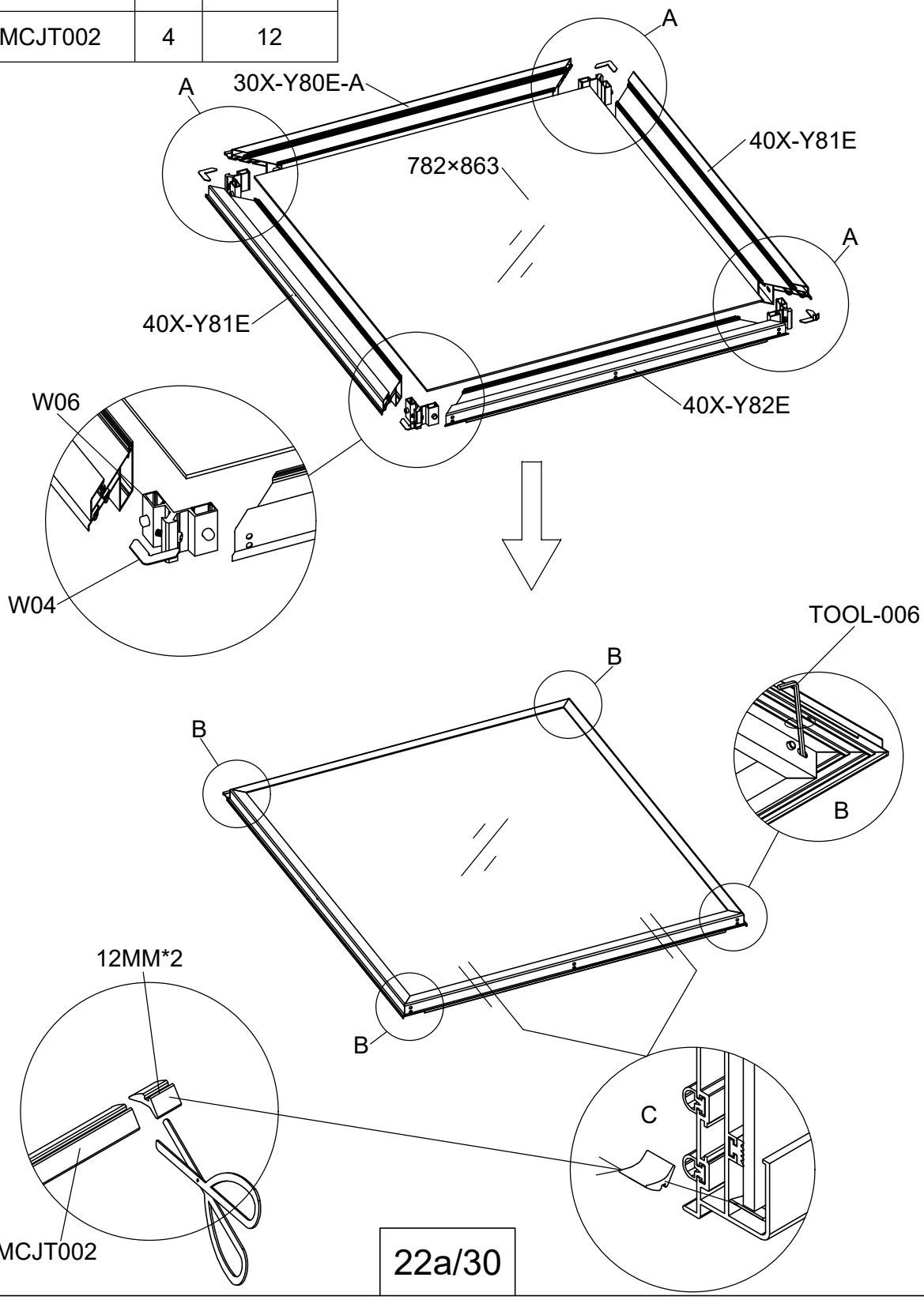

Part	NO.	QTY.	Length(MM)
	MCJT002	7M	

Roof Window

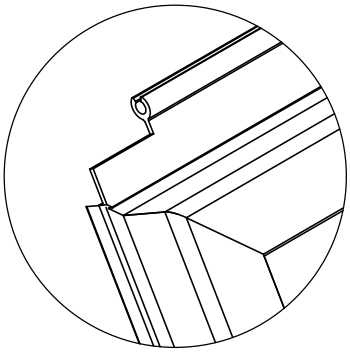

2 PCS

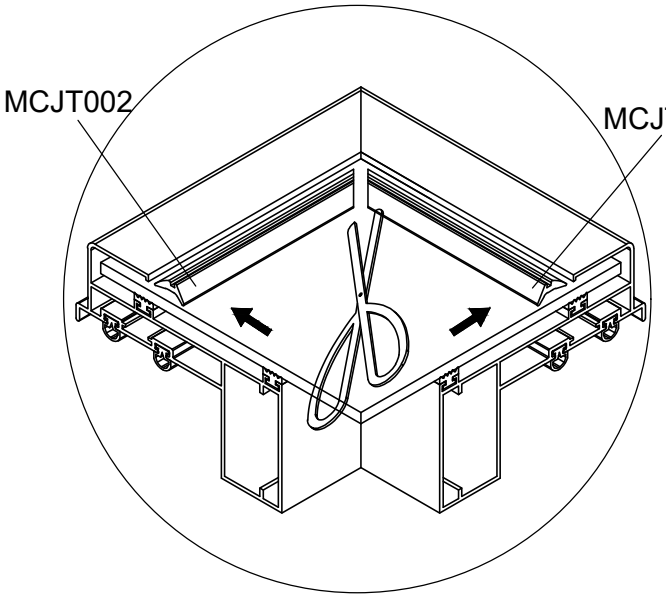

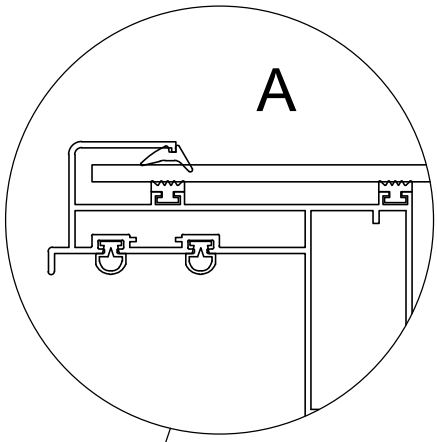

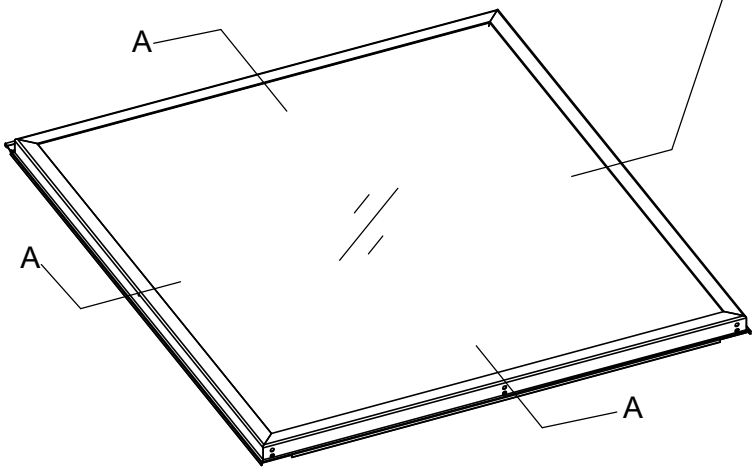

Part	NO.	QTY.	Length(MM)
	40X-Y80E-A	2	801
	40X-Y81E	4	882
	40X-Y82F	2	801
	W06	8	46
	W04	8	PCS
	782×863	2	863
	MCJT002	4	12

Side Window

2 PCS

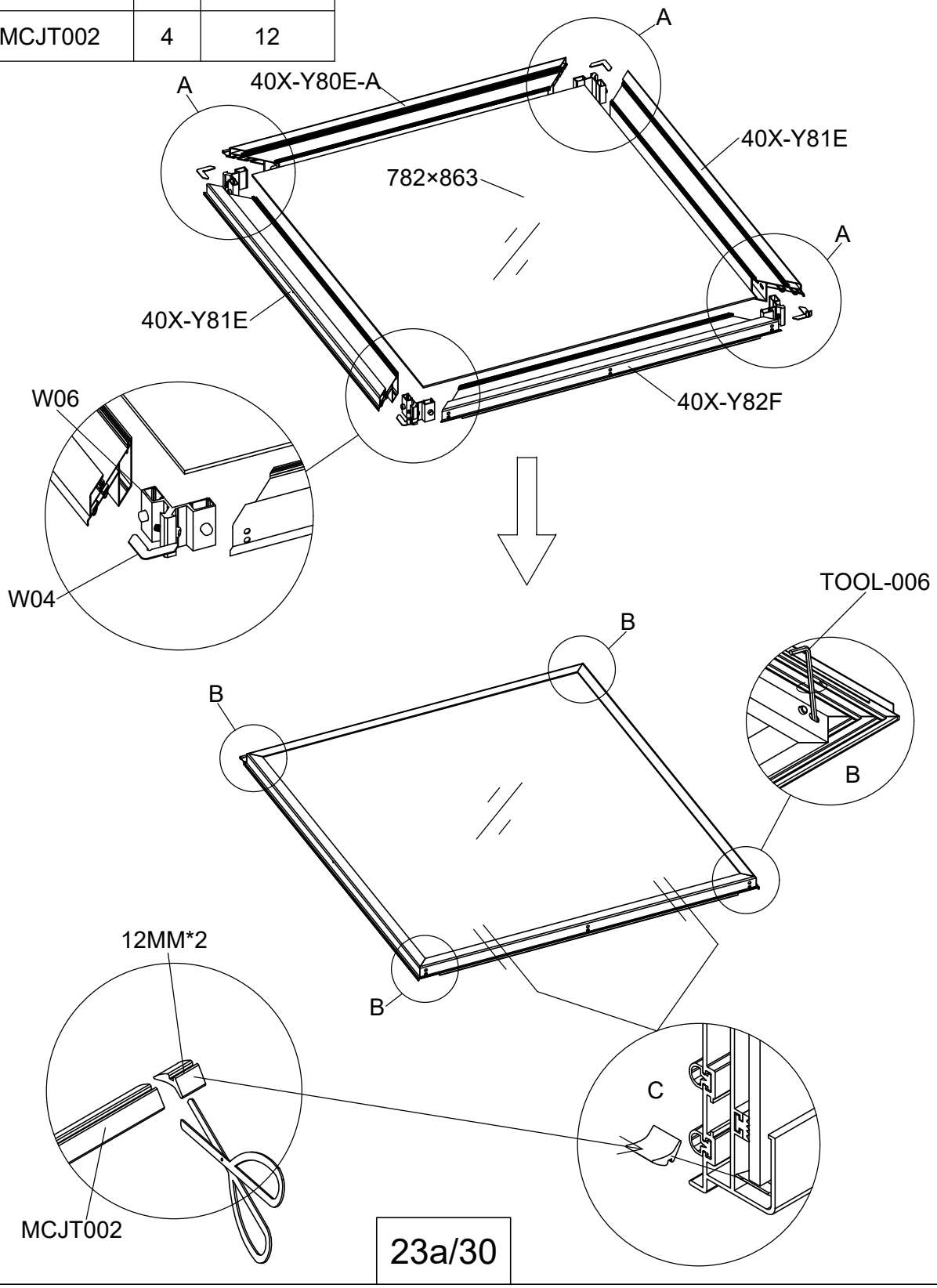

Part	NO.	QTY.	Length(MM)
	MCJT002	7.0M	
	J09	16	PCS

Side Window

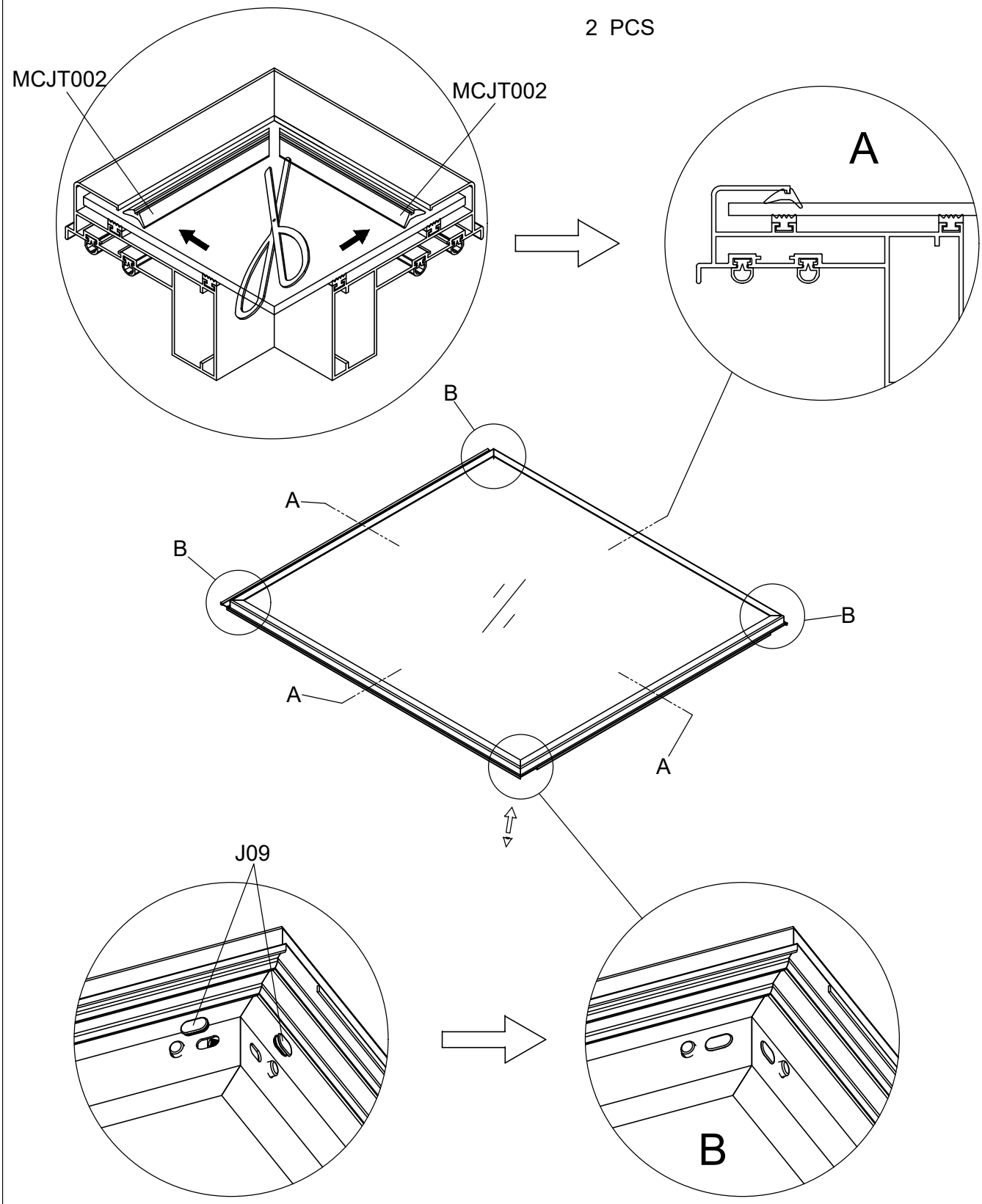

Part	NO.	QTY.	Length(MM)
	7B26-142	6	PCS
	Ma6-12	12	PCS
	M6	12	PCS

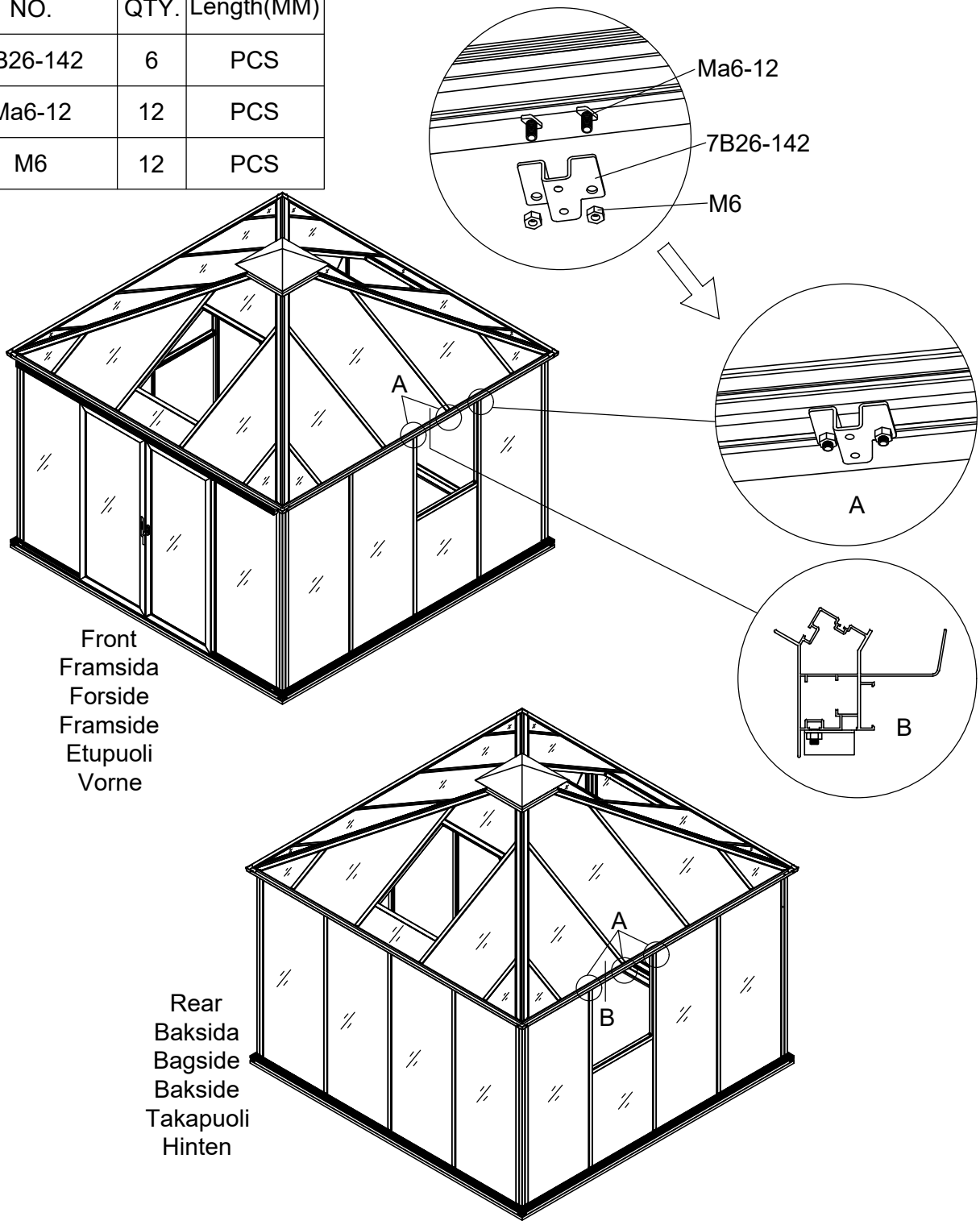

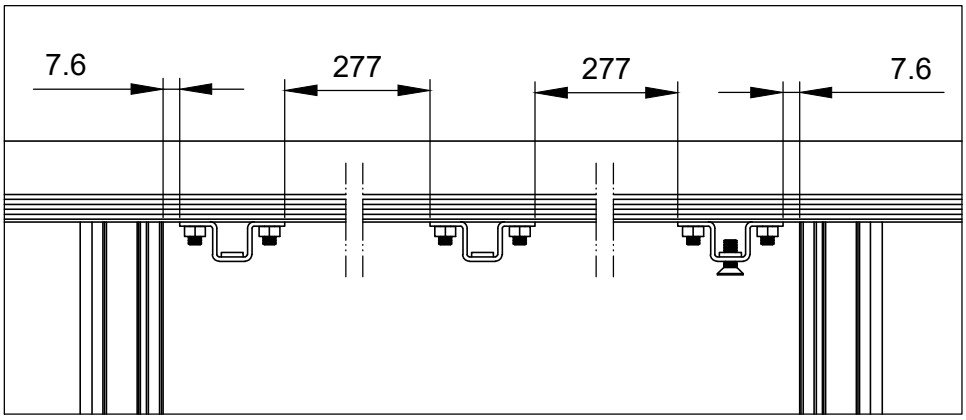

Part	NO.	QTY.	Length(MM)
	40X-Y80S	2	802
	Si6-16	12	PCS
	J05	12	PCS

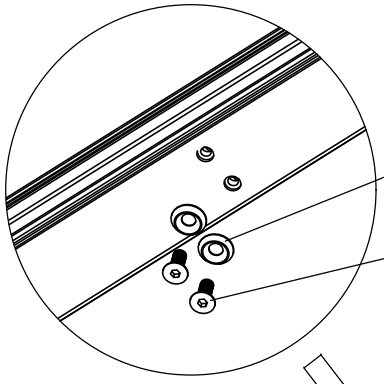

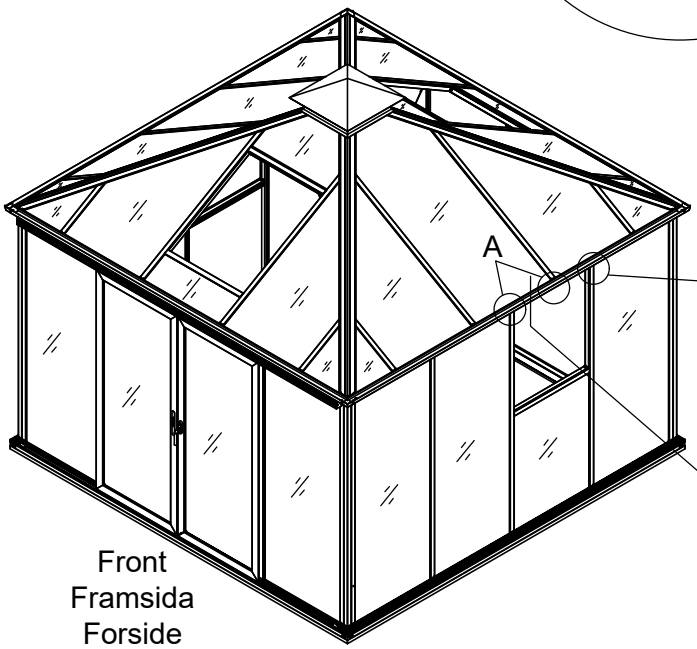

Front
Framsida
Forside
Framside
Etupuoli
Vorne

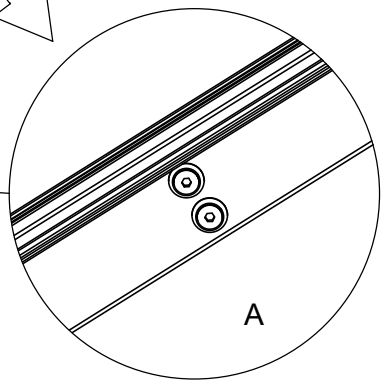

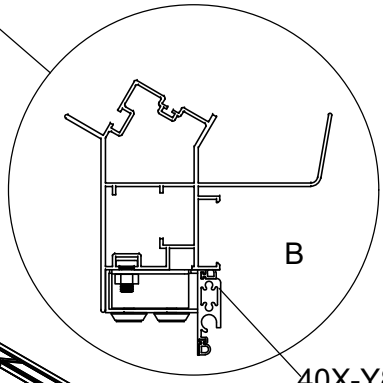

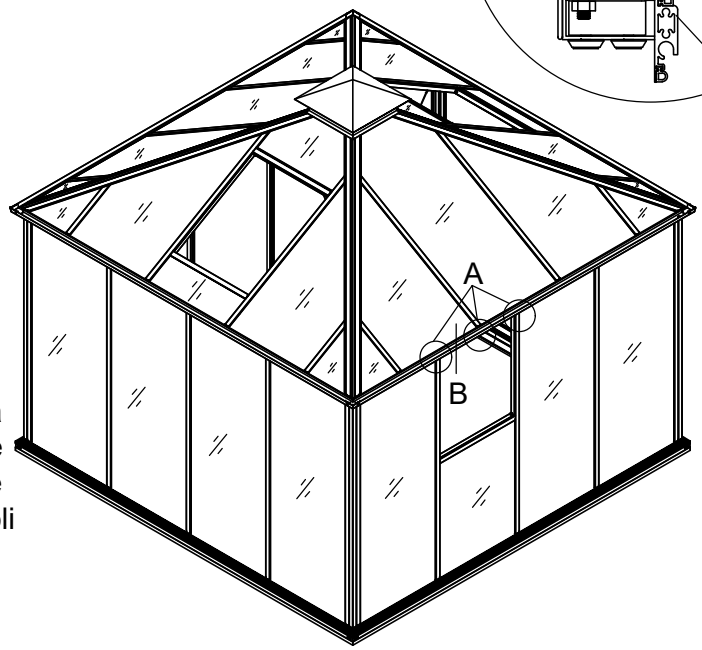

Rear
Baksida
Bagside
Bakside
Takapuoli
Hinten

Part	NO.	QTY.	Length(MM)
	J08	1	PCS

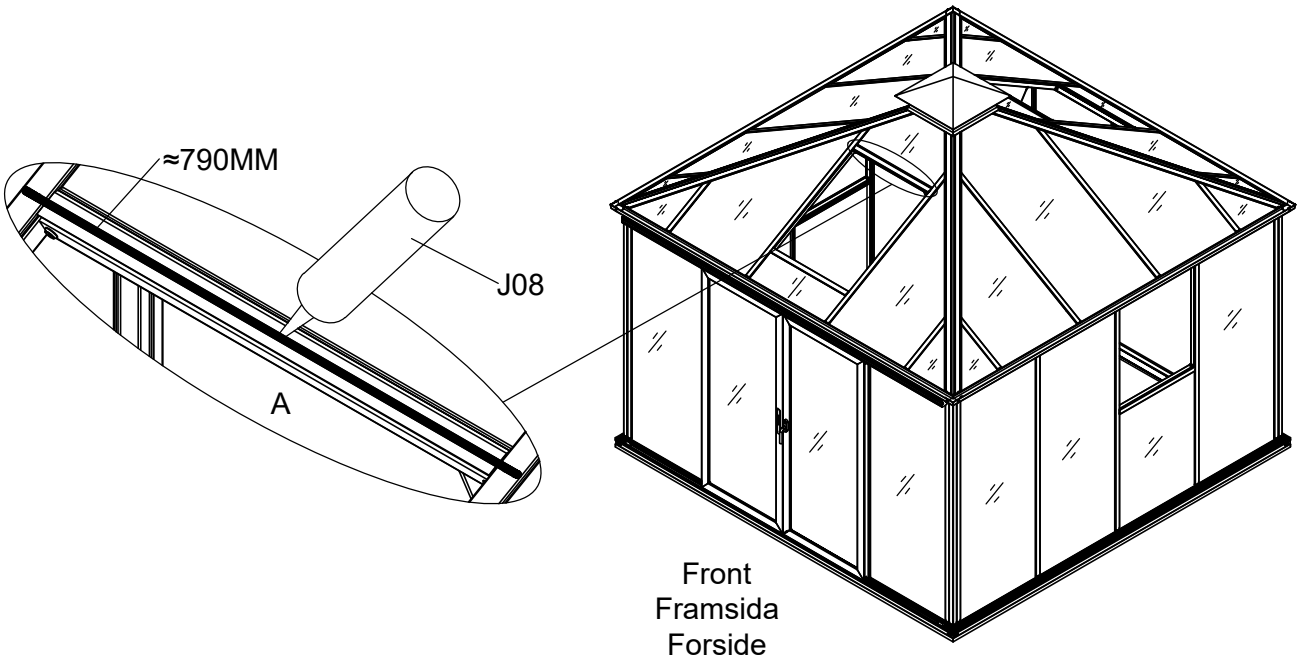

Front
Framsida
Forside
Framside
Etupuoli
Vorne

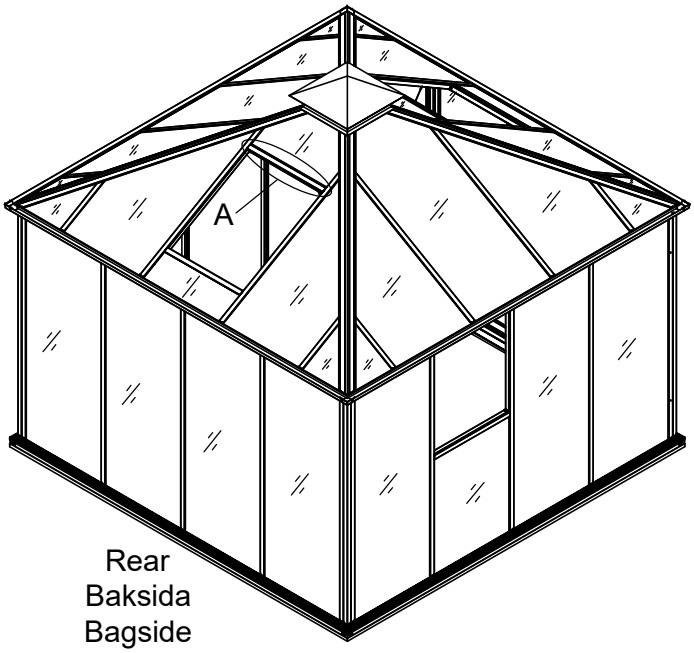

Rear
Baksida
Bagside
Bakside
Takapuoli
Hinten

Part	NO.	QTY.	Length(MM)
	30X-Y34-A	2	790
	Z4.2-13	8	PCS
	Z4.2-38	8	PCS
	7C28-004	16	PCS

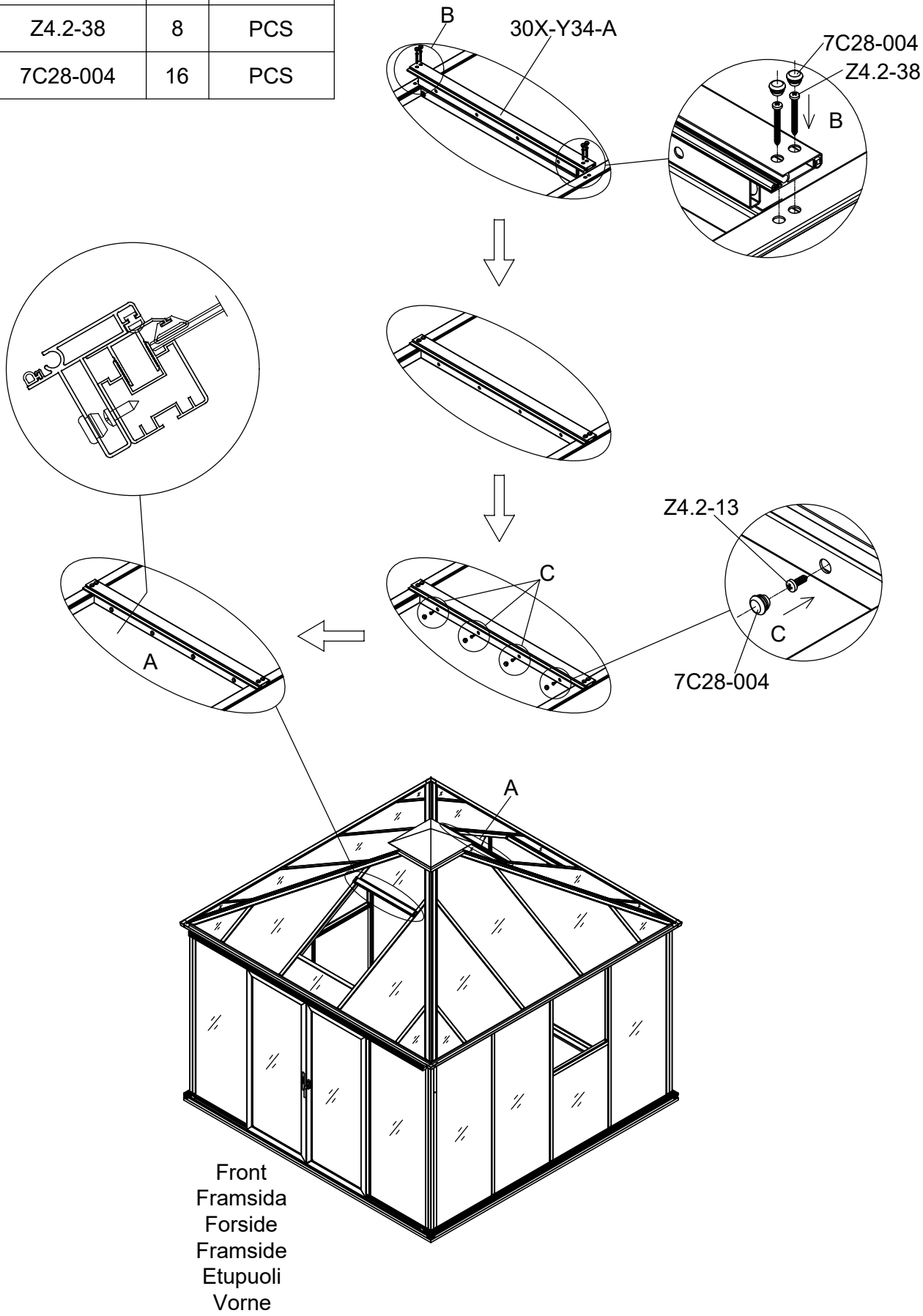

Part	NO.	QTY.	Length(MM)
	J11	4	PCS
	J08	1	PCS

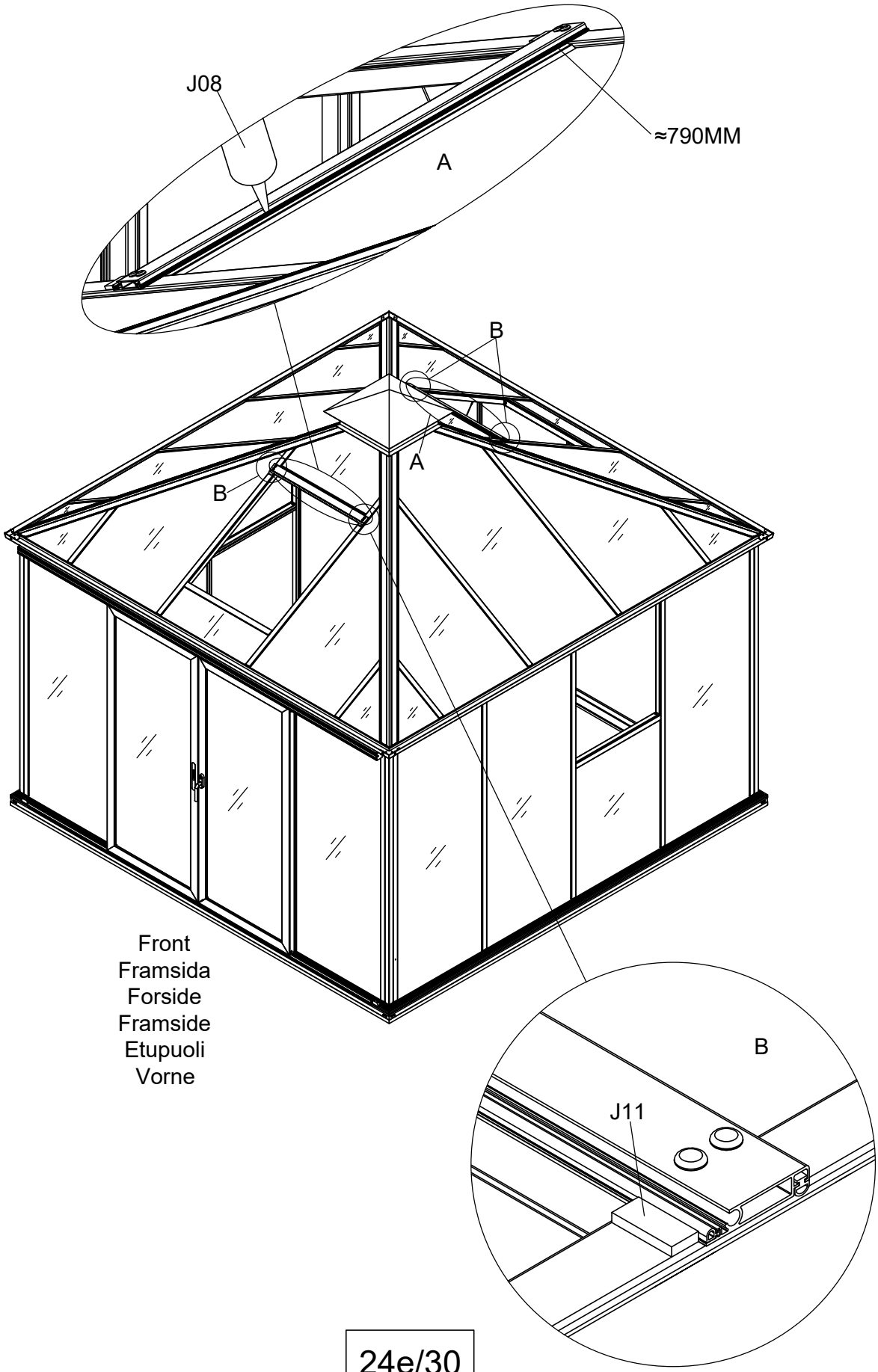

Part	NO.	QTY.	Length(MM)
	T07	2	PCS
	7B26-143	1	PCS
	7B26-144	1	PCS
	Za4.2-13	4	PCS

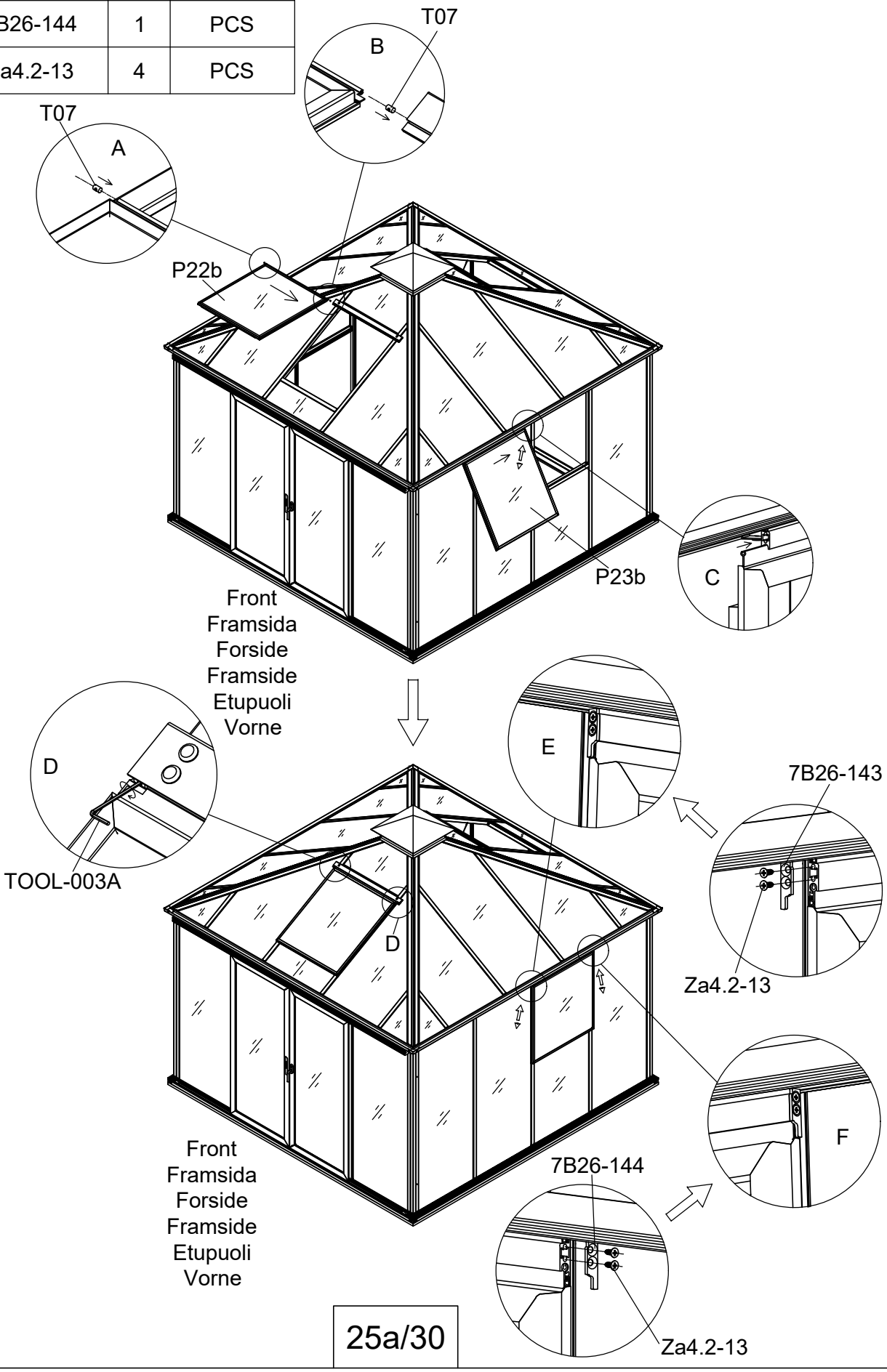

Part	NO.	QTY.	Length(MM)
	T07	2	PCS
	7B26-143	1	PCS
	7B26-144	1	PCS
	Za4.2-13	4	PCS

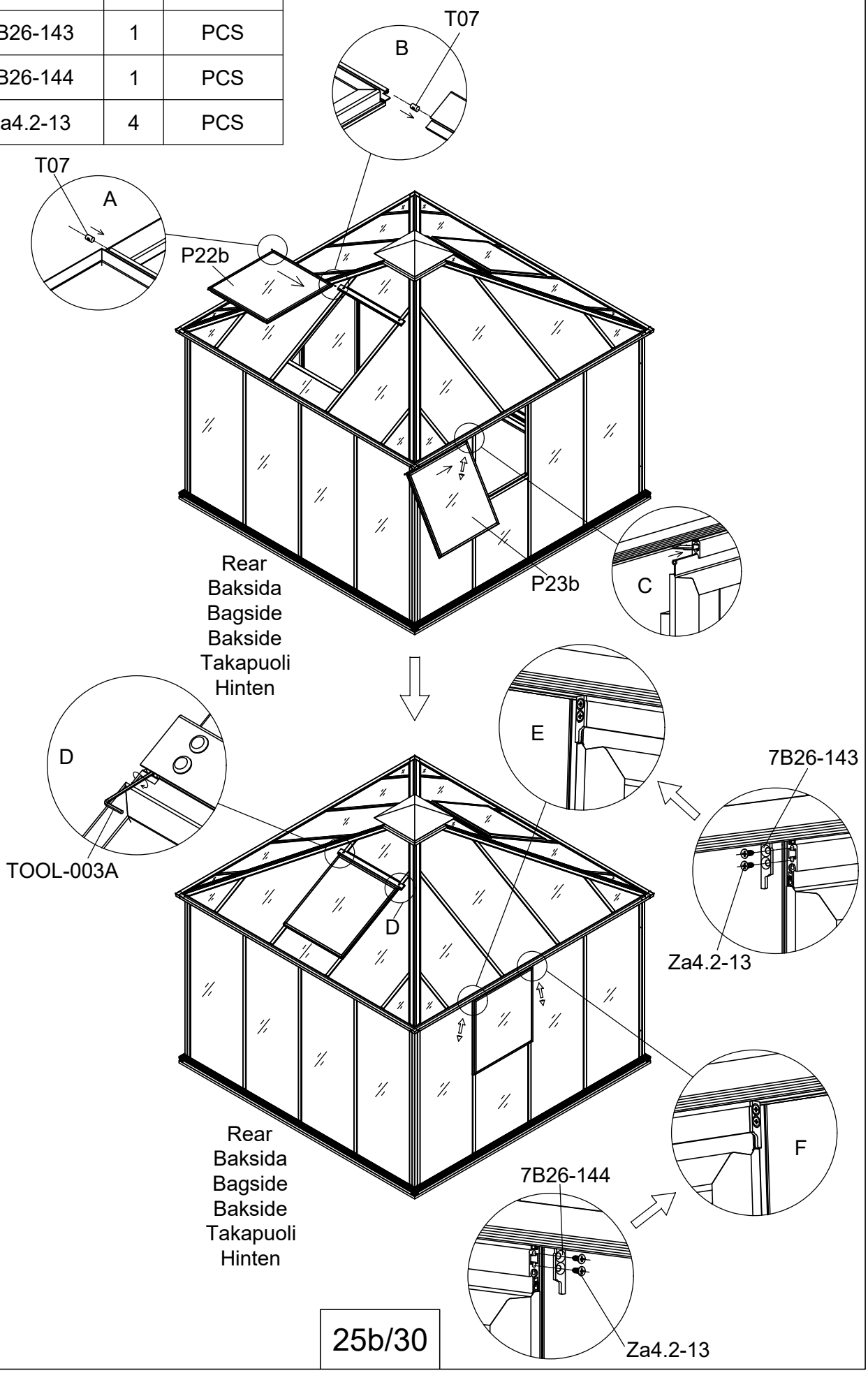

Part	NO.	QTY.	Length(MM)
	T03R	1	PCS
	T03L	1	PCS
	Z4.2-13	12	PCS

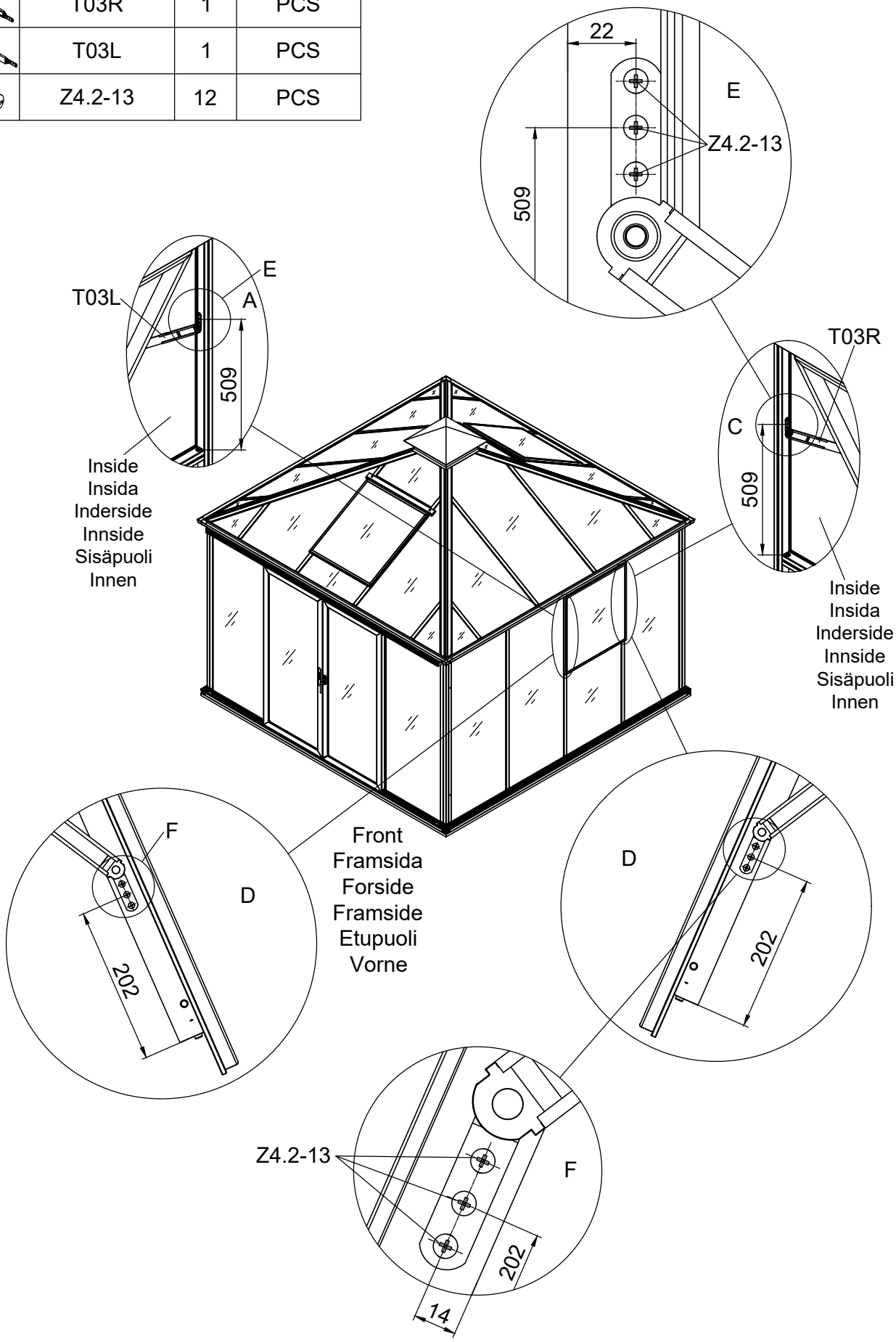

Part	NO.	QTY.	Length(MM)
	T03R	1	PCS
	T03L	1	PCS
	Z4.2-13	12	PCS

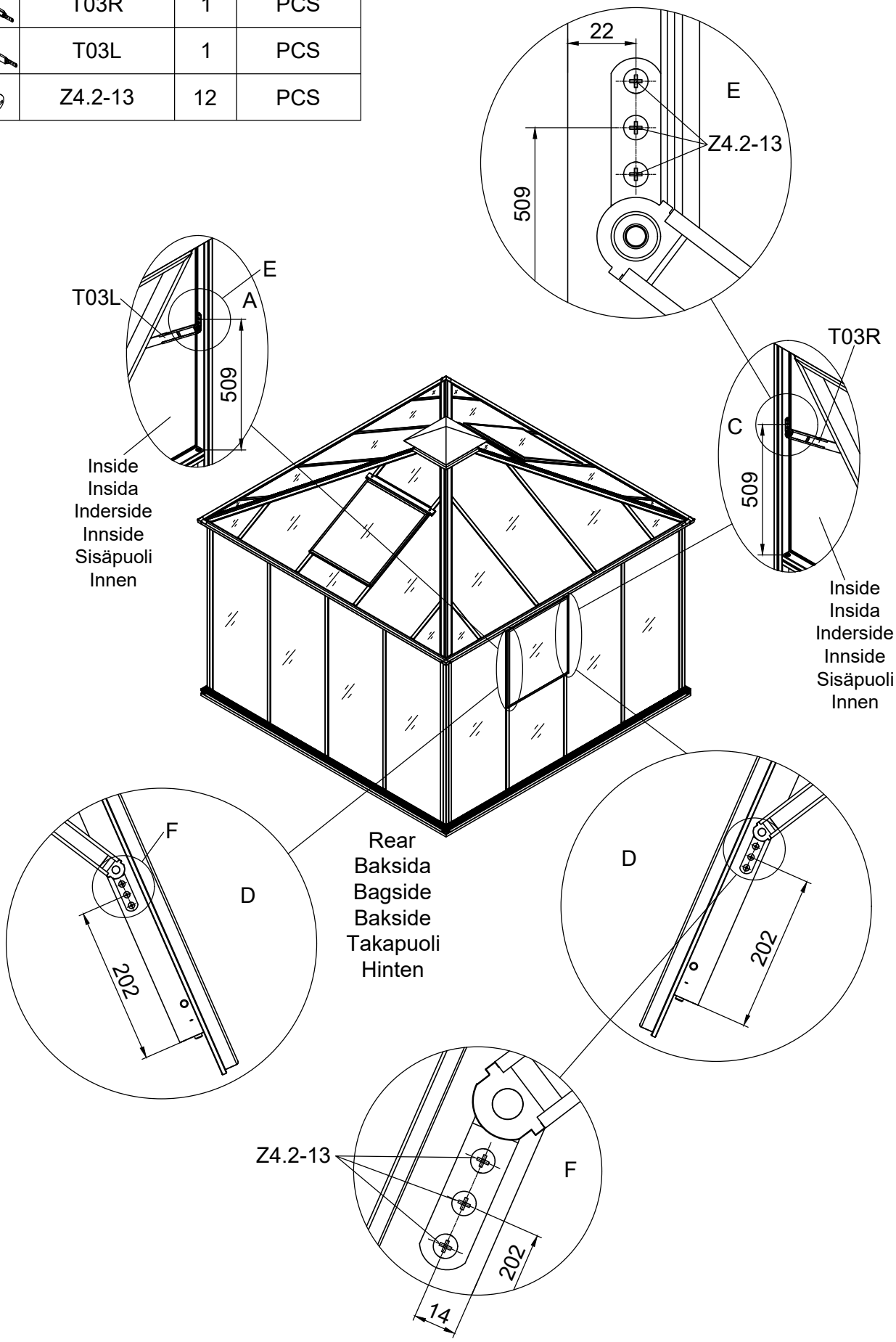

Part	NO.	QTY.	Length(MM)
	T02A	2	PCS
	M5-35	4	PCS

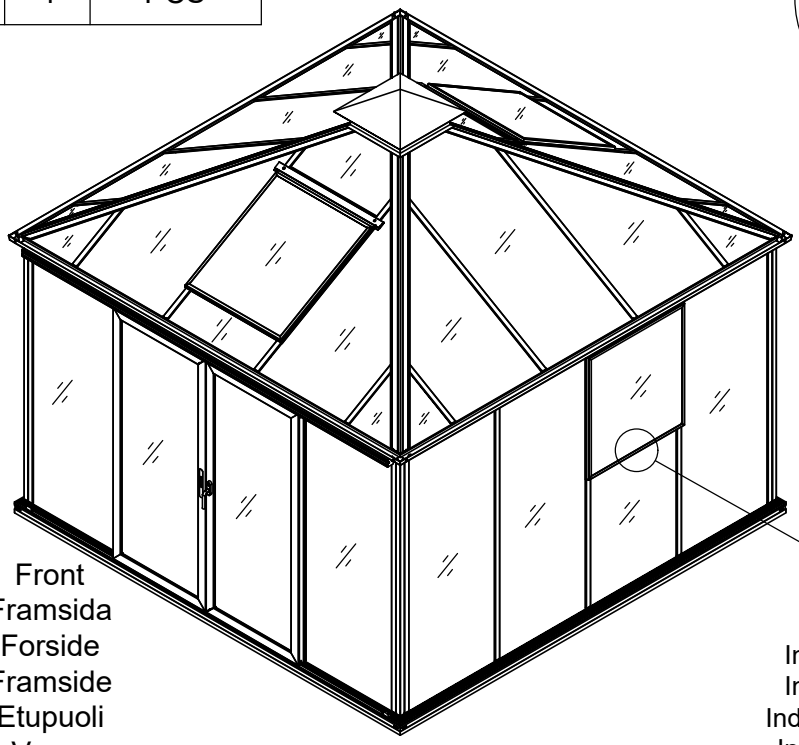

Front
Framsida
Forside
Framside
Etupuoli
Vorne

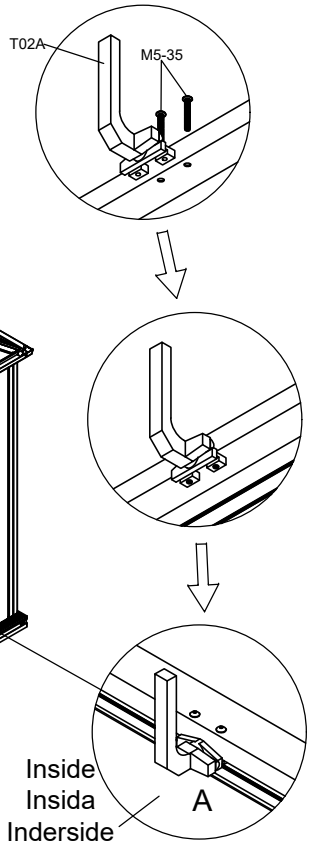

Inside
Insida
Inderside
Innside
Sisäpuoli
Innen

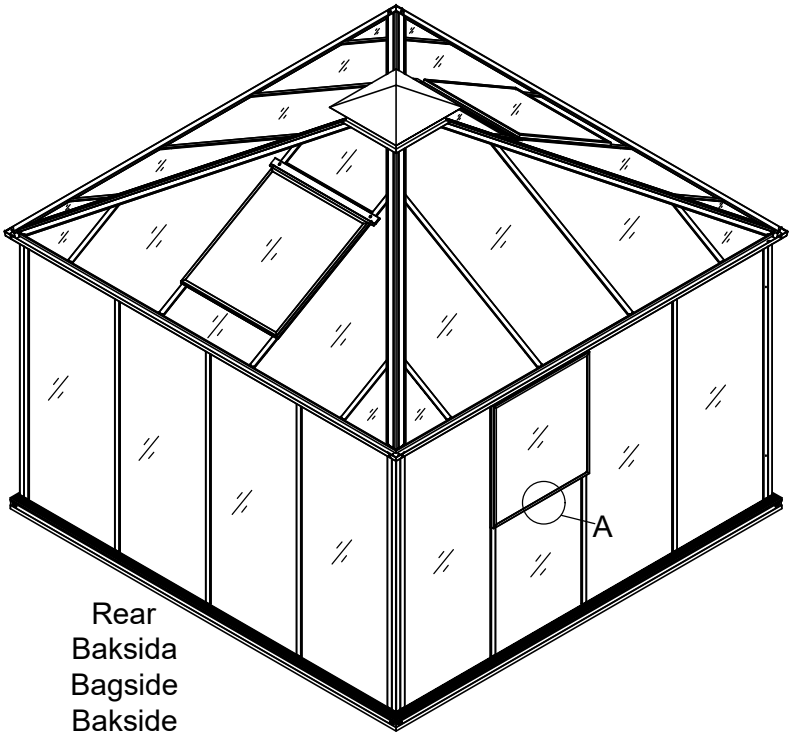

Rear
Baksida
Bagside
Bakside
Takapuoli
Hinten

Part	NO.	QTY.	Length(MM)
	30X-Y61-4AN	2	57
	30X-Y60-4AN	3	3136

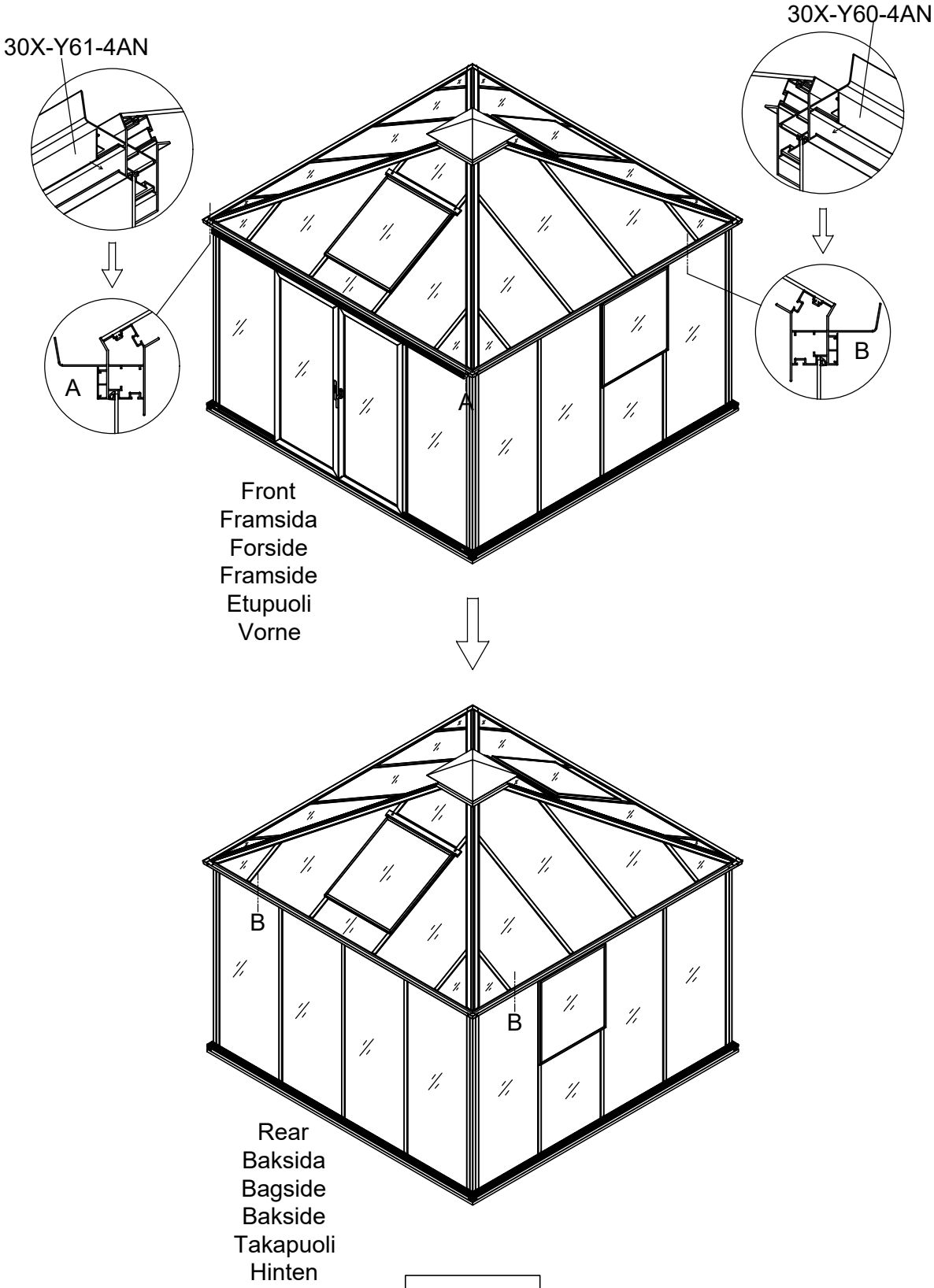

Part	NO.	QTY.	Length(MM)
	7C33-S02	2	PCS

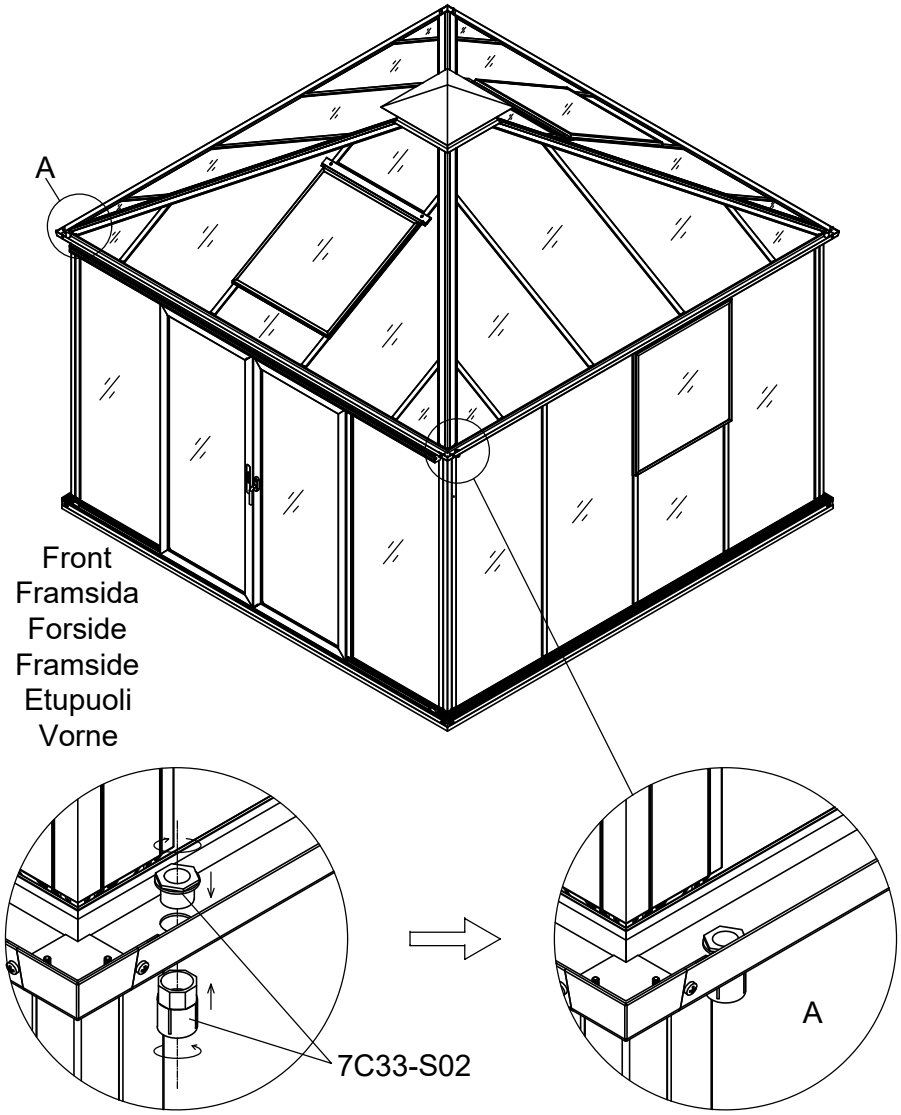

Part	NO.	QTY.	Length(MM)
	7C26-S01	2	1864
	7C33-S03	4	PCS
	Z4.8-25	4	PCS

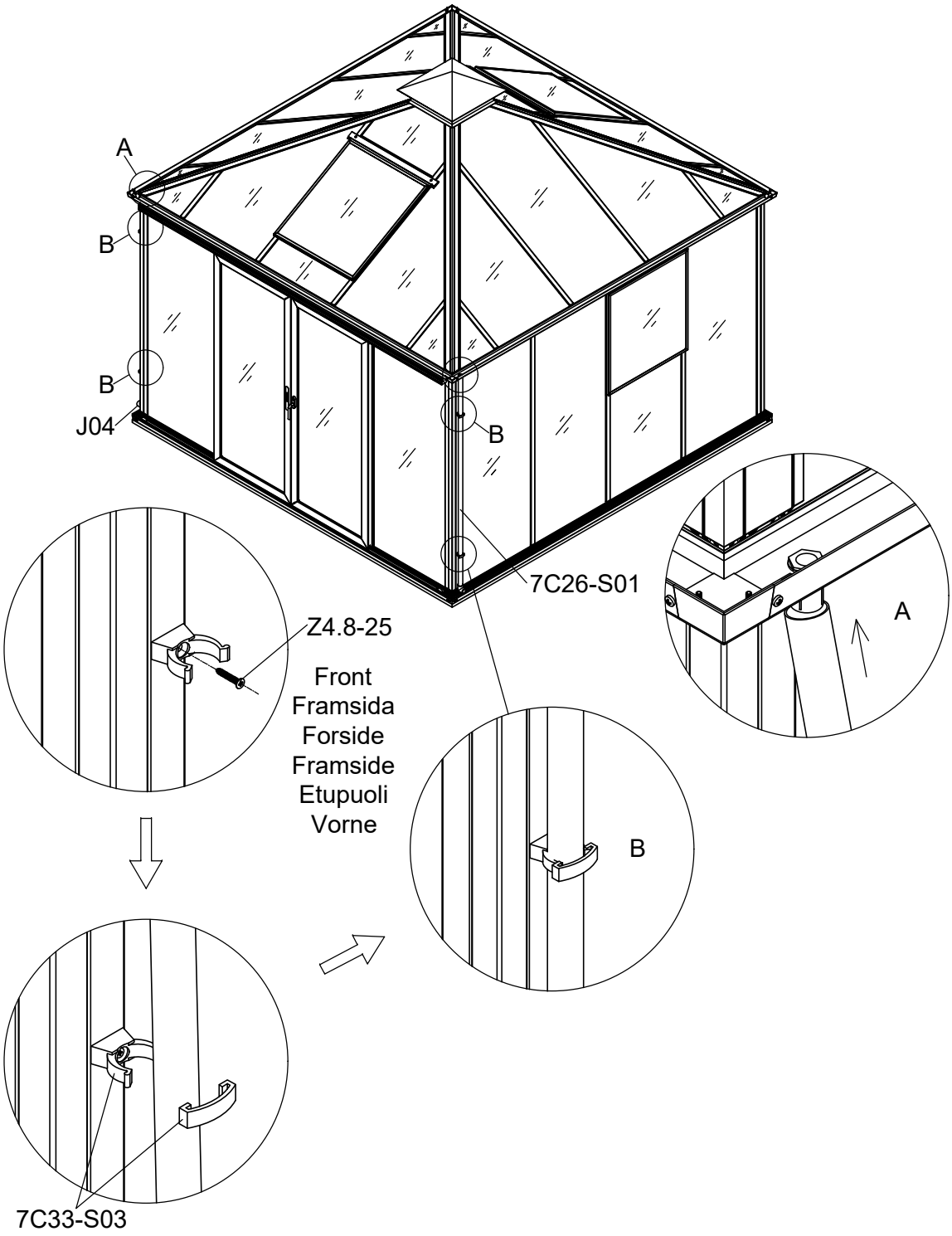

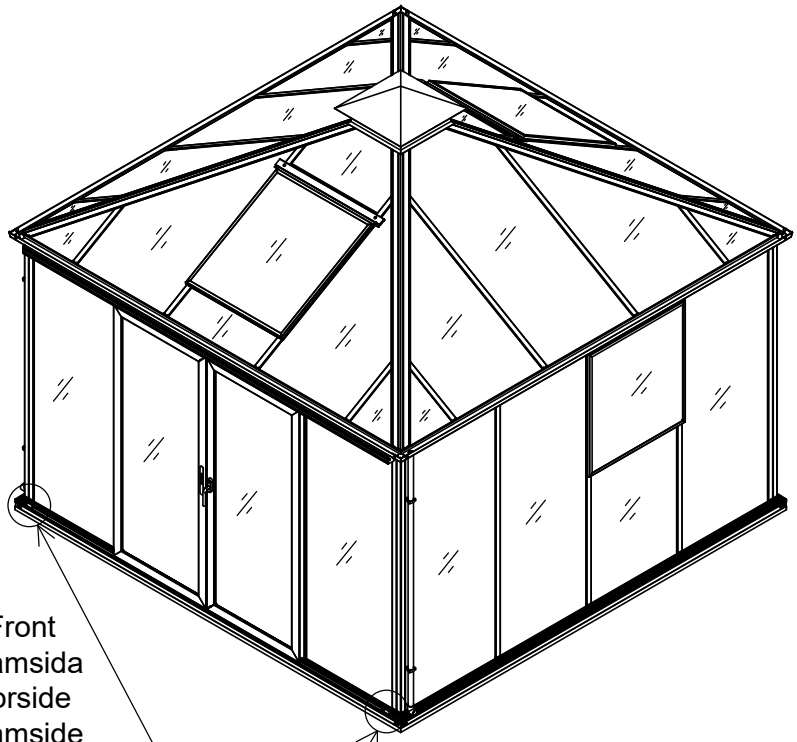

Front
Framsida
Forside
Framside
Etupuoli
Vorne

Adjust these door stoppers sideways if you want to open the door larger.
Justera avstånden av dörrstoppen i sidled om ni vill kunna öppna dörrarna ännu mer.
Justere dørstoppene sidelæns, for at give større åbning af døren.
Juster avstanden av dørstopperen sideveis om du vil kunne åpne døren ennå mer.
Säädä liukuovien stoppareiden etäisyys sivusuunnassa, mikäli haluat ovien avautuvan enemmän.
Stellen Sie den Türstopper seitlich ein, wenn Sie die Tür größer öffnen möchten.

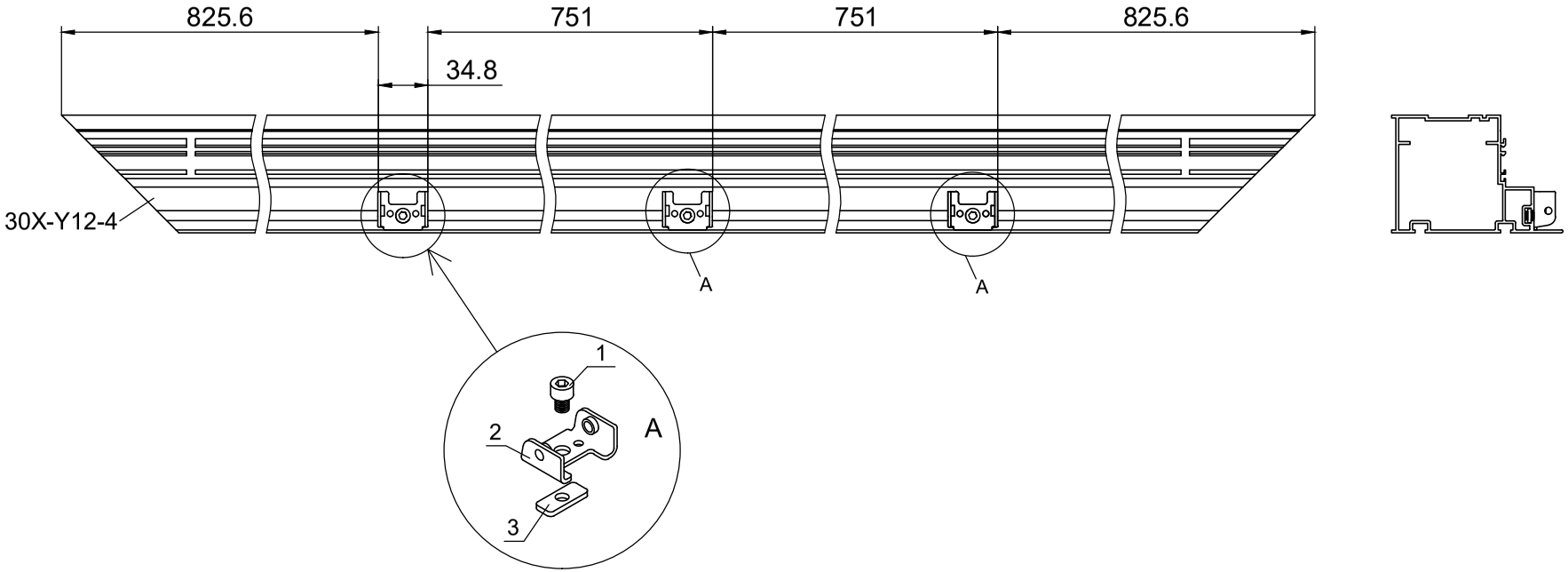

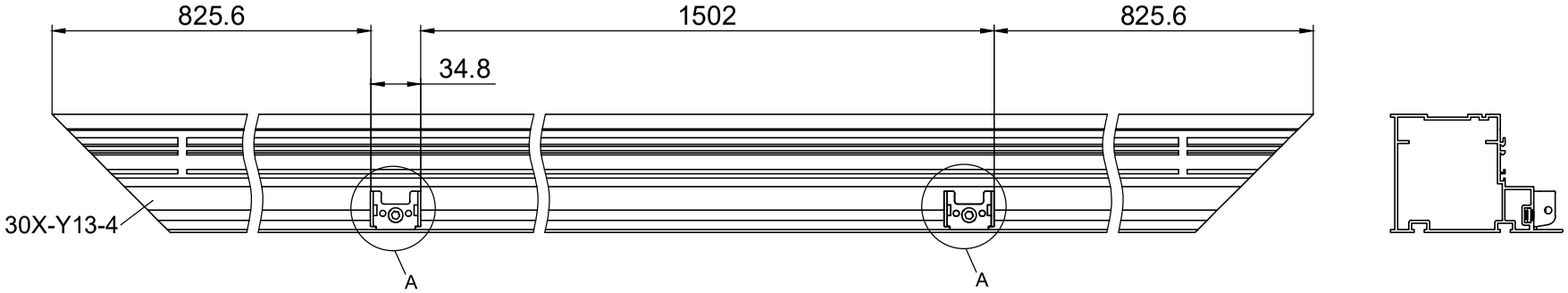

NO.	
1	M6-8
2	7B26-011
3	7B26-025

F1

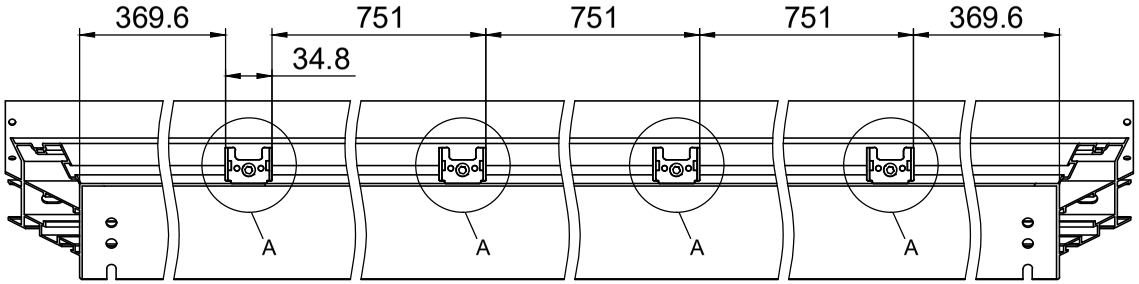

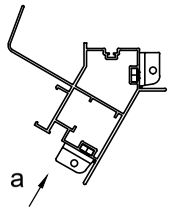

a

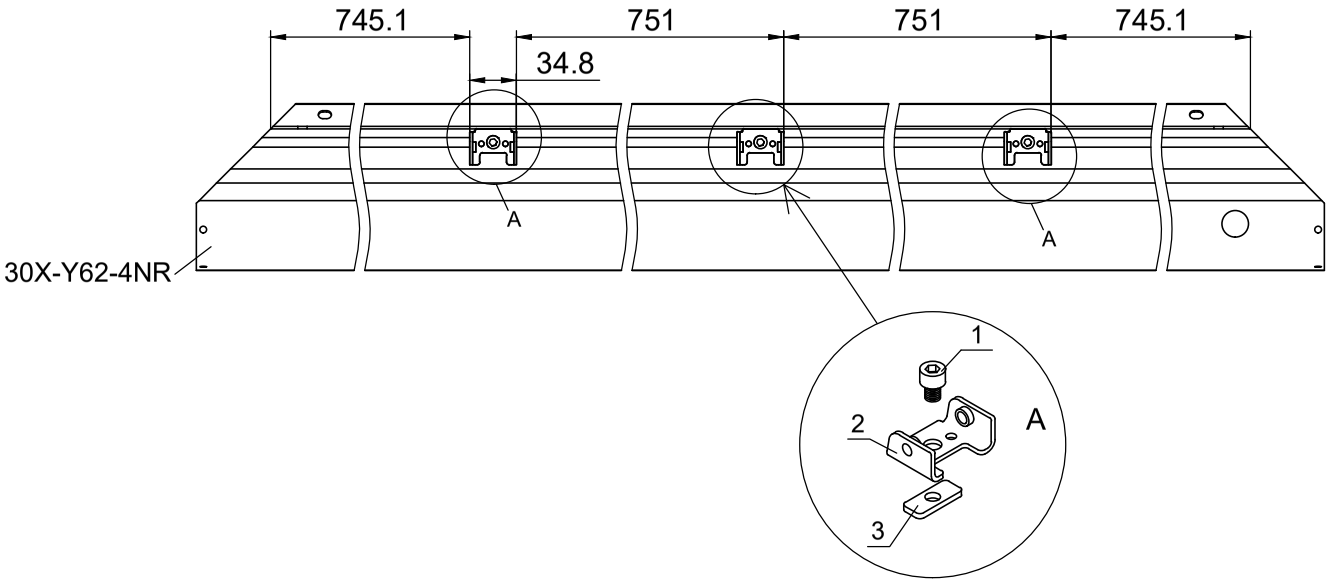

NO.	
1	M6-8
2	7B26-011
3	7B26-025

F2

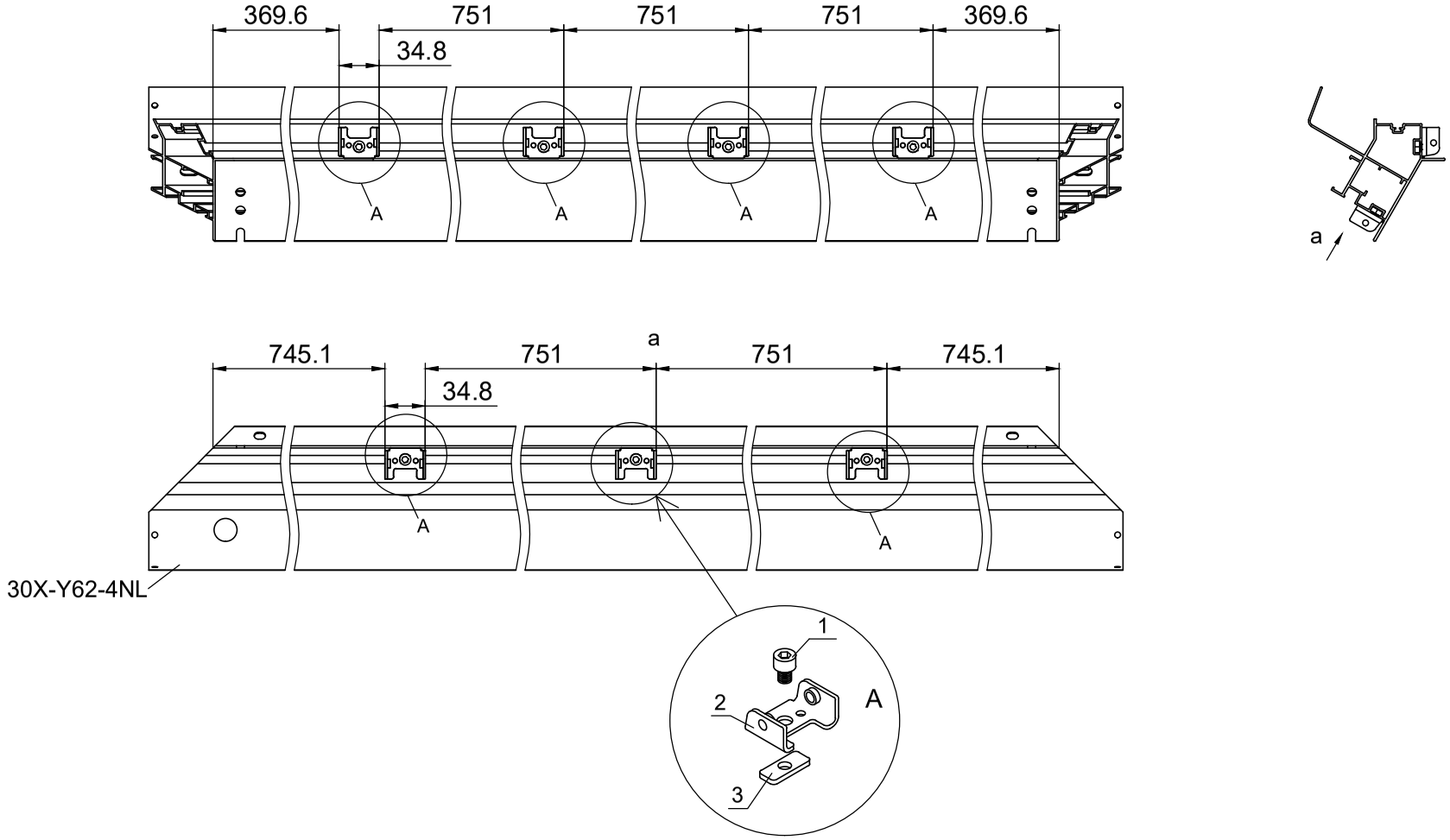

NO.	
1	M6-8
2	7B26-011
3	7B26-025

F3

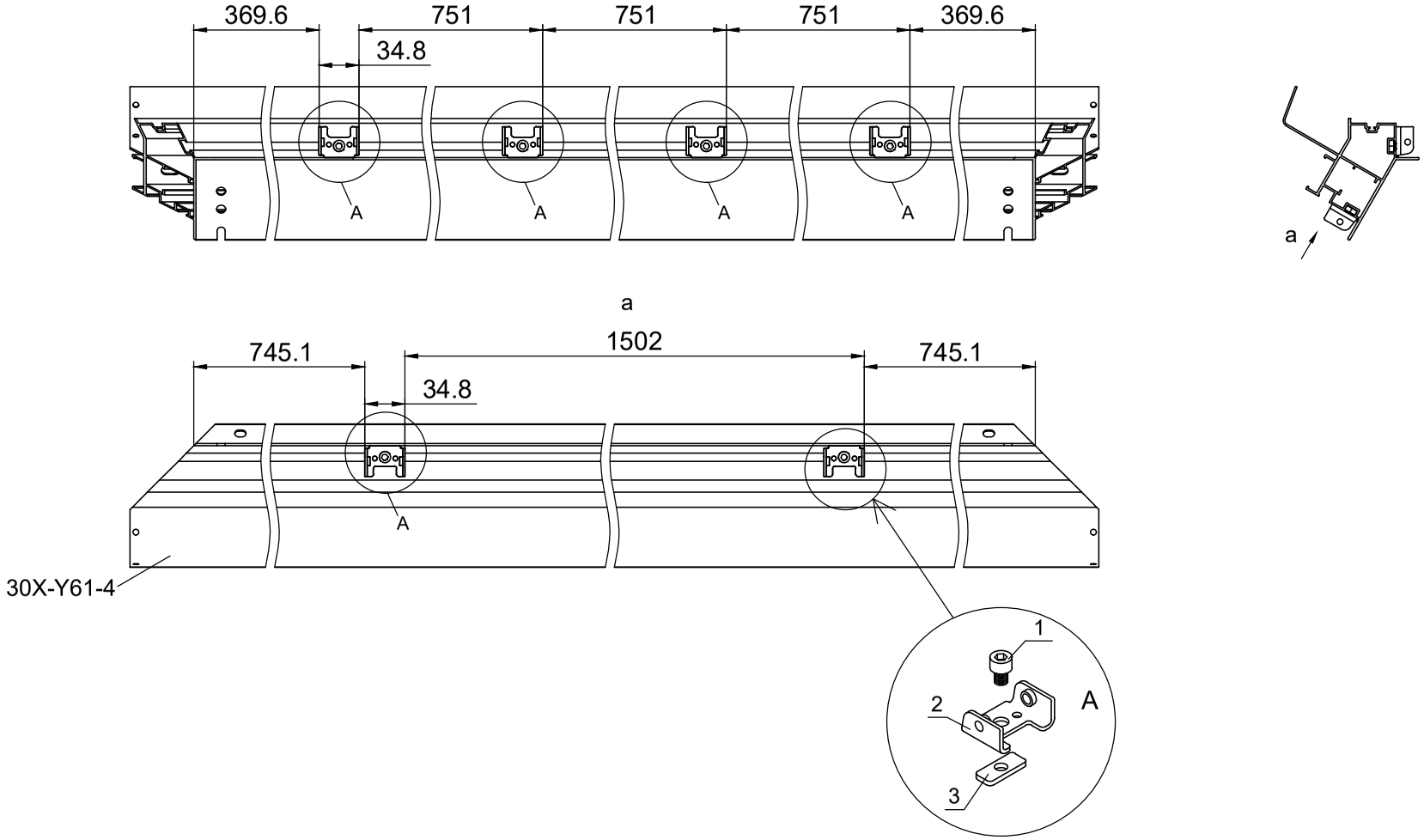

NO.	
1	M6-8
2	7B26-011
3	7B26-025

F4

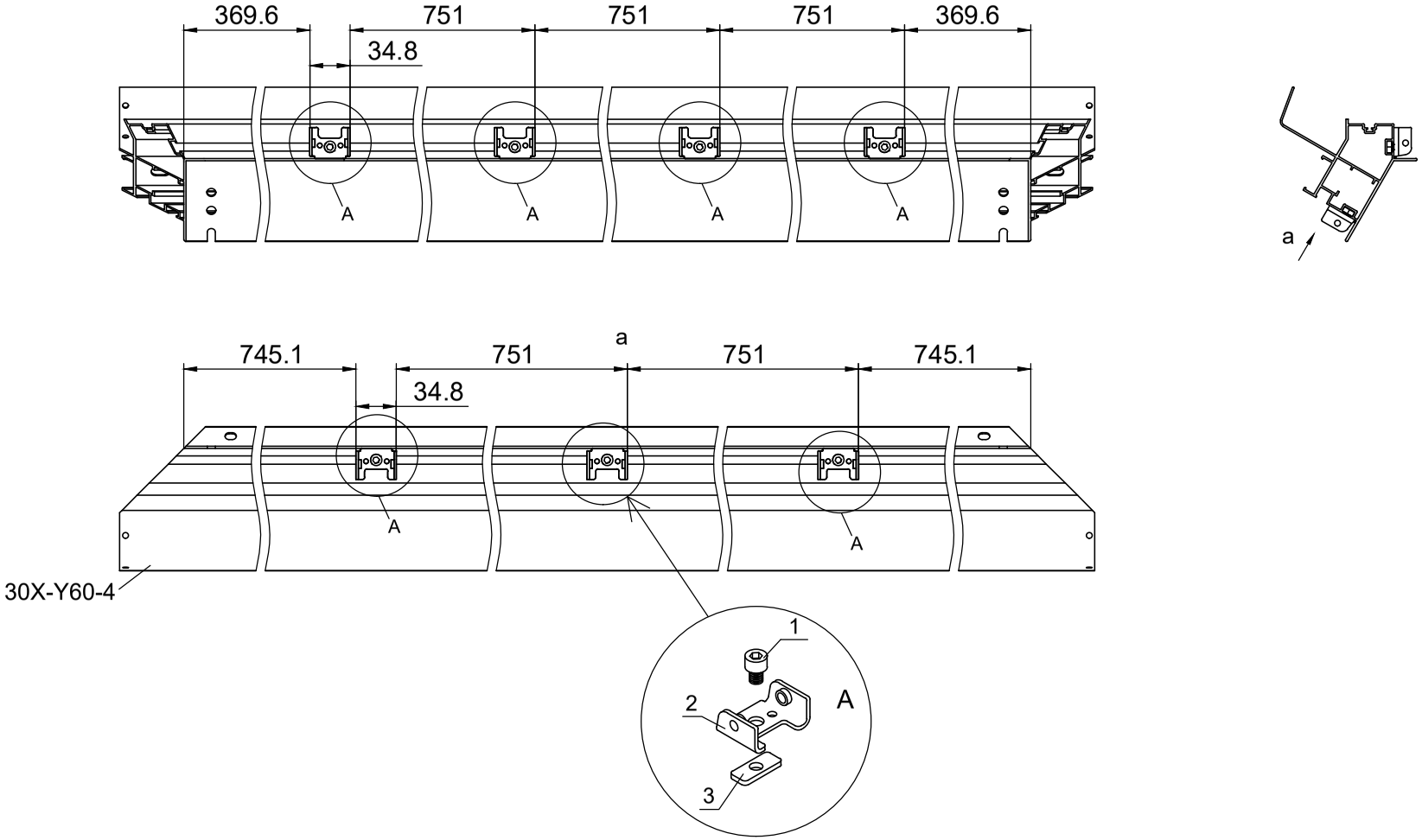

NO.	
1	M6-8
2	7B26-011
3	7B26-025

F5

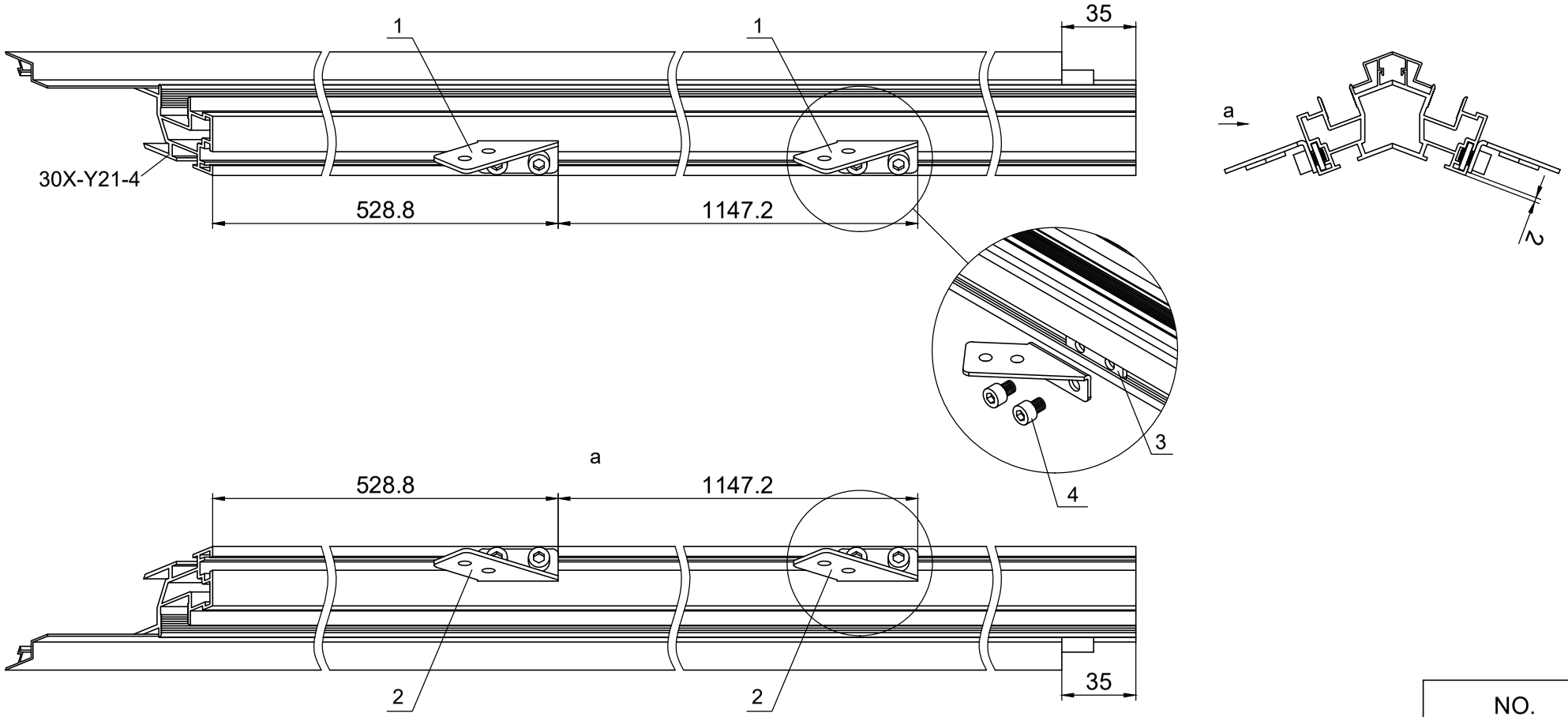

NO.	
1	7B26-020
2	7B26-021
3	7B26-019
4	M6-8

F6