9797DK

Monteringsanvisning System WG 95 (SL60*)

Foldepartier til vinterhave

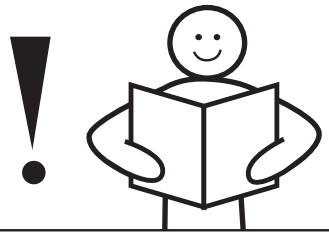

VIGTIGT!

Læs hele monteringsanvisningen inden du påbegynder monteringen! Hvis anvisningerne ikke følges, fungerer partiet måske ikke optimalt, og garantien vil ikke være gyldig.

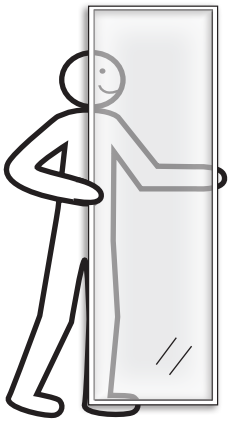

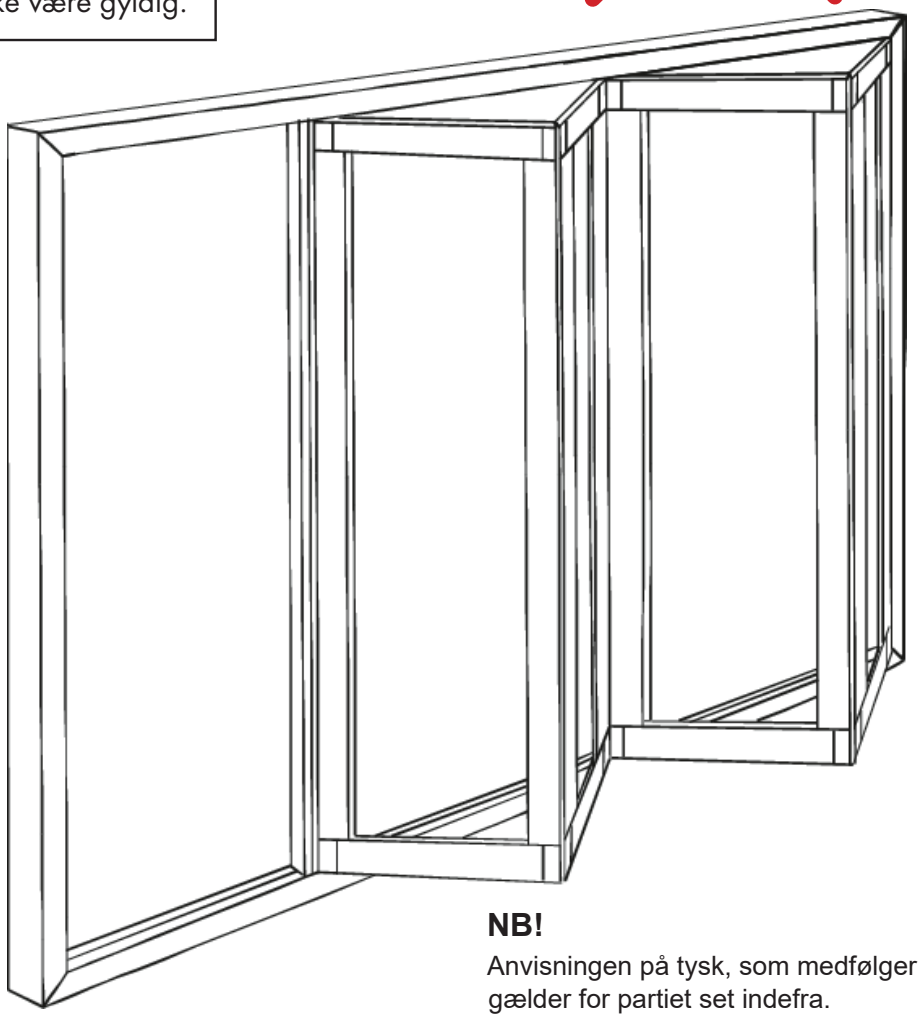

NB!

Anvisningen på tysk, som medfølger partiet, gælder for partiet set indefra.

***SL60 / Solarlux modelbetegnelse**

Willab Garden®

Ventrupvej 29, 2670 Greve

Tlf.: 39 67 65 00 • www.willabgarden.dk • info@willabgarden.dk

2019-02-06/ts

Montering af foldepartier

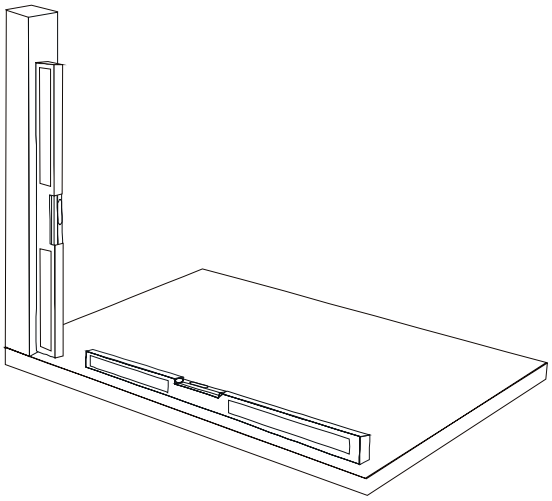

1. Brug et langt vaterpas for at kontrollere, at stolperne står i lod, og at gulvet er i vater.

Den underste karmprofil skal monteres på et stabilt underlag. Profilen må ikke give efter.

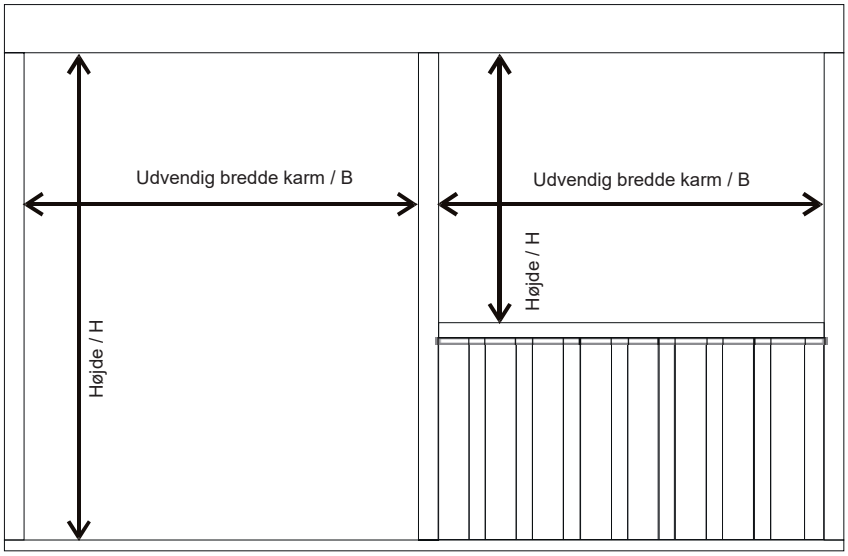

2. Hulmål i skelettet skal overholde målene på din bestilling.

NB!
Karmens udvendige bredde- og højdemål
= Hulmål
inkluderer for
Skydepartier stelstykke 15 mm
Faste partier -"- 15 mm

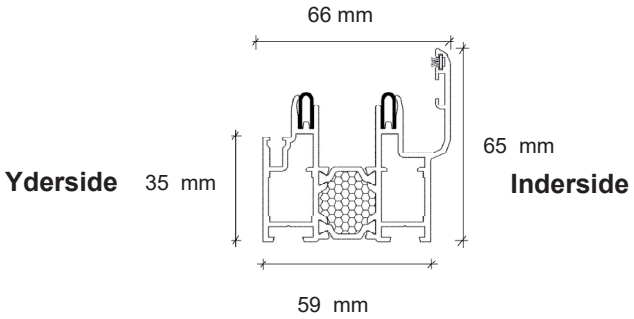

Standardudførelse

Bundkarmprofil / Udadgående foldedørsparti

Willab Garden®

Montering af foldepartier

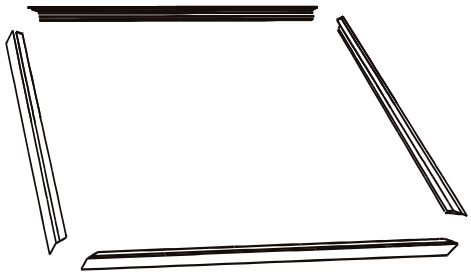

3. Læg karmprofilerne ud (4 stk.), den øverste karmprofil mærket "O", bundprofilen mærket "U", højre mærket "L" og venstre mærket "R" NB! Set udefra.
Tætn hjørnesammenføjninger (1 og de koniske stifter (2) med silikone (ikke inkluderet).
Indsæt monteringsvinklerne (3), og slå de koniske stifter i (2).

Fjern neoprenlisten i sideprofilen ved monteringen.

NB! Når de koniske stifter er sat i, kan de ikke trækkes ud igen!

VIGTIGT! Delene er nummererede fra venstre mod højre set indefra, uafhængig af åbningstype og -retning.

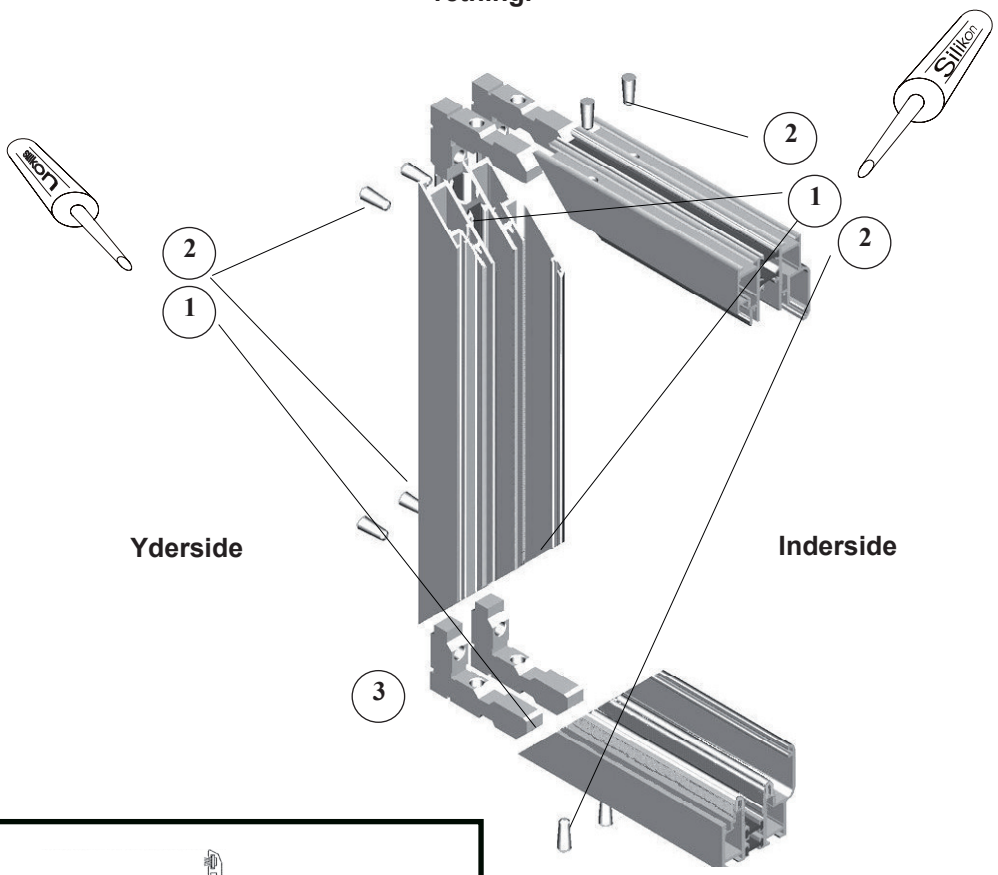

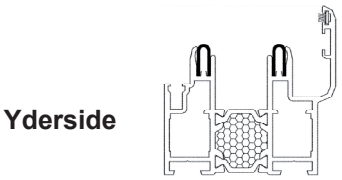

Bundkarmprofil / Udadgående foldedørsparti

Montering af foldepartier

4. Sæt karmen på plads i åbningen.
Brug afstandsklodser ved alle monteringssteder.

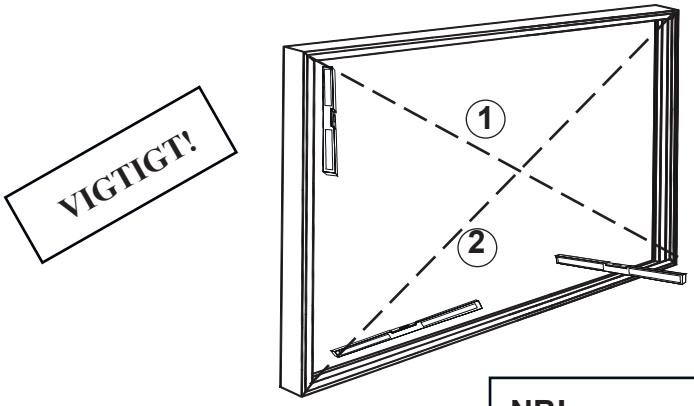

NB!
Kontroller diagonalmålene (1 og 2)
(Diagonalerne 1 og 2 skal være lige lange)
og at karmen sidder i vater og i lod
på alle sider. Det påvirker foldepartiets
funktion, tæthed og låsning.

5. Bor hul (1) i karmprofilen (A) ifølge
målangivelsen nedenfor.
Fyld de udborede skruehuler med silikone i
bunden, og skru karmen fast.
Skruer medfølger ikke.

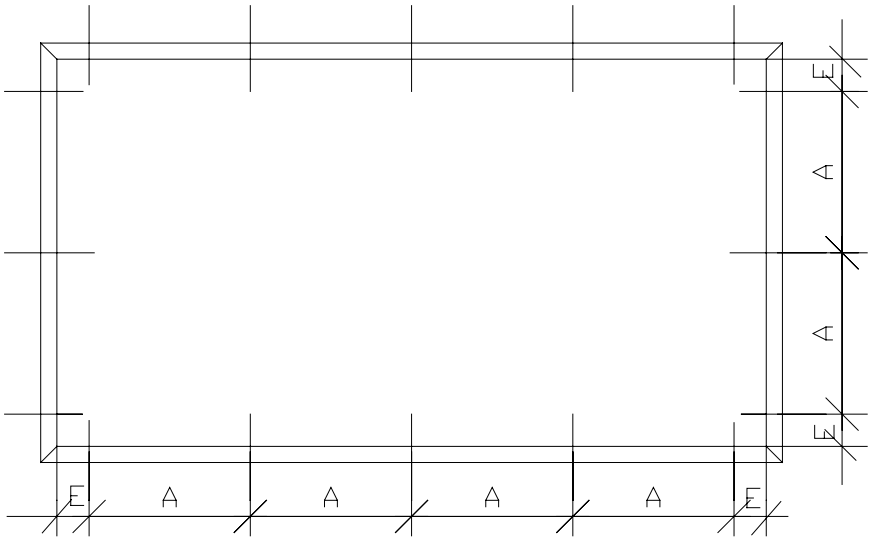

E = Afstand fra karmens indre hjørne ca. 100 mm
A = Monteringsafstand maks. 600 mm
Sæt neoprenlisten på plads igen, når karmen er monteret.

Montering af foldepartier

Monteringseksempel for karm

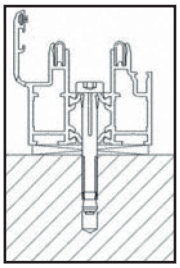

Karm bund

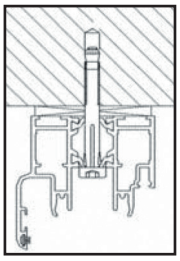

Karm top

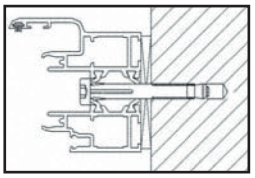

Karm side

NB! Rens omhyggeligt karmprofilerne for borerester og snavs før montering af foldepartiet for at undgå skader, som ellers kan opstå.

VIGTIGT!
Stiften skal monteres som nedenfor!

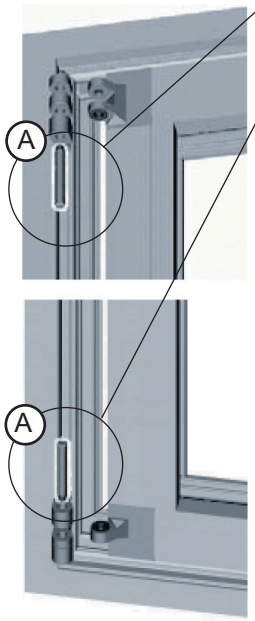

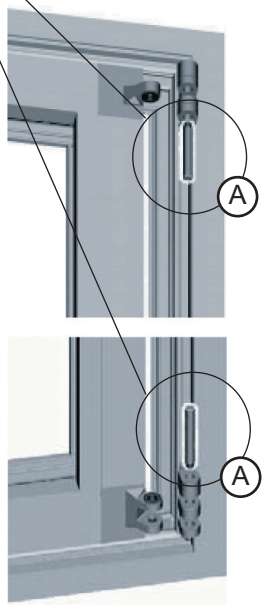

Fly 4	Fly 3	Fly 2	Fly 1

Eks. set udefra.
I denne rækkefølge skal dørene sidde, uanset om partiet er venstre- eller højrehængt.
Klistermærkaterne på glasset med mærkningen skal være på indersiden.

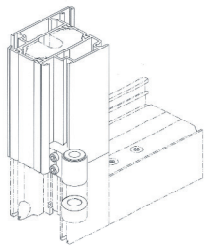

NB!
Ved højde 2200 mm og derover har dørenes hængsler
forstærkning.

Illustration 1
venstrehængt foldeparti (set udefra)

Billede 2
højrehængt foldeparti (set udefra)

6. Isæt først foldepartidelen, der har hængsler ved karmen (se placering iht. vedlagte tegning mærket nr. 1, 2 osv.) og slå de vedlagte hængselstifter (A) i med lette slag (se illustration 1 og 2). Mål hængslet for at få den rette længde på hængselstiften.

Montering af foldepartier

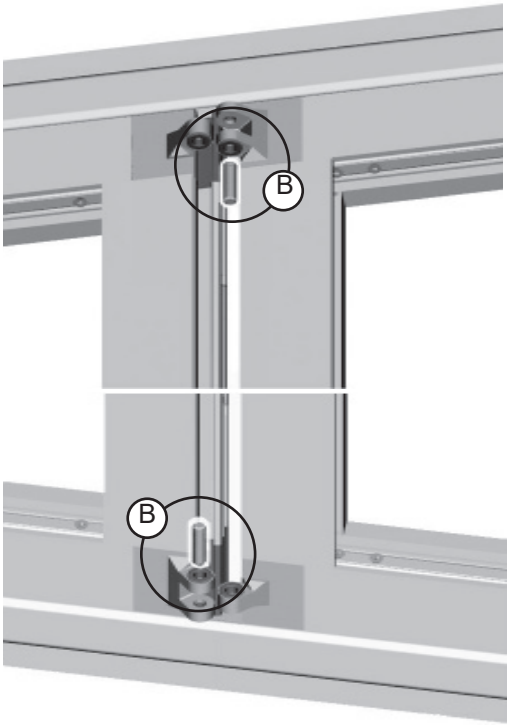

7. Isæt næste foldepartidel.
Åbn begge foldepartidelene halvt, og slå hængselstiften (B) i med lette slag. Se billede (2). Luk og lås begge foldepartidelene.

Billede 2

8. Isæt derefter foldepartidele med kørehjul med styrerulleholder på den foregående foldepartidel, og slå hængselstiften i (C).
Se rækkefølge på tegningen.
Vogn med metalhjul monteres i bundprofilen.
Monter først vognen i bundprofilen og derefter vognen i topprofilen.

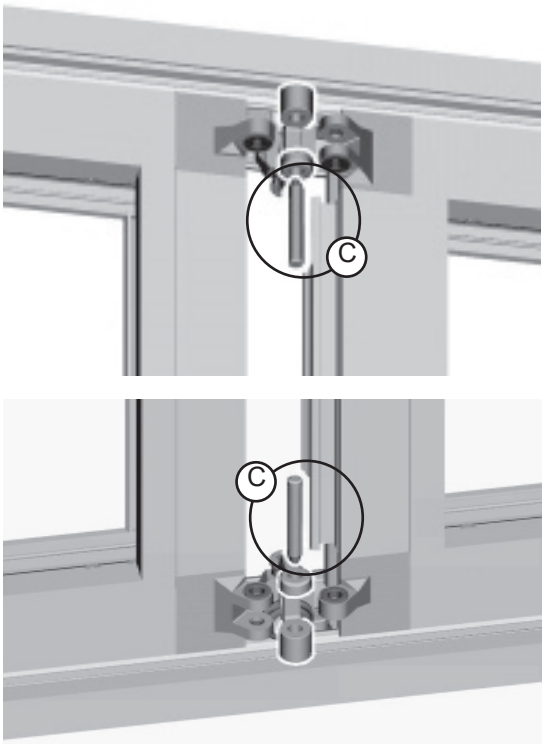

Billede 3

NB! Smør under monteringen hængslet med det medfølgende specialsmøremiddel.

Montering af foldepartier

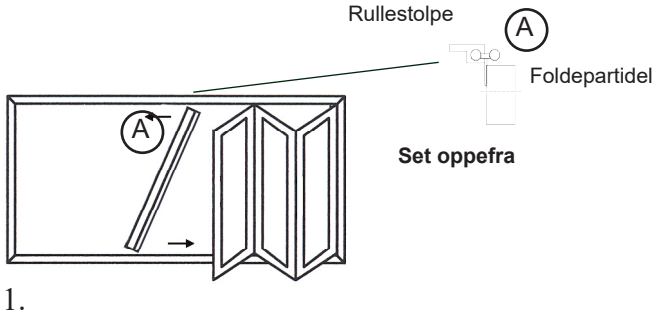

1.

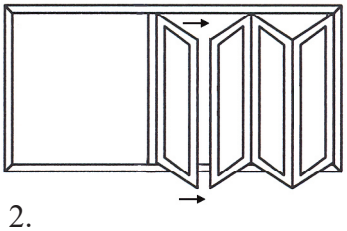

2.

Montering af partier med et lige antal foldepartidele.

1. Den sidste partidel med rullestolpe (A) vippes, og den nederste del med hjulene føres på plads først. Rejs derefter partidelen op, og før de øverste hjul på plads.
2-3. Monter nu partidelen sammen med de øvrige.

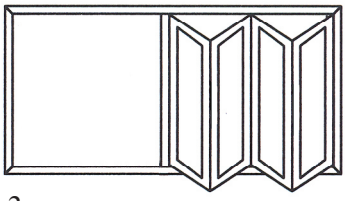

3.

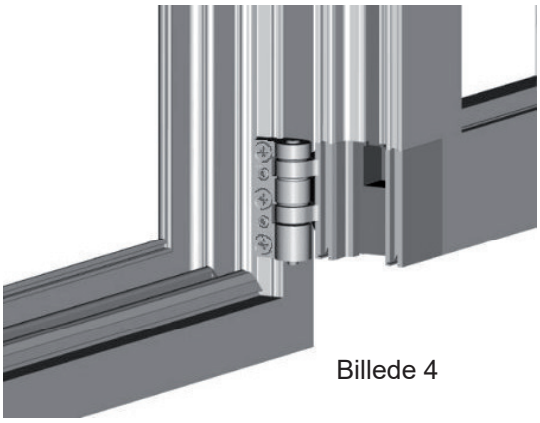

Billede 4

Justering af foldeparti

1. Lås alle foldepartidele
2. Kontroller alle vandrette spaltemål
   22 mm afstand mellem karm og foldepartidel oppe og nede Anvend kile ved behov.
3. Kontroller det lodrette spaltemål.
   13 mm afstand ved foldepartidele med hængsler
   8 mm ca. ved drejesegmentanslaget.

Ved behov kan spaltemålet for rammebeslaget forskydes
+/- 3 mm (billede 4). I så fald skal rammebeslagets gevindstift løsnes (unbrakonøgle), indstil de forsænkede skruer, og fæstn beslaget ved at stramme beslagstiften.

Montering af foldepartier

Håndtering af 3- og 5-delte foldepartier

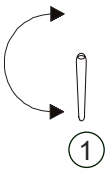

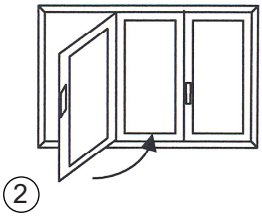

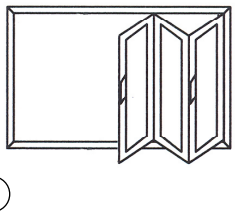

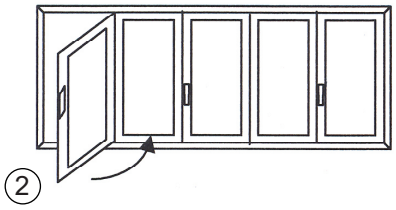

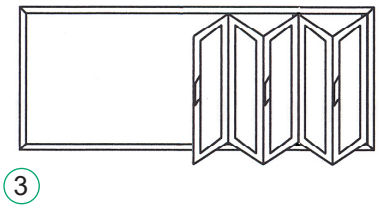

1. Drej håndtaget på det sidehængte foldeparti 180° for at låse op.
2. Åbn det sidehængte foldeparti.
3. Lås de næste foldepartier op efterfølgende, og skyd den et stykke ud fra karmen. Skyd foldepartierne sammen, og saml dem i den modsatte karmdel.

Håndtering af 4-delte foldepartier

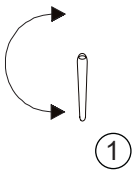

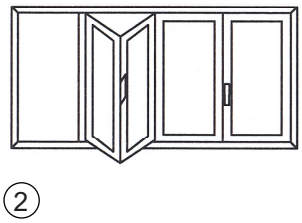

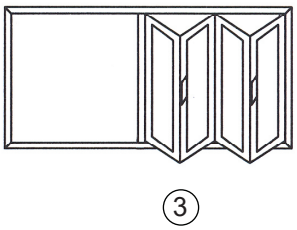

NB! KLEMRISIKO VED ÅBNING OG LUKNING AF FOLDEPARTIERNE!

Willab Garden AB forbeholder sig ret til at foretage ændringer i materialer, konstruktion og design.

Montering af foldepartier

Trykmanøvreret SL-komfortlås (NB! Tilvalg)

Låse **Låse op**

Normalposition Skyd rigel ud Lås / Lås op Træk rigel ind

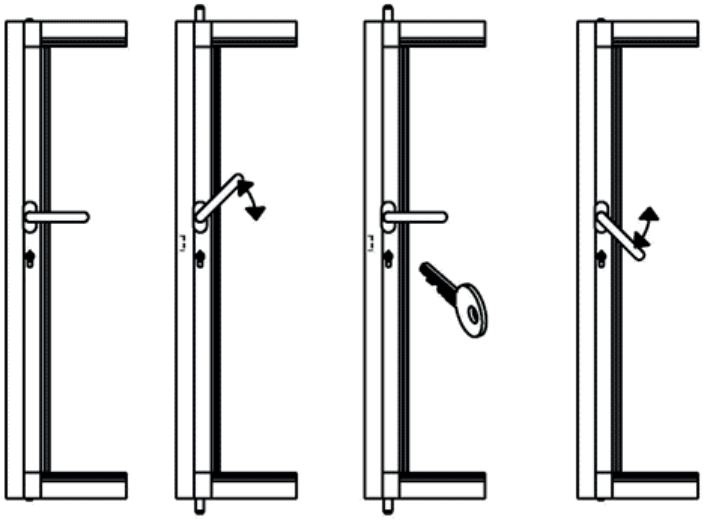

Skyd rigel ud og lås

1. Drej håndtaget ca. 45° opad til anslaget og tilbage til den “normale” position.
2. Først nu kan låsen låses med nøgle.

Lås op og træk rigel ind

1. Lås op med nøglen
2. Ved at trykke på håndtaget som normalt, trækkes riglen ind både oppe og nede.

Pleje

I hårde miljøer (forurenet, salt- eller klorholdig luft) kan rustfri beslag få spor af overfladerust. Overfladerusten kan normalt fjernes med rengøringsmiddel beregnet til rustfri materialer.
Rustfri materialer er ikke vedligeholdelsesfrie, men skal rengøres med jævne mellemrum for at bevare en flot overflade.
Brug ikke fx ståluld eller sølvpudsemiddel.

Montering af foldepartier

DØRHOLDERE
(leveres kun til foldeparti med slagdør/fx 3- eller 5-delt)

Nedenstående punkter skal følges ved montering af dørholder for at opnå optimal funktion af foldedørene.

Når foldedørspartier (med et ulige antal døre) har slagdør, skal der monteres dørholder på slagdøren og efterfølgende foldedør.
Borede huller og skruer
- må ikke kollidere med låsen!
- må ikke kollidere med monteringsbeslagene!
- må ikke beskadige glasset!

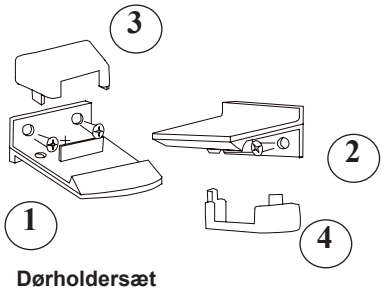

Dørholdersæt
inkl. 4 korte og 4 lange skruer.
(Kort skrue anvendes til WG95)

Montering

1. Vælg den vandrette placering af dørholderen iht. nedenstående skitse.
Den skal placeres mindst 90 mm fra hjørnet (låseprofilen ikke medregnet).
Hvis der er håndtag, som stikker markant ud, kan det være nødvendigt at afvige fra nedenstående placeringsskitse. I så fald skal holderen monteres nærmere midten af døren for at undgå, at håndtaget rammer foldepartiet.
2. Placer den første holder (1/2) et af stederne, som er markeret med X på skitsen, og marker placeringen.
Placer den anden holder (1/2) i samme højde, men omvendt iht. markeret X på modstående dør iht. skitse. Forbor efter dine markeringer, og skru holderne fast med de medfølgende skruer.
3. Holderne kan justeres lodret i sporene.
4. Når holderne er monteret og justeret, sættes dækskiverne på (3/4).

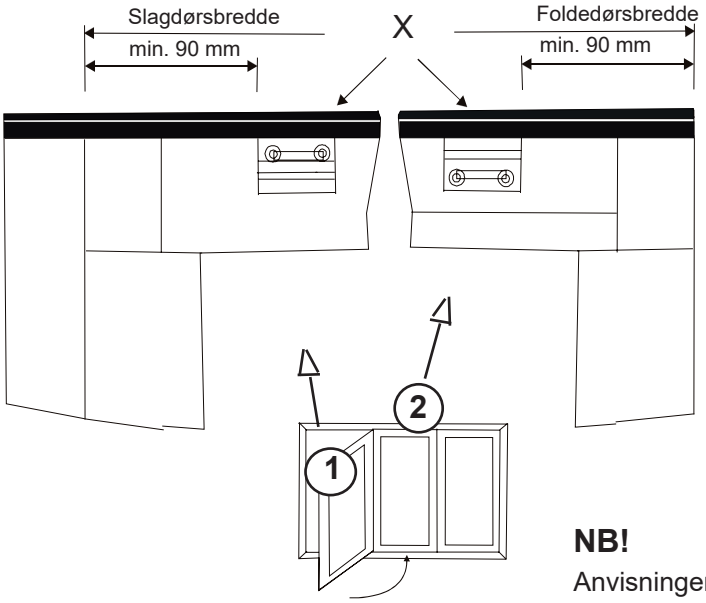

Foldeparti med slagdør set udefra!

NB!
Anvisningen på tysk, som medfølger partiet, gælder for partiet set indefra.
***SL60 / Solarlux modelbetegnelse**

VIGTIG INFORMATION OG ANVISNINGER!

For at du kan få glæde af dine foldepartier fra Willab Garden så længe som muligt, er det nødvendigt, at du følger nedenstående anvisninger vedrørende håndtering og vedligeholdelse.

Håndtering:

Følg anvisningerne til åbning og lukning af foldepartierne.
KLEMMERISIKO! Placer ikke fingrene mellem folde-dørene.

Vedligeholdelse:

Fjern snavs og andet, der kan forvolde skade på løbe- og styreskinner.
Brug kun neutralt rengøringsmiddel.
Skuremidler, syrer og rengøringsmidler med opløsnings-midler kan forårsage skader.
Kontroller de elastiske tætningers tilstand, og at de sidder korrekt. Fjern støv og aflejringer.
Små lakskader skal omgående udbedres med originalma-ling. *Kontakt os!*

Pleje:

I begyndelsen kan det være vanskeligt at lukke partiet. Det skyldes, at gummilisterne endnu ikke har formet sig.
Hold partiet lukket så meget som muligt, så gummilisterne får mulighed for at tilpasse sig optimal tætning.

Stram godt til, så partiet er lukket, før du drejer hånd-taget.

Alle aluminiumsprofiler, som er overfladebehandlede på fabrikken, er vejrbestandige.
Alle hængsler og låse er så godt som vedligeholdelsesfri og udsættes næsten ikke for slitage.
Vi anbefaler, at hængsler smøres regelmæssigt (2 gange/ år).

Montering af faste partier

Læs hele monteringsanvisningen inden du påbegynder monteringen!

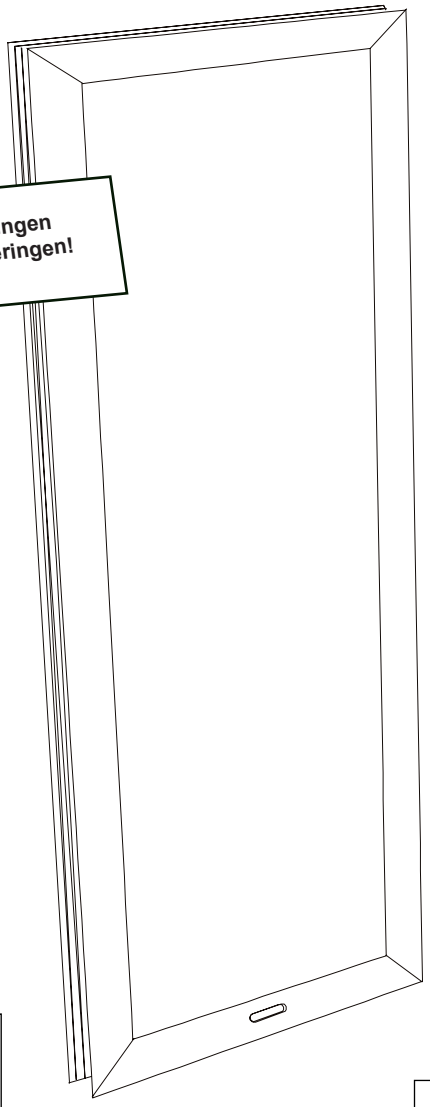

Fast parti set udefra

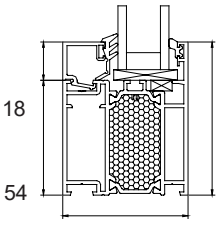

YDERSIDE

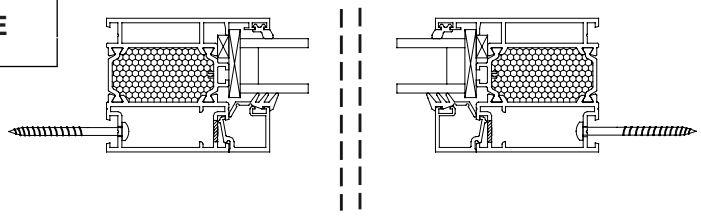

YDERSIDE

INDERSIDE

Montering af faste partier

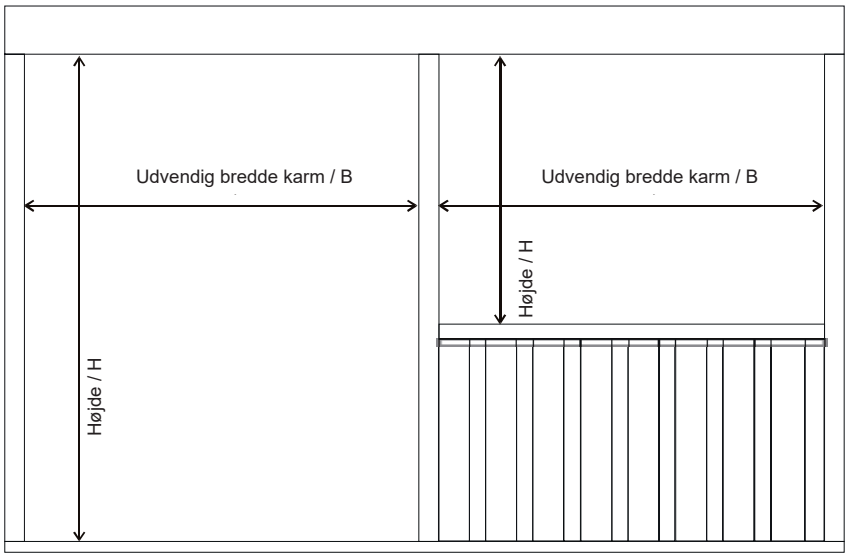

1. Hulmål i skelettet skal overholde målene på din bestilling.

NB!
Karmens udvendige bredde- og højdemål
= Hulmål inkluderer

Faste partier Stelstykke 15 mm.

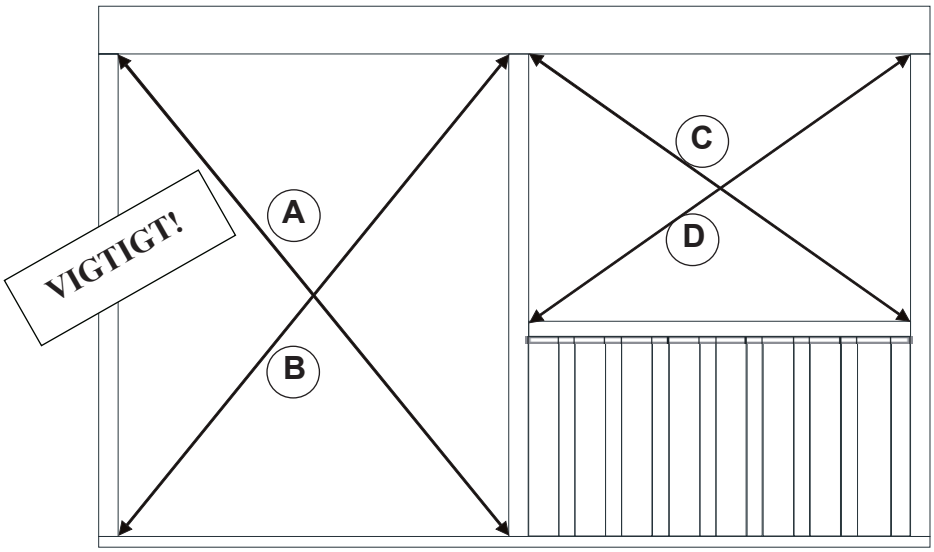

2. Kontroller diagonalmålene **(A og B samt C og D)** samt at stolper og planker sidder i vater og i lod.

Diagonalerne A og B skal være lige så lange som C og D.

Montering af faste partier

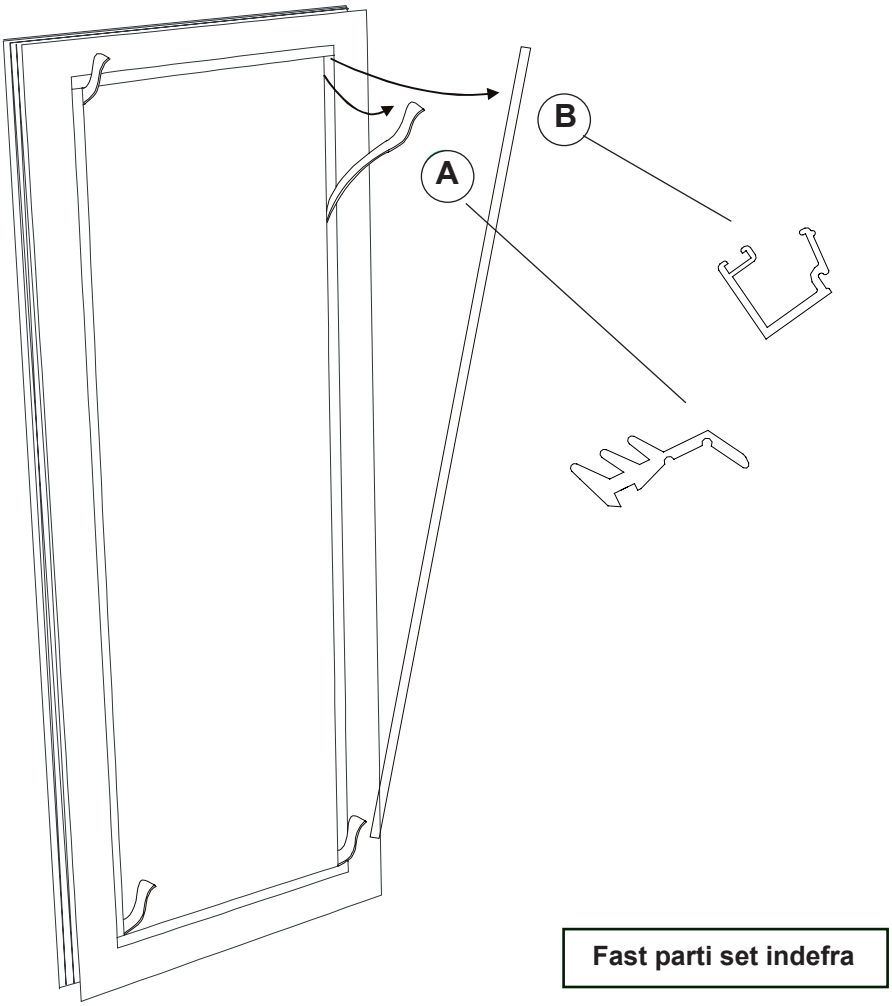

3. Træk gummilisterne **(A)** ud, som stikker ud mellem profil og glas på langsiderne.

4. Fjern dernæst aluminiumprofilen **(B)** på langsiderne nærmest glasset.
Lad over- og underprofilerne blive siddende (de holder på glasset).

YDERSIDE

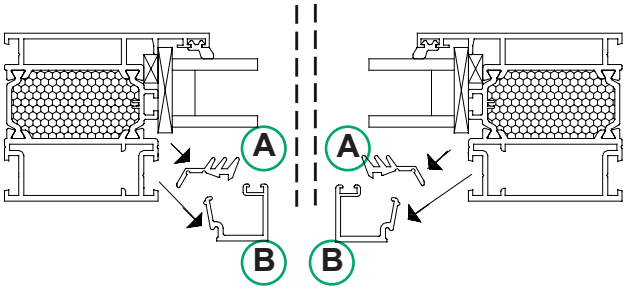

INDERSIDE

Montering af faste partier

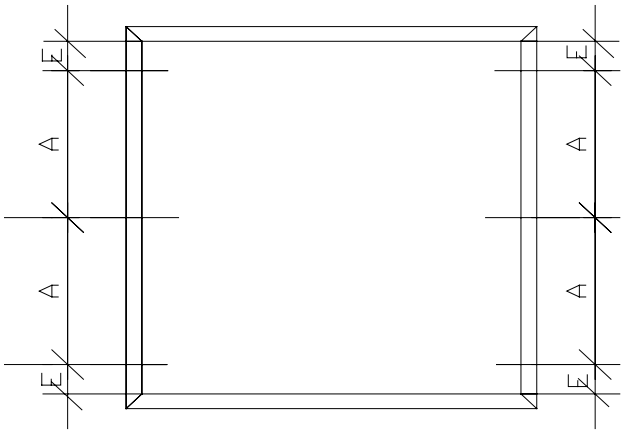

E = Afstand fra karmens indre hjørne ca. 100 mm
A = Monteringsafstand maks. 600 mm

Hulafstand **(A)** i de lodrette sideprofiler iht. målangivelsen ovenfor.
Skruer medfølger ikke.

NB! **For at undgå skader på glasset, når du borer, kan du fx bruge et stykke emballagekarton som beskyttelse mellem glasset og boremaskinen.**

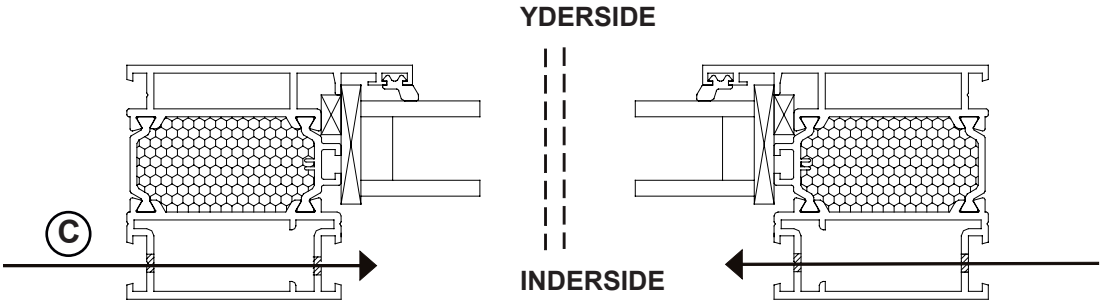

5. Bor først gennemgående huller (C) med et 5 mm bor på indersiden af profilen.

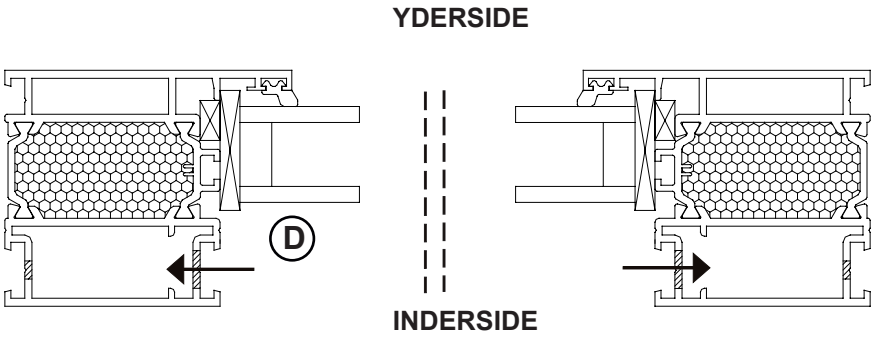

6. Bor derefter de inderste huller (D) op med et 10 mm bor.

Montering af faste partier

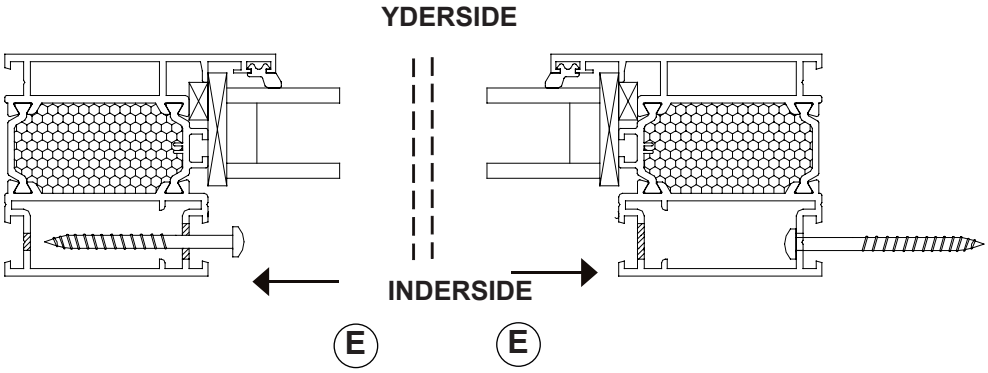

7. Ved monteringspunkterne skal der anvendes afstandsklodser mellem parti og stolpe/væg. Ved behov monteres en vandnæse foroven og forneden.
Medfølger ikke.
Skru partierne fast **(E)** med skrue, fx 4x50mm. **Medfølger ikke**.

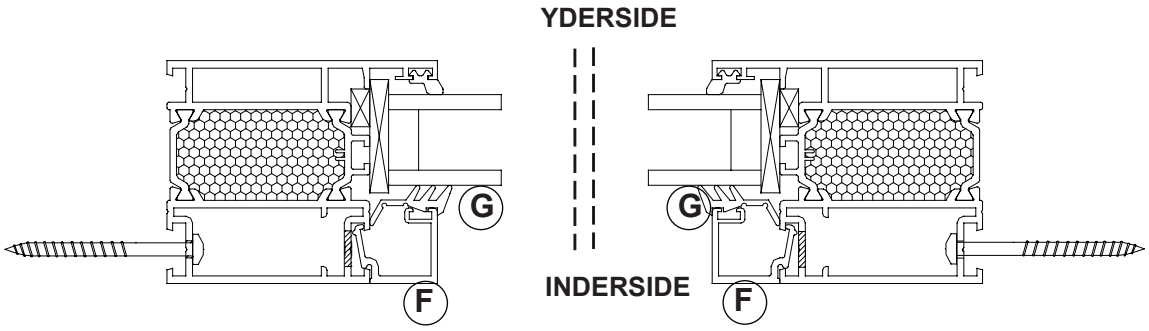

8. Isæt de lodrette glasprofillister **(F).** Træk også gummilisterne ud fra over- og underprofilen.
Tryk derefter gummilisterne tilbage **(G)**. Først øverste og underste gummilister.
Begynd at trykke dem fast fra hjørnet, og jævn dem ud efterhånden.
De har den rigtige længde og tilpasser sig efterhånden.
DE MÅ IKKE KLIPPES AF!!!

Vedligeholdelsesråd

Glas

- WG80-glas skal rengøres som almindeligt glas.
- Anvend et almindeligt middel til vinduespudsning, rigeligt med vand og en blød, fnugfri klud eller gummiskraber.
- Husholdningssprit eller acetone kan opløse vanskelige pletter. Sidol eller et andet skånsomt pudsemiddel kan polere andre vanskelige pletter væk. Pudsemidlet vaskes væk med husholdningssprit. Vask derefter ruden som normalt.
- Undlad at anvende en skraber, metalgenstande eller ståluld til at fjerne vanskelige pletter.

Aluminiumprofiler

- Anvend mild sæbe, opvaskemiddel eller blot almindeligt vand er tilstrækkeligt til at rengøre profiler.
- Fjern snavs, der kan forvolde skade på sporprofiler og hjul.
- I tilfælde af farveaflejring fra gummislisten på profiler og skelet anvendes limfjerner til rengøring.

OBS! For at undgå personskade og fuglekollisioner anbefaler vi, at f.eks. vores glas dekorationer "rovfugl" eller "svale" anvendes på alle glasoverflader.

Vær opmærksom på følgende:

Undgå kondens
Hvad enten man har valgt almindeligt glas, energiglas eller termoglas. kan man få kondens på ruderne. Kondens skyldes, at kolde overflader og kold luft holder dårligere på fugt end varme overflader og varm luft.
I visse tilfælde kan kondens være et engangsfænomen, i andre tilfælde skyldes den mere langvarige fugtproblemer. Vi har herunder angivet de mest almindelige problemer og forslag til afhjælpning.

Fugt fra huset
Når man åbner døren mellem hus og udestue, strømmer varm, fugtig luft ud i udestuen. Hvis luften derude er koldere, kondenseres fugten på de koldeste overflader.
Afhjælpning: Ventilér/luft ud.

Fugt fra mennesker
Mennesker afgiver meget fugt, og er flere mennesker samlet, kan det være årsag til dug på ruderne.
Afhjælpning: Ventilér/luft ud.

Fugt fra planter
Også planter afgiver meget fugt, og hvis man vil anvende udestuen som kombineret drivhus/udestue, kan man få problemer med kondens.
Afhjælpning: Mekanisk ventilation med f.eks. en badeværelsesventilator eller lign.

Dårligt vejr
Hvis der falder meget nedbør inden for en kort periode, samtidig med at temperaturen falder hurtigt, kan denne kombination forårsage dug.
Ingen forholdsregler: Problemet løser sig selv, når vejret ændrer sig.

Jordfugt
Har man et åbent lag af træbjælker og fugtigt terræn, kan jordfugten trænge op i udestuen.
Afhjælpning: Anvend makadam eller sand under bjælkelaget. Der skal desuden lægges plastfolie i sand- eller makadamlaget som "dampspærre". Alternativt kan man tætne gulvet.

Fugt fra betonplader
Det tager meget lang tid for en betonplade at tørre helt (mellem 1 og 2 år afhængigt af ydre omstændigheder). I den tid afgiver pladen fugt, som kan give dug.
Afhjælpning: Ventilér fugten væk, og opvarm udestuen, når det er koldt, for at fremme udtørringsprocessen. Undlad at dække gulvet, da det holder på fugten.

Tætning mod konstruktion
VIGTIGT! Fastgørelse og forbindelse til fundament og facade løses af kunden. Inddæknings- og tætningstilbehør medfølger ikke. Se side 3.

Vigtigt med metalinddækning omkring partiet
Det er ekstra vigtigt med metalinddækning omkring partiet og tilsyn ved kraftig regn i kombination med vind, hvis partierne monteres kystnært eller på særligt udsatte steder.

Eloxeret aluminium
Hvis eloxeret aluminium anvendes udendørs, er det vigtigt, at det beskyttes mod kontakt med våd cement og mørtel under byggeperioden, da disse materialer indeholder kalk og er alkaliske i våd tilstand.

Willab Garden AB forbeholder sig ret til at foretage ændringer i materialer, konstruktion og design.

Willab Garden®
Ventrupvej 29, 2670 Greve
Tlf.: 39 67 65 00 • www.willabgarden.dk • info@willabgarden.dk