8400FI

2020-09

Asennusohje

Lasikatto lasiterassille/talvipuutarhaan

Lasikasetit on valmistettu 27 mm:n eristyslasista, 6 mm:n laminoitu float-lasi alimpana ja 6 mm:n turvalasi päällimmäisenä. U-arvo 2,7. Vaihtoehtona energialasi, jonka U-arvo on 1,7.

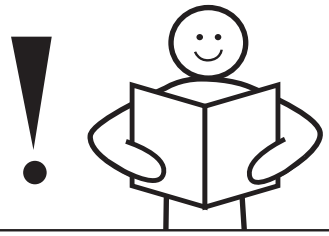

TÄRKEÄÄ!

Lue asennusohjeet läpi ennen kuin aloitat asentamisen! Jos ohjeita ei noudateta, osa ei toimi parhaalla mahdollisella tavalla ja takuu raukeaa.

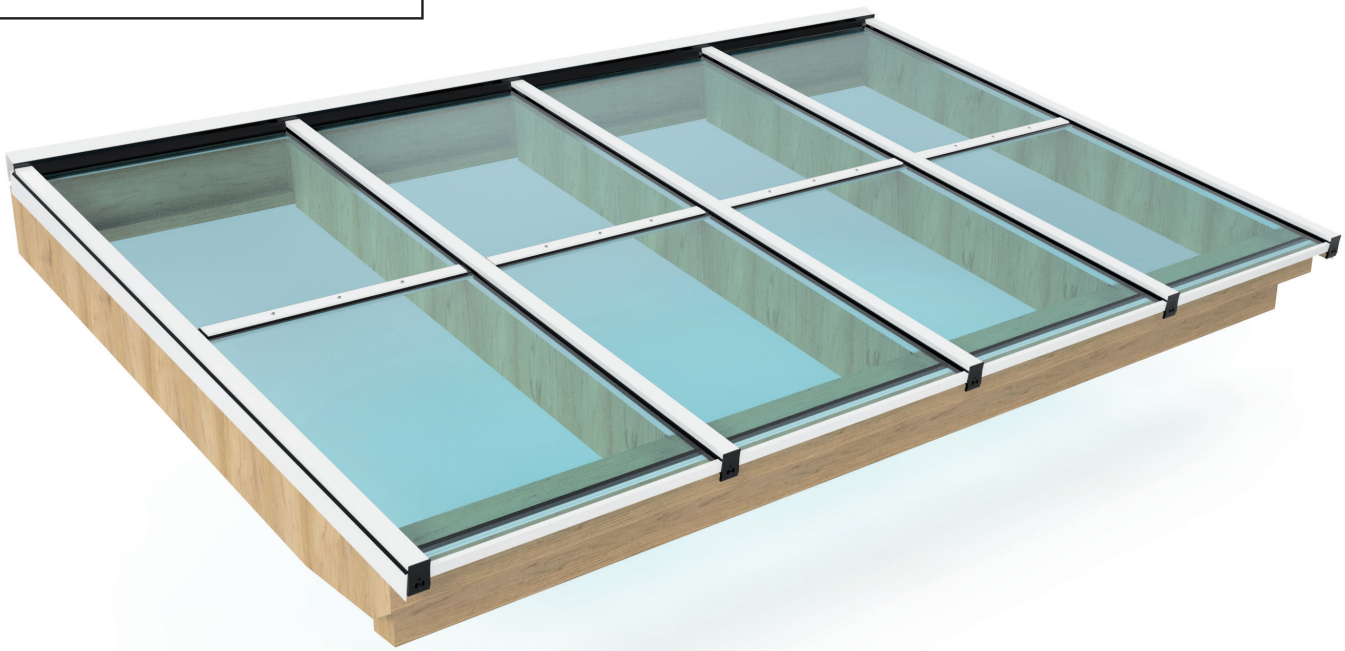

Willab Garden®

Tomtaholmsvägen 11 Östra Karup 269 21 Båstad RUOTSI
Puh. 09 615 00360 • www.willabgarden.fi • info@willabgarden.fi

Asiat, jotka on tärkeää ottaa huomioon ennen asentamista

- Oikeanlainen vastaanotto, käsittely ja säilytys ovat erittäin tärkeitä lasin oikean toiminnan ja pitkän käyttöiän varmistamiseksi.

- Ennen asennusta: Lasikasetit sisältävää puulaatikkoa on käsiteltävä varoen ja se on säilytettävä kuivassa, poissa suorasta auringonvalosta tai sateesta, koska ne voivat aiheuttaa lasin halkeilua ja samentumista.

- Noudatamme ruotsalaisia tasolasiohjeita.

- Lasikaseteissa on karkaistua lasia, joka ei kestä reunoihin osuvia iskuja. Siksi lasikasetteja ei saa koskaan "kopauttaa" paikalleen, vaan niitä on siirrettävä nostamalla. Lasikasetin yläpuoli on karkaistu (pyöristetty reuna).
  Katso lasissa oleva leima.

- Suosittelemme parhaan mahdollisen tiiviyden takaamiseksi käyttämään aina ammattilaista, joka huolehtii kiinnityksestä ja tiivistyksestä julkisivuun ja perustuksiin.
  Tuotteitamme on aina täydennettävä kunnollisella kiinnityksellä seinään ja perustuksiin. Liitosprofiilit julkisivuun tai harjapeltiin (tarvitaan harjakatossa) eivät sisälly. Teetä työt ammattipeltisepällä liitosten optimaalisen tiiviyden varmistamiseksi.

- Butyylinauha teipataan lasikasettien väliin katon yläpinnalle. Butyylinauha on kiinnitettävä kuivalle alustalle.
  Butyylinauhan käyttölämpötila on +10- +30°.

- Kiristä kaikki ruuvit varovasti.

- Mahdolliset tarroista jääneet liimatahrat voi poistaa punaisella etanolilla.

Asentamiseen tarvitset seuraavat välineet:

Tarvitset seuraavat:
1. Ruuvinväännin
2. Katkoteräveitsi
3. Sakset
4. Mittanauha
5. Ruuvauskärjet: PZ1, PZ2 ja PH2
6. Punaista etanolia ja liina
7. Kumivasara
8. Tuurna

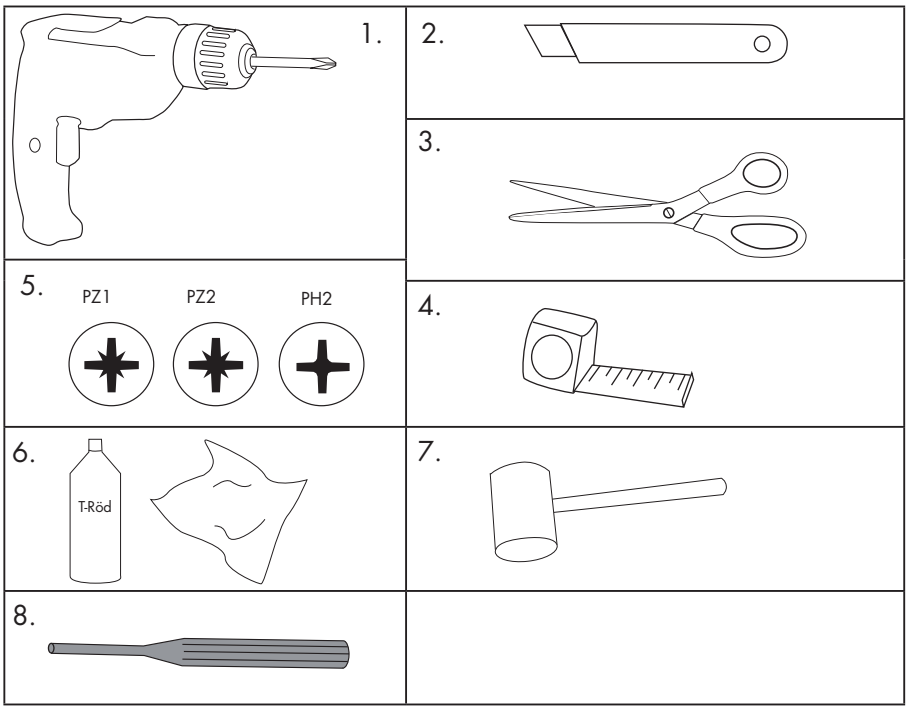

Osan-ro.	Profiili	Tuotenro	Kuvaus
1		PR212	Perusprofiili
2		VR514	Eristin
3		MC150	Liitosprofiili
4		DK052N	Päällyslista
5		VR2426	Seinäliitosprofiili
6	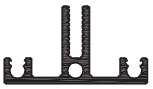	VR2030	Välipuiteprofiili
7		MC055	Peitelista/välipuiteprofiili
8		PR060	Väliprofiili
9		MC116	Profiilien välinen korotus
10	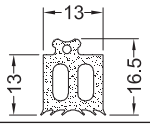	ACMC015	13 mm kumilista eristimeen
11	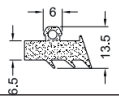	ACMC118	Kumilista liitosprofiiliin
12	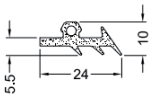	ACMC150	Kumilista liitosprofiilin ulkoreunaan
13	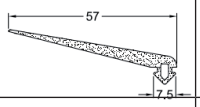	ACVR202	Kumilista seinäliitosprofiiliin
14	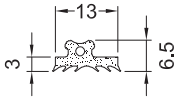	ACMC016	3 mm kumilista välipuiteprofiiliin
15		ACMC117	Kumilista välipuiteprofiilin päällyslistaan

Osan-ro.	Profiili	Tuotenro	Kuvaus
16	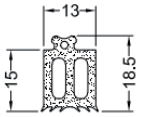	ACMC115	Kumilista väliprofiiliin
17		ACVR2015	Kattopalkin peitelevy
18		ACVR1426	Päätylista
19		ACMX09811	Butyylinauha
20		ACMC025	Kattopalkin sokka
21		ACMC026	Katon päätypalkin sokka
22		30047	Ruuvi 4,8 x 25 mm väliprofiiliin ja kattopalkin päätylistaan.
23		30067	Ruuvi 6,3 x 32 Välipuiteprofiilin päällyslista
24		ACVR216	Ruuvi 4,8 x 18 Päätylista
25		30068	Ruuvi 4,8 x 50 liitosprofiiliin
26		30039	Ruuvi 4,2 x 50 perusprofiiliin
27		VR042	Kulmaprofiili lasille
28		UTL022BRUT	Täyteprofiili
29		UTL013E(R)	Kulmaprofiili
30	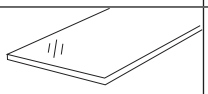	erilaisia osanumeroita	Lasikasetti
31	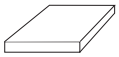	6662	Muovivälike

1.1 Perusprofiilin asennus

Asenna perusprofiilit kuvan 1 mukaisesti.
Muista asentaa perusprofiilit kattopalkkien keskelle.

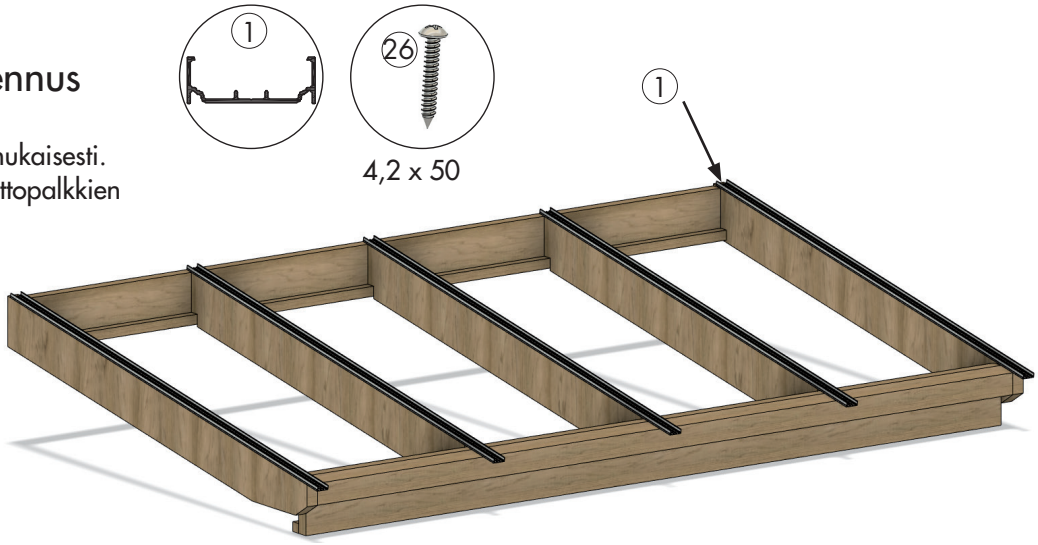

Perusprofiilin ulkoneman rungosta on oltava 80 mm kuvan 2 mukaan (kohdat 1 – 2 kuvassa)

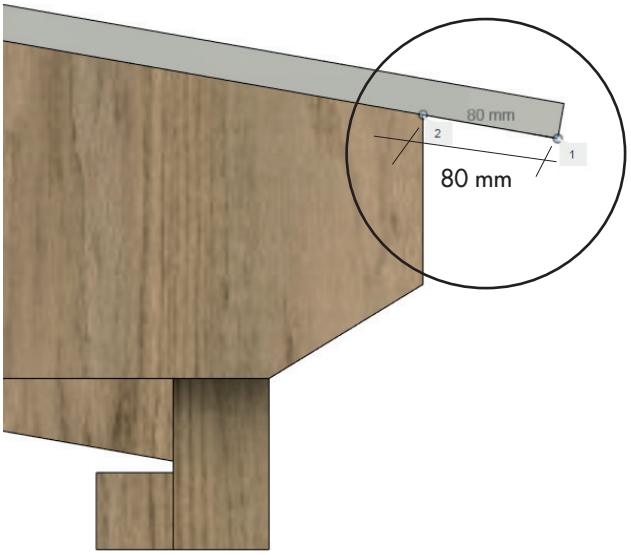

1.2 Perusprofiilin asennus

Kiinnitä perusprofiili esiporattujen reikien läpi, katso kuva 1.
Toista sama muille perusprofiileille.

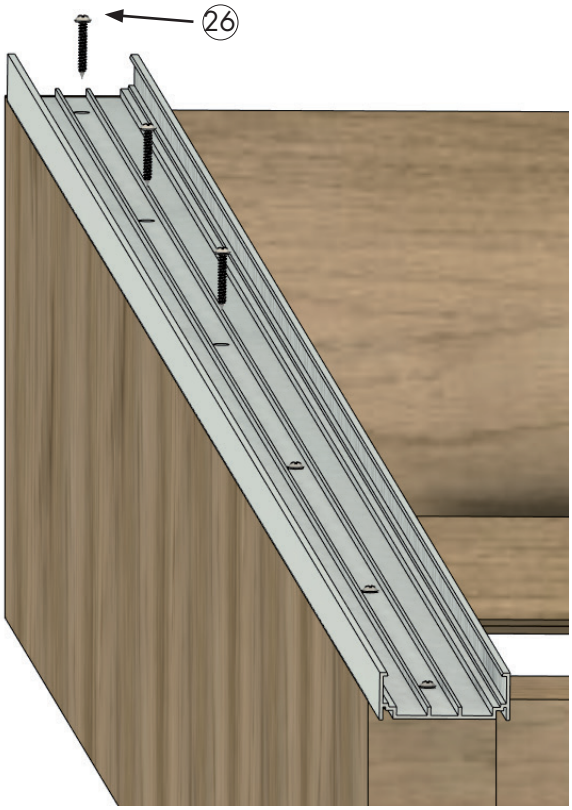

2.1 Asenna peitelevyt ja eristimet

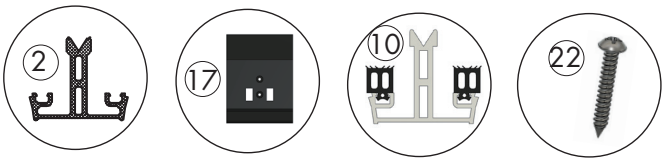

4,8 x 25

Aseta kaikki eristimet perusprofiilien päälle.
Kiinnitä peitelevyt eristimiin 4,8x25 mm ruuveilla. Katso kuva 1.
Lyö eristimiä kevyesti kuminuijalla. Varmista, että eristin on perusprofiilin alareunan tasossa.
Katso kuvat 2 ja 3. Toista sama muille profiileille.

1.

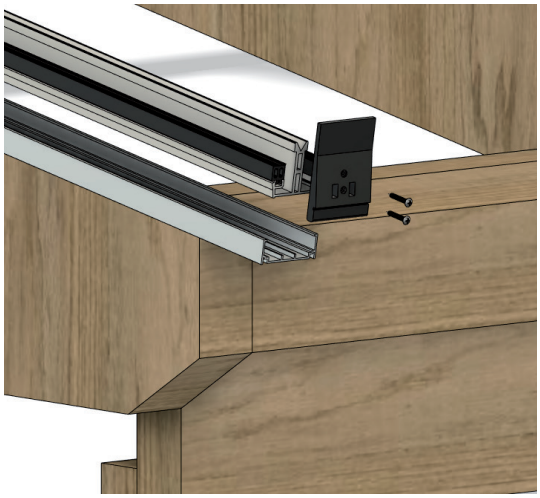

2.

3.

2.2 Asenna eristimet

Kiinnitä eristimet kuvan 1 mukaan.
HUOM! Levitä reilusti saumausainetta ruuvinkannan päälle ja ympärille.
Toista sama muille.

1.

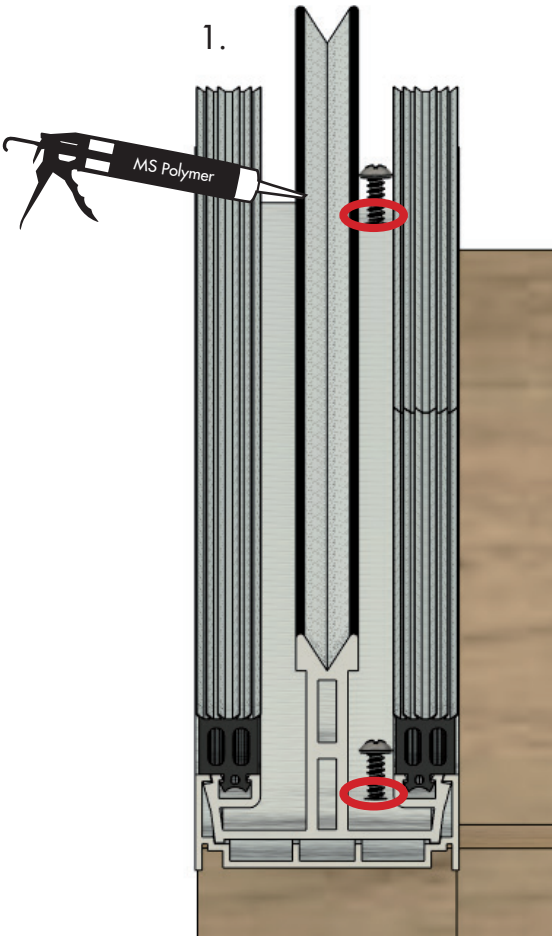

3.1 Lasin väliprofiilin asennus

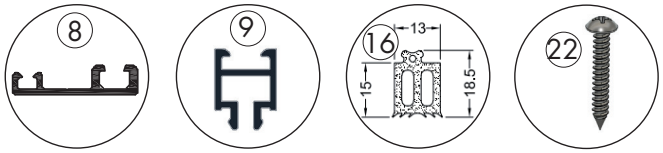

Aseta lasien väliprofiilit (8) kattolokeroiden väliin kuvien 1 ja 2 mukaan.
Asenna sitten korotusprofiili (9) väliprofiiliin kuvan 3 mukaan.

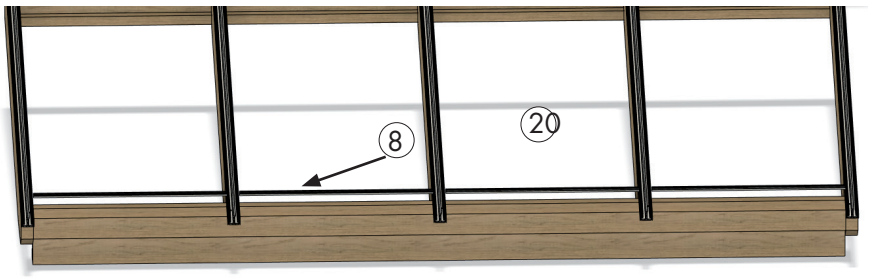

2.

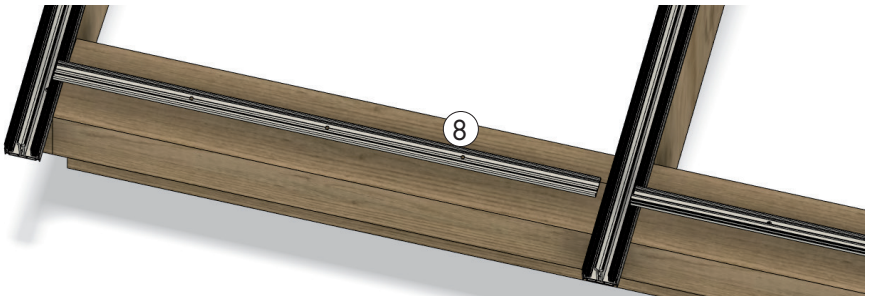

4.

3.

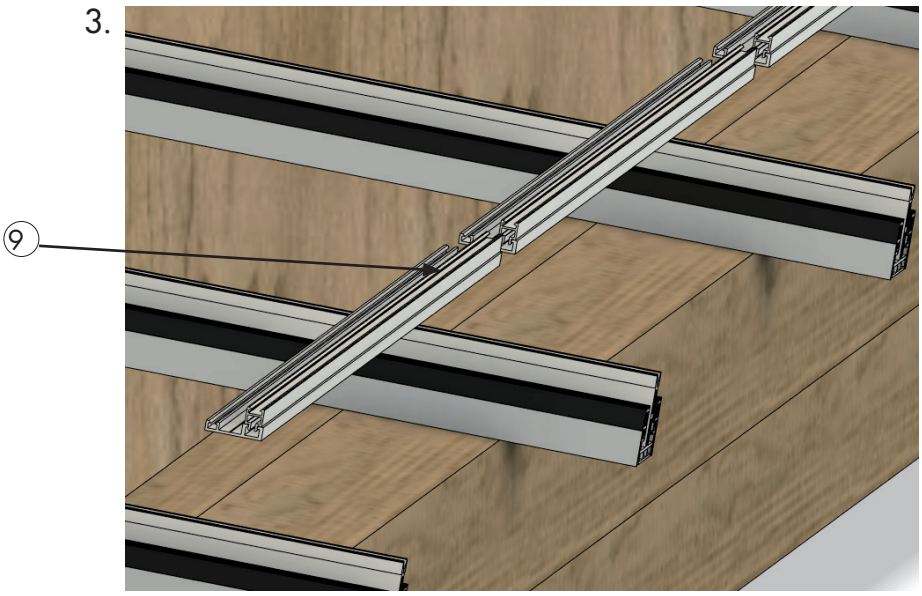

5.

3.2 Lasin väliprofiilin asennus

Kiinnitä profiili valmiiden reikien avulla. Tärkeää! Muista, että väliprofiili sijoitetaan ulomman palkin ulkoreunaan ja että kumilista on ”uloimpana”.
Katso kuva 4.
Asenna sitten kumilista (10), mutta älä venytä kumilistaa.
Katso kuvat 4 ja 5.

Toista sama muille kattolokeroille.

3.3 Lasin väliprofiilin asennus

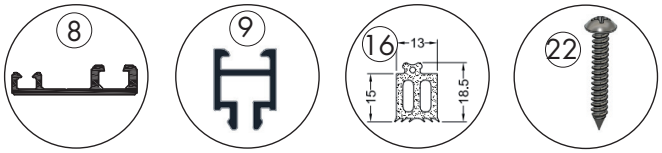

4,8 x 25

Toista samat toimenpiteet yläpäässä. Katso kuva 1.
Asenna väliprofiili.
Tärkeää! Varmista, että kumilista on lasiterassin puolella ja että väliprofiili on samassa tasossa sisäpuolen kantoliinan kanssa. Katso kuva 2.
Kiinnitä profiili valmiiden reikien avulla.
Asenna sitten kumilista, mutta älä venytä kumilistaa.
Toista sama muille kattolokeroille.

1.

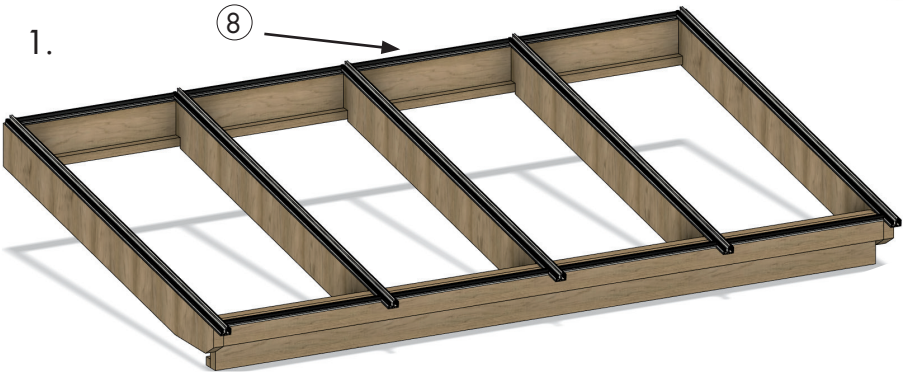

2.

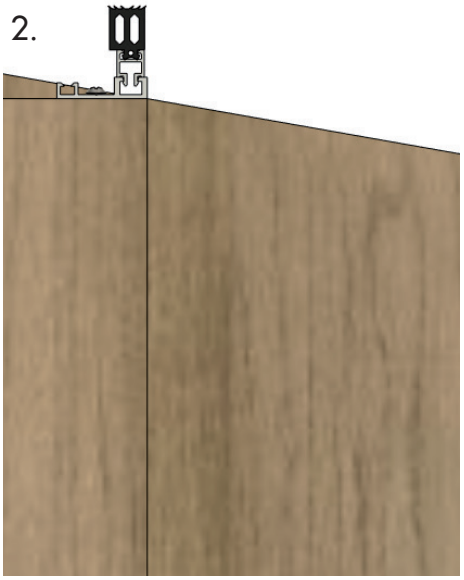

4.1 Välipuiteprofiilien asennus

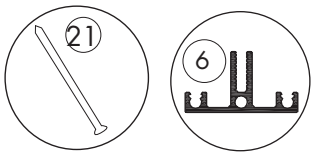

Aseta välipuiteprofiilit annettujen mittojen mukaan eristimessä olevien reikien kohdalle. Katso kuva 1.

Leikkaa kumilista kahdella viillolla kohdista, joissa kumilista peittää tappien reiät, katso kuva 2.
Saumaa runsaasti siitä kohtaa, johon liitos tulee, katso kuva 2. Aseta liitos kuvan 3 mukaisesti.

Asenna kaksi tappia. Aloita päätypalkin tapilla (21).
Kuva 4 ja 5.

1.

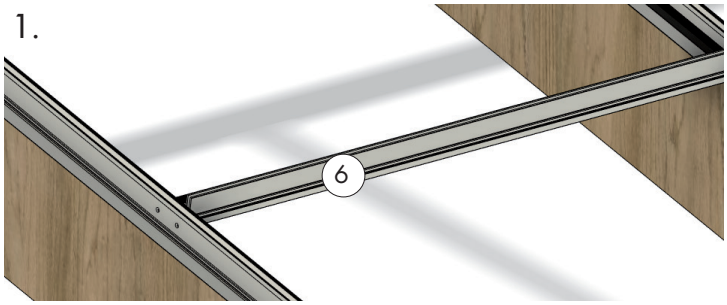

2.

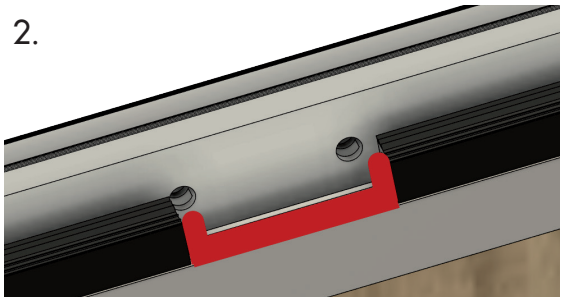

3.

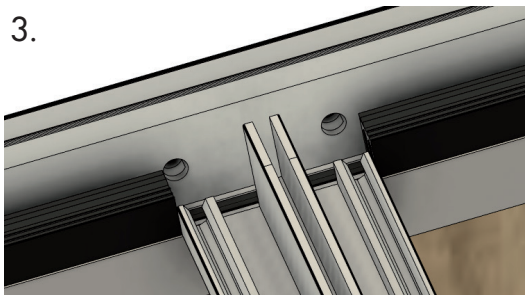

4.

5.

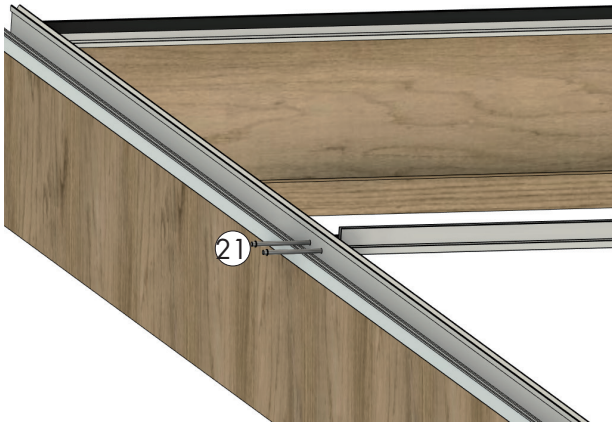

4.2 Välipuiteprofiilien asennus

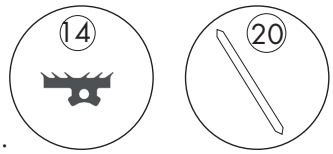

Aseta kumilista välipuiteprofiiliin kuvien 1, 2 ja 3 mukaan. Toista sama muille profiileille. Keskikattopalkin tapilla.
Vinkki keskikattopalkin tappiin liittyen: Työnnä keskikattopalkin tappi välipuiteprofiiliin ja työnnä se sitten eristimen ja keskikattopalkin läpi seuraavaan välipuiteprofiiliin.

1.

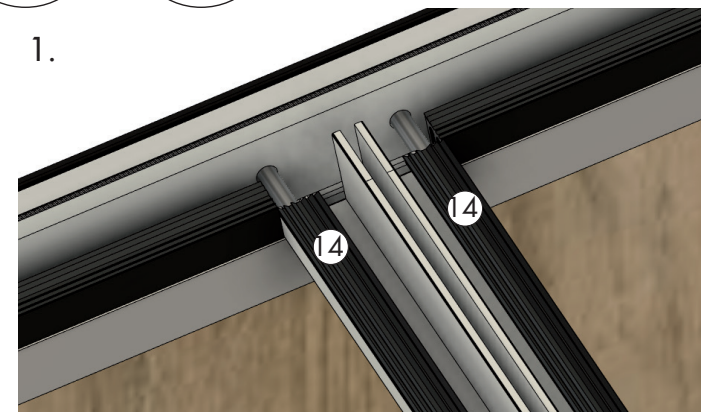

2.

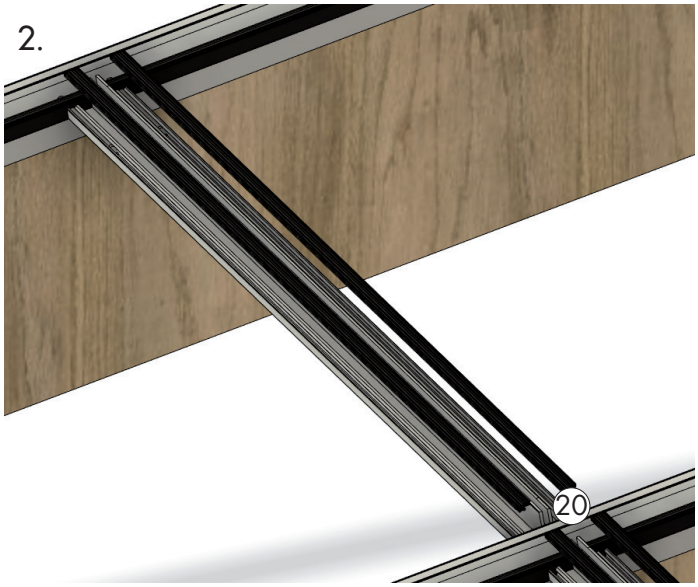

3.

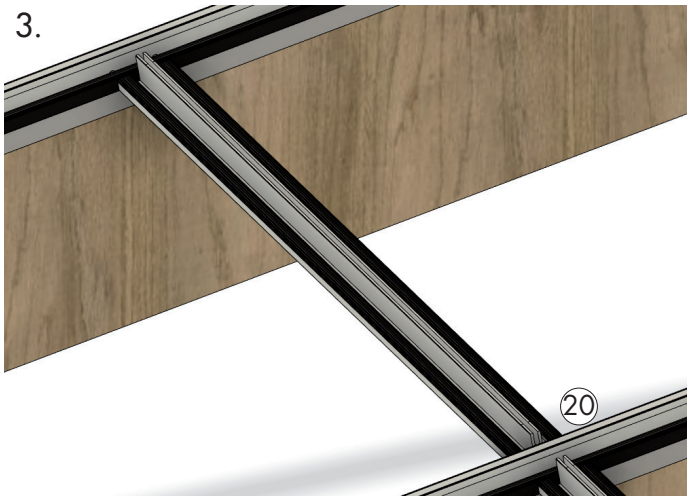

4.3 Välipuiteprofiilit

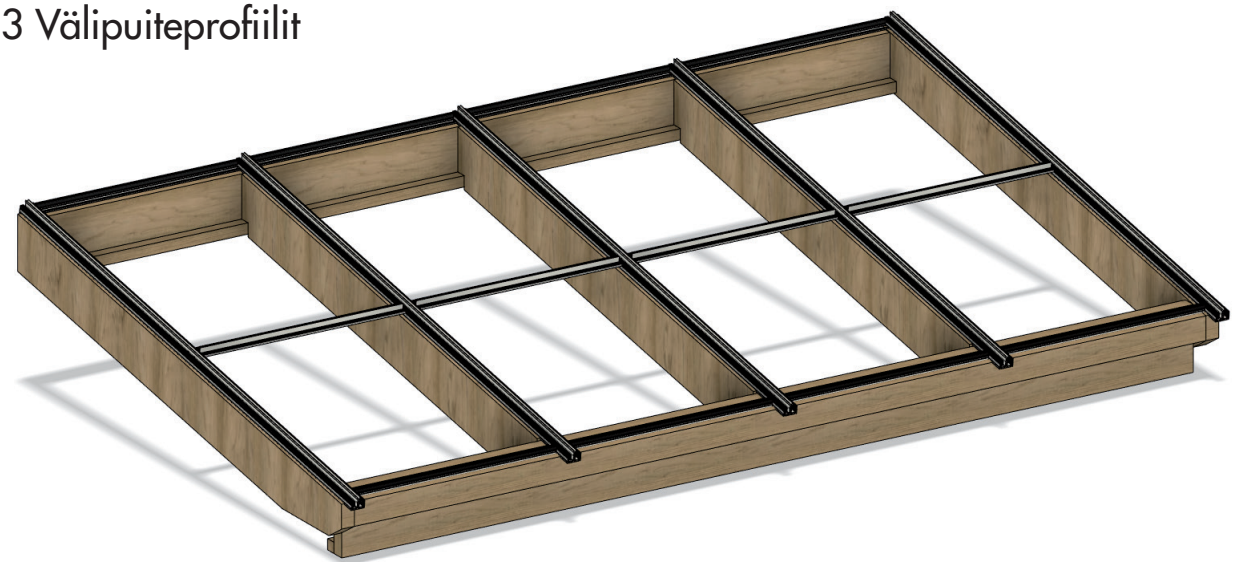

5.1 Lasien asennus

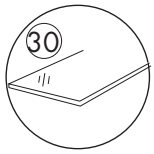

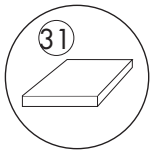

Tarkasta, että lasien reunat ovat ehjät ennen lasien asennusta.

Aseta lasikasetit kuvan 1 mukaisesti.
Varmista, että välipuiteprofiilien ja eristimien välillä on tilaa molemmilla puolilla, katso kuvat 2 ja 3.
Aseta 2 muovivälikettä lasikasettia kohti ylemmän lasin välipuiteprofiiliin, katso kuva 2. Nuoli osoittaa muovivälikkeen paikan.
HUOM! On tärkeää, että lasikasetti on oikein päin.
Karkaistun puolen on oltava ulospäin ja päällyslasissa on oltava WG-leima.

1.

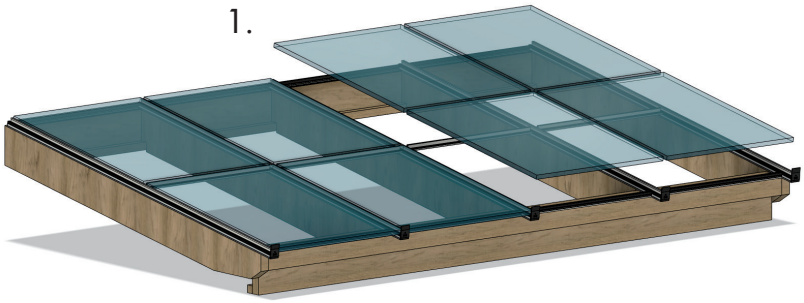

2.

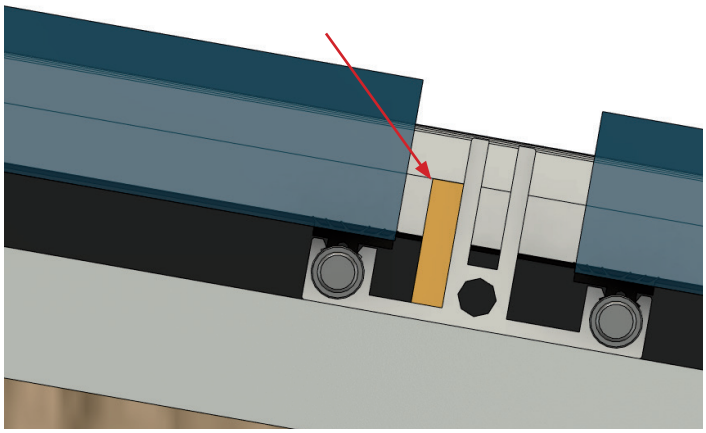

3.

6.1 Butyylinauhan asennus

Aseta butyylinauha kaikkien saumojen päälle, katso sijainti kuvista 1 ja 2. Aseta butyylinauha kaikkien eristimien ja välipuiteprofiilien päälle
Aloita pitkittäisillä butyylinauhoilla ja asenna sitten poikittaiset.

1.

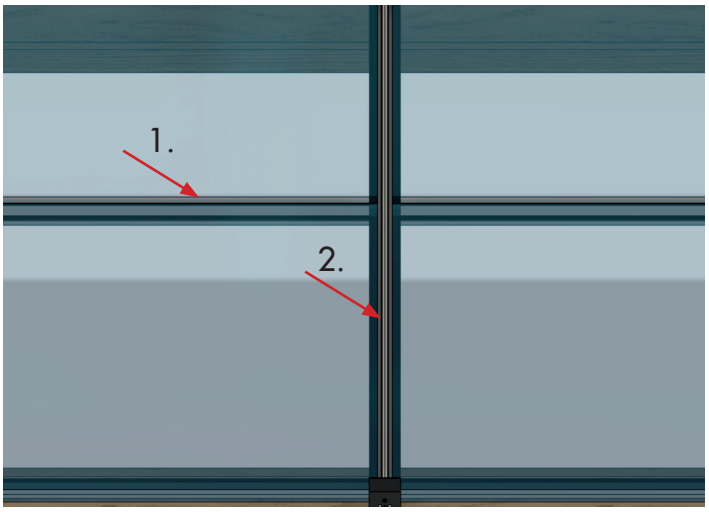

2.

7.1 Reunaprofiilien asennus

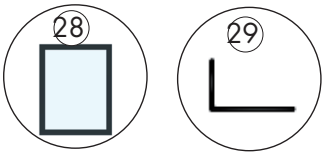

Aloita asettamalla täyteprofiili eristimeen. Katso kuva 1.

1.

Aseta sitten kulmaprofiili uloimmaksi täyteprofiilin päälle kuvan 2 mukaan.

2.

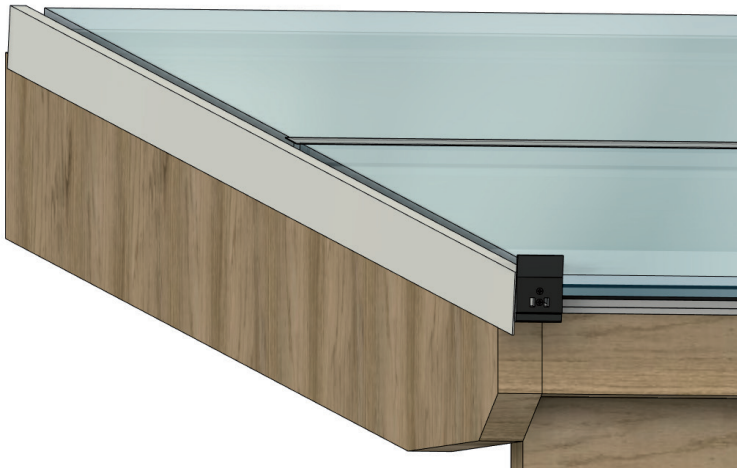

Aseta liitosprofiili lasin ja kulmaprofiili päälle kuvan 3 mukaan.

3.

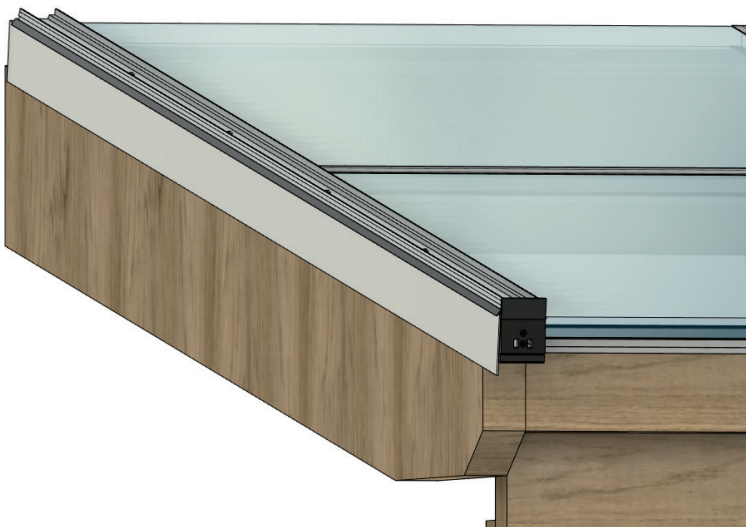

7.2 Reunaprofiilien asennus

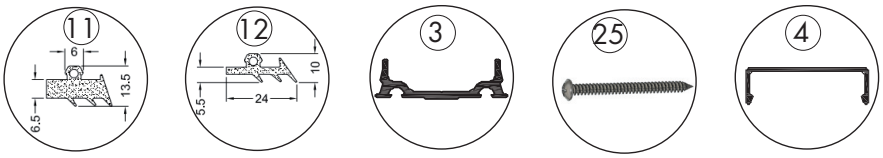

Tärkeää! Muista voidella ruuvit rasvalla! Jotta ruuvit eivät kuluttaisi rikki butyylinauhaa, on tärkeää että ruuvit voidellaan rasvalla tai vastaavalla.

Kierrä ruuvit kuvan 1 mukaisiin reikiin.
HUOM! Varmista, että ruuvit menevät suoraan eristimen uraan kuvan 2 mukaan
Huomaa myös kumilistojen sijainti: pienempi ulkopuolella ja paksumpi lasia vasten.
Katso kuva 2.

1.

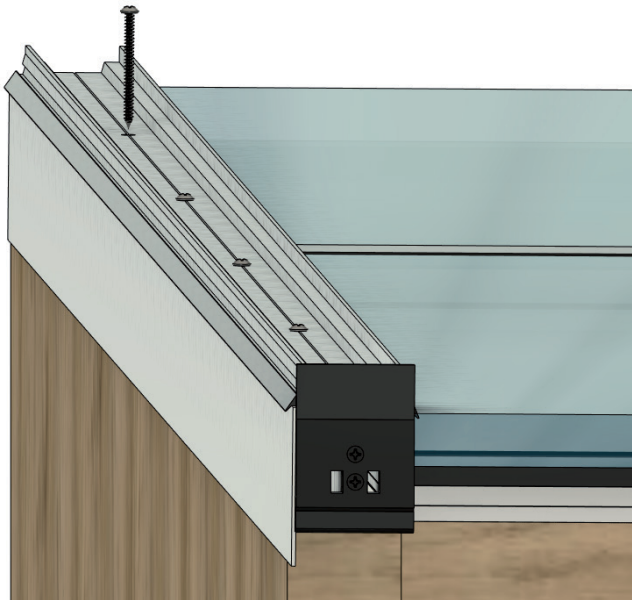

2.

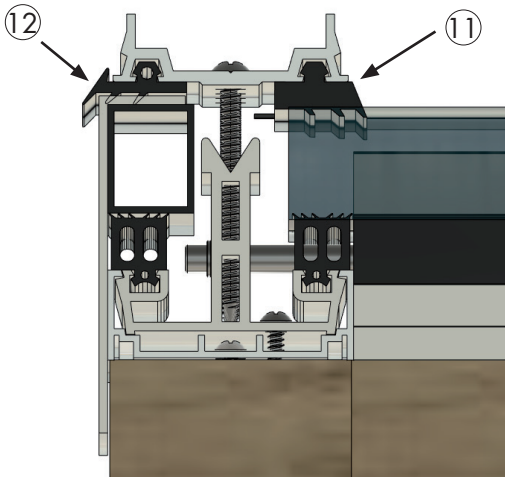

Varmista, että lista on alhaalla etupeitelevyä vasten, katso kuva 3. Kuvassa 4 on profiili takaa katsottuna.

3.

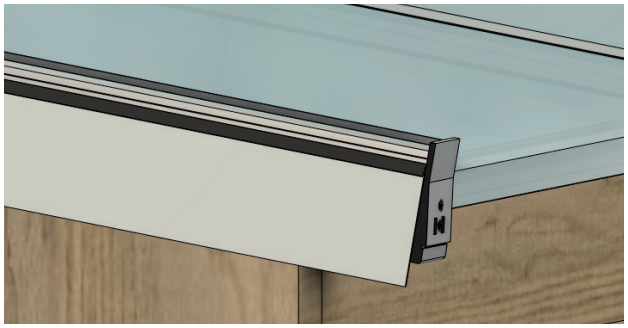

4.

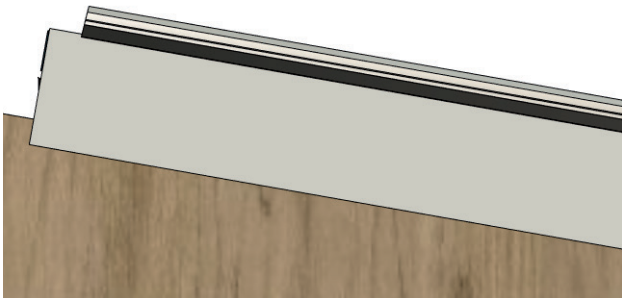

7.3 Reunaprofiilien asennus

Lopeta painamalla peitelista paikalleen, katso kuvat 5 ja 6.

5.

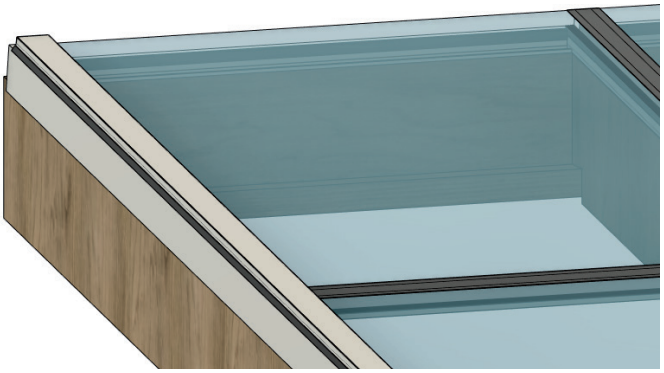

6.

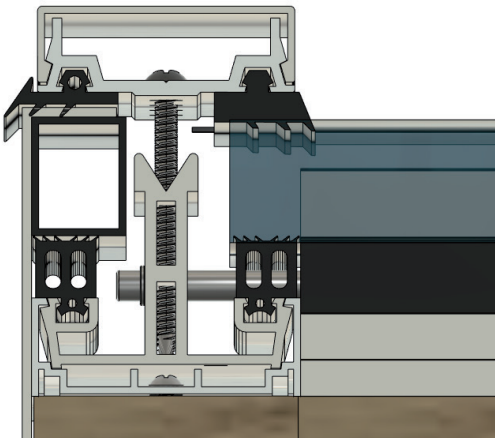

7.4 Keskiprofiilien asennus

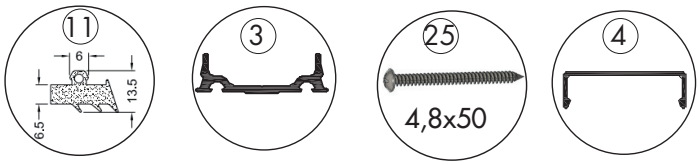

Jatka asentamalla keskiprofiilit, aloita liitosprofiilista. Kierrä ruuvit liitosprofiilin reikiin. Katso kuva 1.

HUOM! Varmista, että ruuvit tulevat suoraan eristimeen kuvan 2 mukaan. Muista voidella ruuvit rasvalla!

Lopeta painamalla peitelista paikalleen. Katso kuva 3.
Vinkki: Jos peitelistaa on vaikea saada paikoilleen, lyö sitä varovasti kumivasaralla.

Toista sama muille keskiprofiileille.

1.

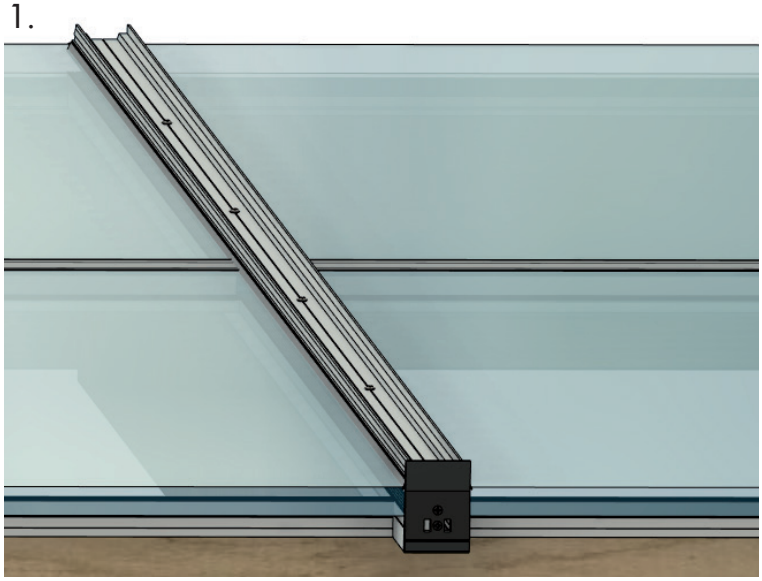

2.

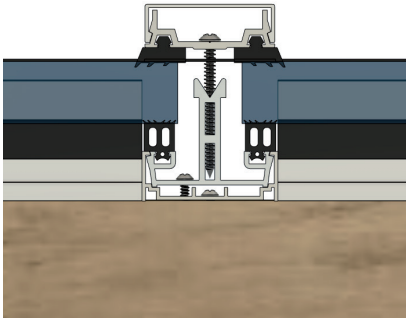

3.

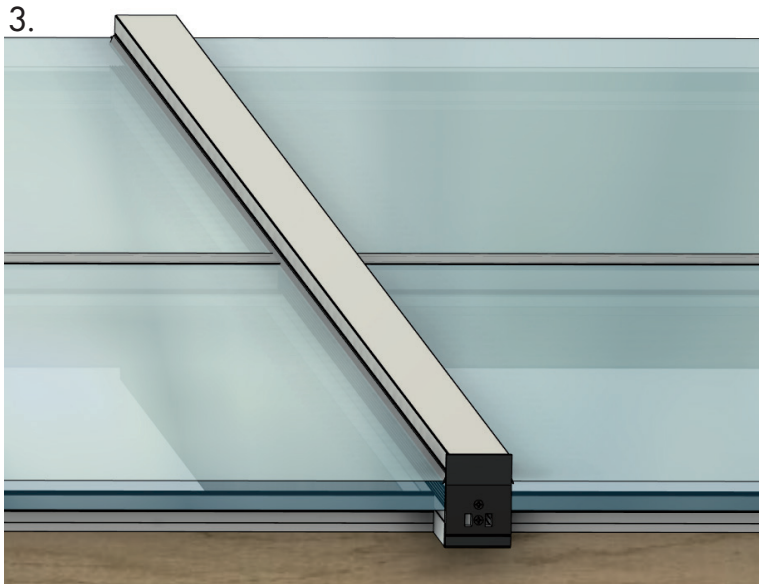

8.1 Välipuiteprofiilien asennus

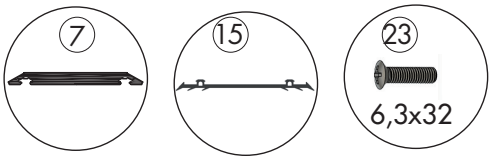

Aseta välipuiteprofiilit keskeisesti lasin päälle.
Tärkeää! Varmista, että profiilin päädyt eivät ole keskilistoja vasten, katso kuva 1. Tämä varmistaa, että vesi valuu helposti pois. Kumilistan on saman pituinen kuin peitelista.
Kierrä ruuvit välipuiteprofiilin reikiin ja kiristä. Katso kuva 2. Muista voidella ruuvit rasvalla!

HUOM! Varmista, että reiät ovat välipuiteprofiilin ruuvikanavan kohdalla, jotta ruuvit menevät suoraan. Katso kuva 3.

Tärkeää! Levitä saumausainetta ruuvinkannoille.

1.

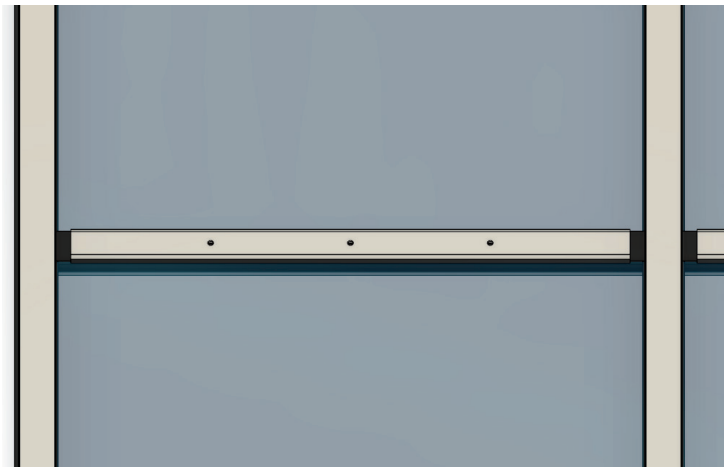

3.

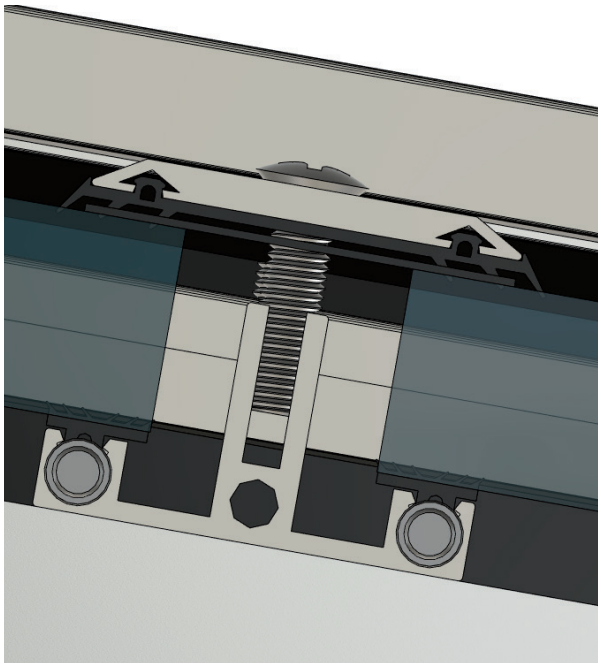

2.

Willab Garden AB pidättää itsellään oikeuden muutoksiin materiaaleissa, rakenteessa ja designissa.

9.1 Lasin kulmaprofiilin asennus

Ota esiin kulmaprofiilit ja asenna ne kattopalkkien väliin. Katso kuva 1.

Levitä saumausainetta kulmaprofiilin **alapinnalle**, katso kuva 2. (punainen viiva kuvaa saumausainetta).

Paina kulmaprofiili kumilistan ja peitelevyn väliin ja siirrä sitten sivuun, jotta saat toisen pään paikalleen. Katso kuva 3.

1.

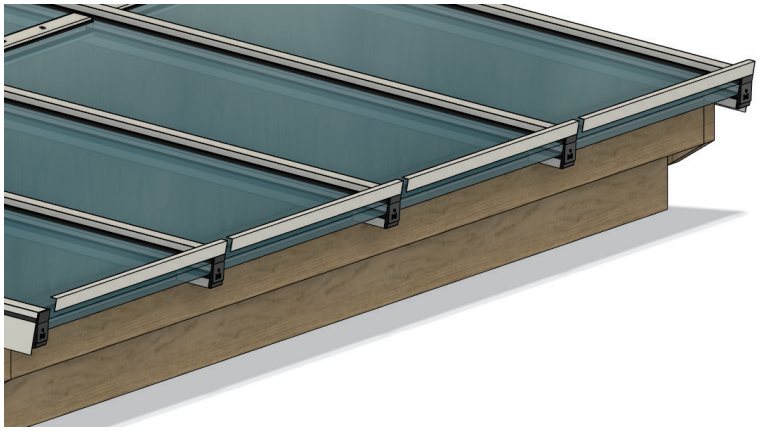

2.

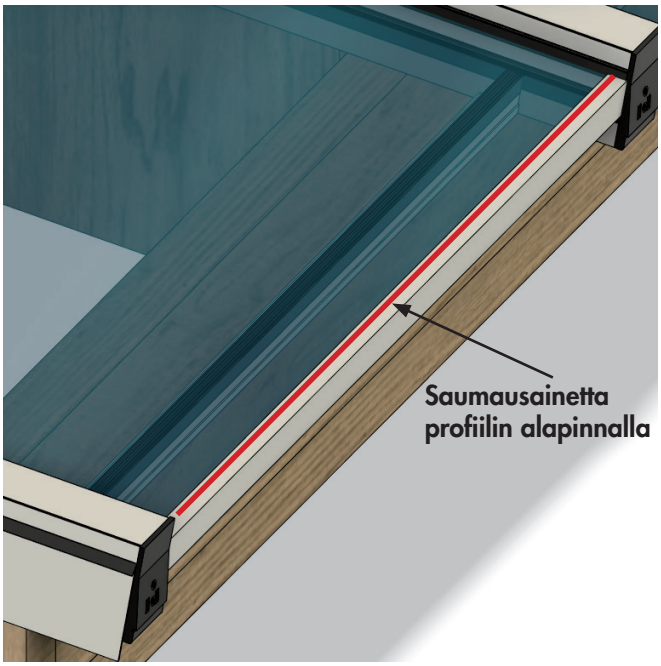

3.

10.1 Seinäliitosprofiilin asennus

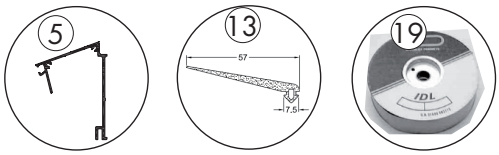

Asenna seinäliitosprofiili kuvan 1 mukaan.

Varmista, että seinäliitosprofiili on peitelistaa/liitos-profiilia vasten. Katso kuva 2.
HUOM! Kysy jälleenmyyjältäsi ohjeet oikeaa seinään kiinnitystä varten.

Saumaa kuvan 2 mukaisesti. Huomaa punainen piste. Willab Garden suosittelee, että teetät pellitykset pätevällä peltisepällä.

1.

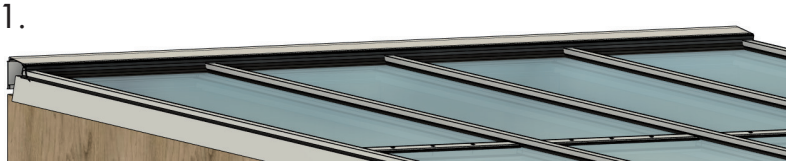

2.

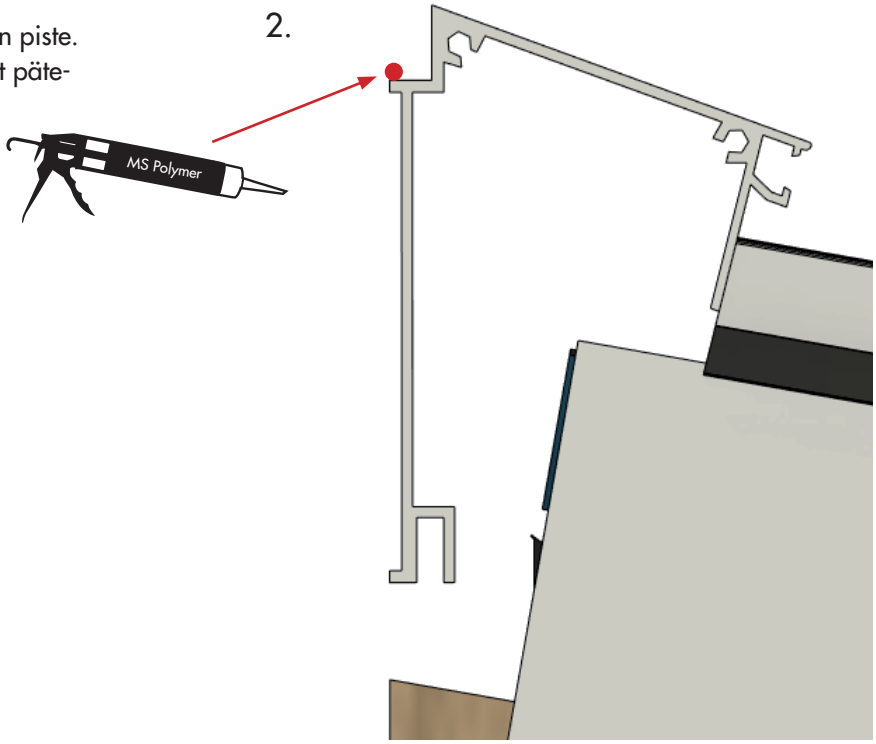

10.2 Seinäliitosprofiilin asennus

Kiinnitä butyylinauhaa seinäliitosprofiilin ja lasin väliin kuvan 3 mukaan.

3.

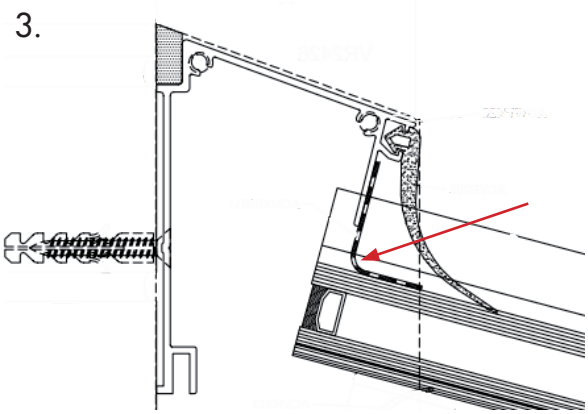

10.3 Seinäliitosprofiilin asennus

Asenna kumilista profiiliin kuvan 1 mukaan.

Katkaise kumilista kuvan 2 mukaisesti.
(punaiset merkinnän osoittavat kumilistan oikean paikan).

1.

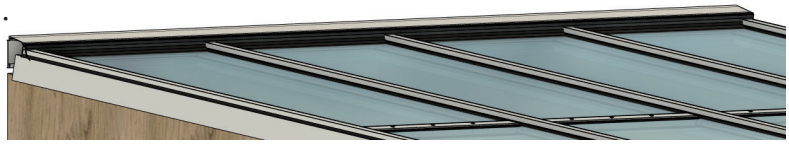

2.

11.1 Päätylistan asennus

Aloita leikkaamalla kumilistasta n. 20 mm kuvan 3 mukaan.

Leikkaa kumilista niin, että se on kulmalistan ja liitosprofiilin tasossa. Katso kuva 4.

3.

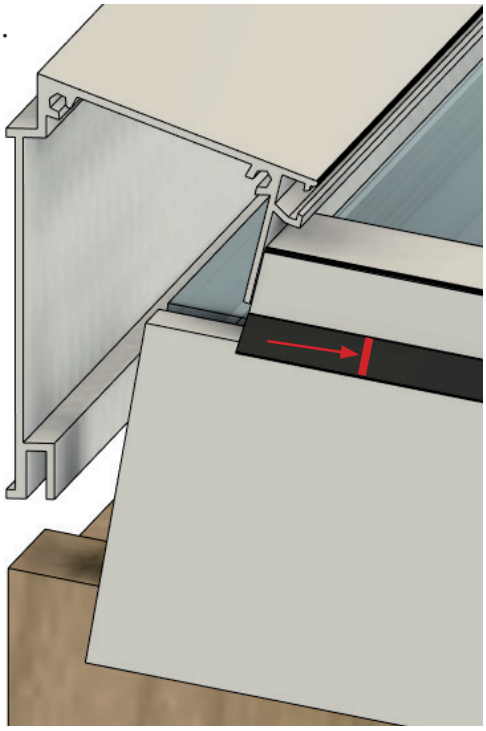

4.

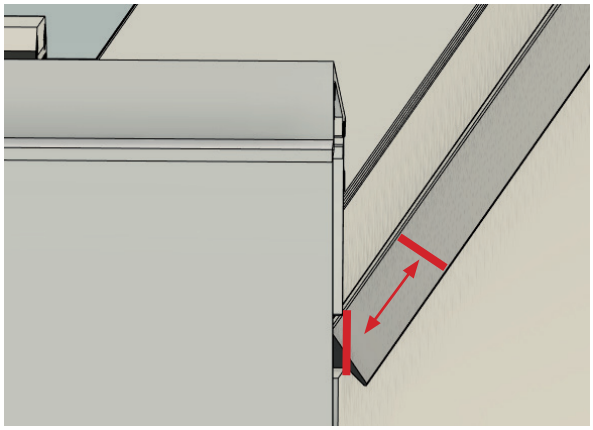

11.2 Päätylistan asennus

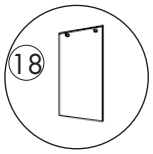

Saumaa päätylistan ympäristö, katso kuva 1 (punainen kuvaa saumausainetta)

Asenna päätylista kuvan 2 mukaisesti
2 ruuvilla, jotka toimitetaan päätylistan mukana.

Toista sama toisella puolella.

1.

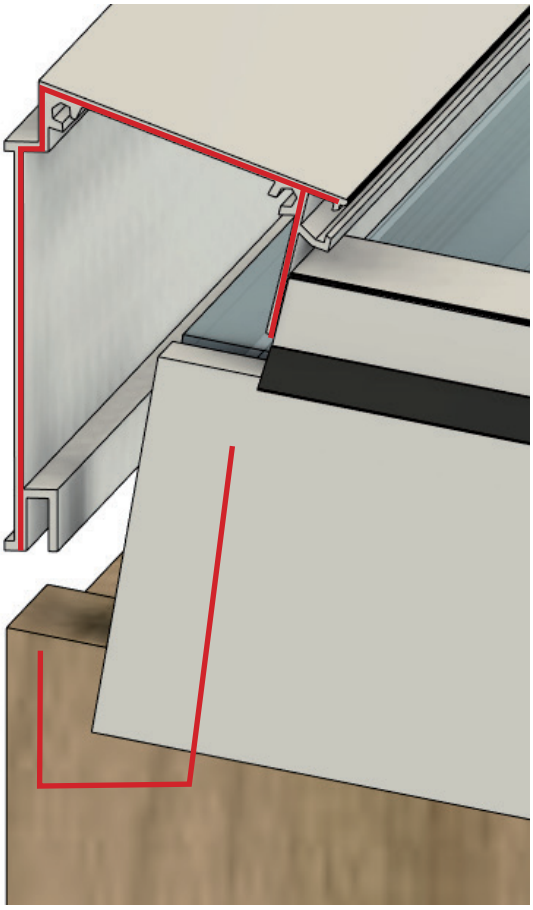

2.

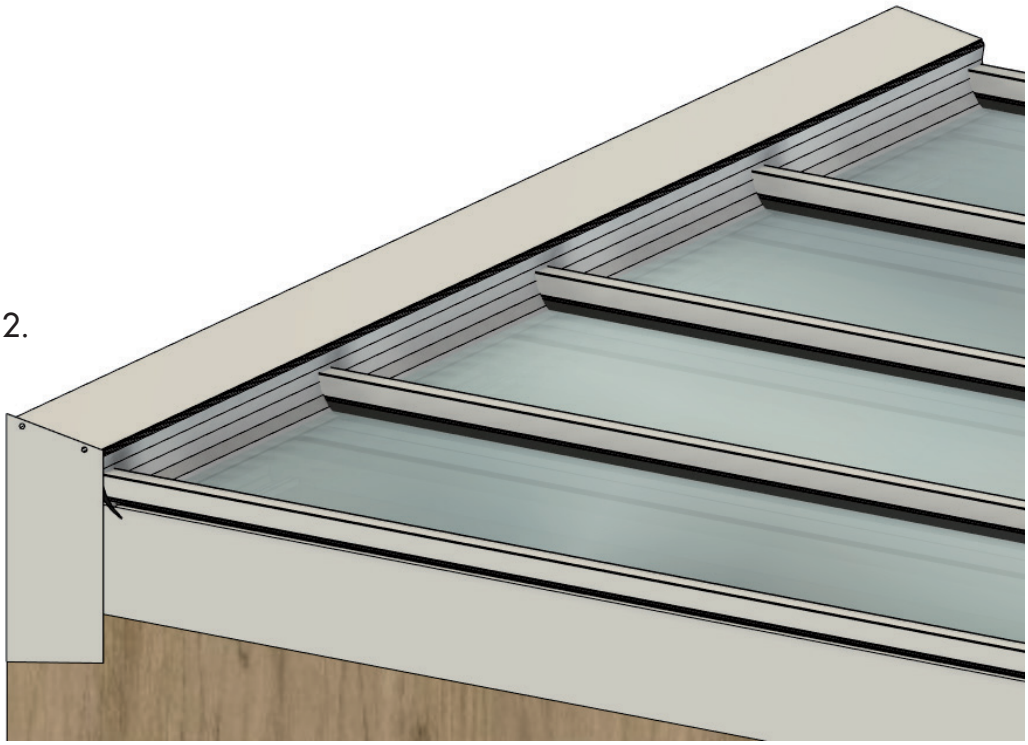

Willab Garden AB pidättää itsellään oikeuden muutoksiin materiaaleissa, rakenteessa ja designissa.

Hoito-ohjeita

Suosittelemme säännöllistä ja oikein suoritettua puhdistamista sopivalla puhdistusaineella katon käyttöiän pidentämiseksi.

Näin puhdistat lasikattosi:

- Lasikasetit puhdistetaan kuten tavallinen lasi.
- Käytä tavallista ikkunanpuhdistusainetta, runsaasti vettä ja pehmeää, nukkaamatonta liinaa tai kumista ikkunalastaa.
- Punainen etanoli tai asetoni irrottavat tietyt tahrat. Sidolia, Brilloa tai muita hellävaraisia puhdistusaineita voidaan käyttää muiden tahrojen puhdistamiseen. Puhdistusaine pestään pois punaisella etanolilla. Pese lasi sen jälkeen tavalliseen tapaan.
- Älä käytä kaavinta, metalliesineitä tai teräsvillaa vaikeasti poistettavien tahrojen poistamiseen.
- Poista lehdet ja muut roskat räystäskouruista/syöksytorvista.

Alumiiniprofiilit

- Profiilien puhdistamiseen riittää esimerkiksi mieto saippua, käsitiskiaine tai pelkkä tavallinen vesi.

Tärkeää!

Poista jää ja lumi
Muista poistaa lumi ja jää lasiterassin katolta sekä pitää räystäskourut, syöksytorvet ja profiilit puhtaina jäästä ja lumesta. Jäätymisen seurauksena laajeneva jää voi esimerkiksi nostaa kattopäällysteiden osia ja aiheuttaa vuodon sekä vaurioita räystäskouruille ja syöksytorville. Poista lumi heti lumisateen lakattua lapiolla tai lumilastalla. Silloin lumen poistaminen on helpointa ja vähiten työlästä.

Toimenpide: Voit asentaa termostaatilla varustetun lämpökaapelin räystäskouruun ja syöksytorviin estääksesi jään muodostumisen ja vesivuotovaaran. Lisätietoa lämpökaapelista voit lukea osoitteesta willabgarden.se.

Tiivistys rakennetta vasten
TÄRKEÄÄ! Asiakas huolehtii kiinnittämisestä perustuksiin ja talon seinään. Pelti- ja tiivistystarvikkeet eivät sisälly toimitukseen.

Vältä kondenssi
Riippumatta siitä, onko kyse tavallisesta lasista, energialasista vai eristyslasista, ikkunaruutuihin voi tiivistyä vettä. Kondenssi johtuu siitä, että kylmät pinnat ja kylmä ilma "sitovat" kosteutta huonommin kuin lämpimät pinnat ja lämmin ilma.
Tietyissä tapauksissa voi olla kyse yksittäisilmiöstä, mutta joskus kondenssi voi johtua pitkäaikaisesta kosteusongelmasta. Olemme koonneet luetteloon tavallisimmat ongelmat ja toimenpide-ehdotukset.

Talosta peräisin oleva kosteus
Kun terassin ovi avataan, lasiterassille virtaa lämmintä, kosteaa ilmaa. Jos lasiterassin ilma on kylmempää, kosteus kondensoituu kylmimpiin pintoihin.
Toimenpide: Tuuleta.

Ihmisistä peräisin oleva kosteus
Ihmiset luovuttavat paljon kosteutta, ja ihmisjoukot voivat saada ikkunaruudut huurtumaan.
Toimenpide: Tuuleta.

Kasveista peräisin oleva kosteus
Myös kasvit luovuttavat paljon kosteutta, ja jos lasiterassia käytetään myös kasvihuoneena, voi syntyä kondenssiongelmia.
Toimenpide: Mekaaninen tuuletus esim. kylpyhuonetuulettimella tai vastaavalla.

Epäsuotuisa sää
Jos lyhyen ajan sisällä sataa paljon ja samalla lämpötila laskee nopeasti, voi muodostua huurua.
Ei vaadi toimenpiteitä: Asia korjaantuu itsestään sään muuttuessa.

Maaperän kosteus
Avoimen puupalkiston ja kostean maaston yhteydessä maaperän kosteus voi tunkeutua lasiterassille.
Toimenpide: Käytä sepeliä tai hiekkaa palkiston alla. Hiekka- tai sepelikerrokseen on lisäksi laitettava muovikelmu höyrysuluksi. Vaihtoehtona on lattian tiivistäminen.

Willab Garden AB pidättää itsellään oikeuden muutoksiin materiaaleissa, rakenteessa ja designissa.

Willab Garden®

Puh. 09 615 00360 • www.willabgarden.fi • info@willabgarden.fi