7971DK

WG 10 Skydepartier til sommer

3-, 4-, 5-, 6-delt med 10 mm sikkerhedsglas

Willab Garden 2020-10

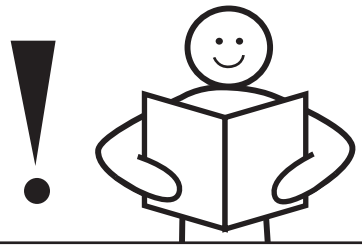

VIGTIGT!

Læs hele monteringsanvisningen, inden du påbegynder monteringen! Hvis anvisningerne ikke følges, fungerer partiet måske ikke optimalt, og garantien bortfalder.

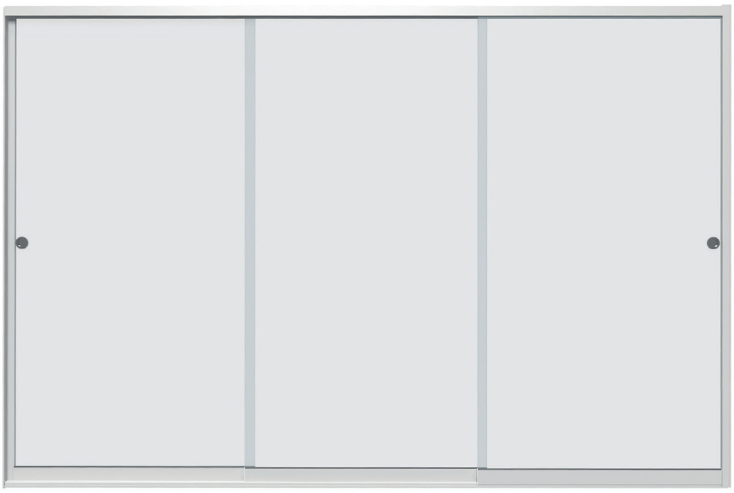

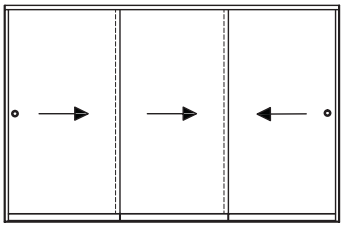

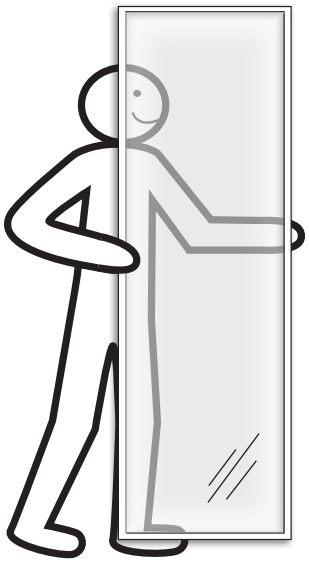

Willab Garden AB forbeholder sig ret til at foretage ændringer i materialer, konstruktion og design.

Willab Garden®
Ventrupvej 29, DK-2670 Greve, DANMARK
Tel 39 67 65 00 • www.willabgarden.dk

Vigtigt at tænke på inden montering:

- WG 10-partiet er ikke en tæt konstruktion, det er kun en beskyttelse mod vind og regn.
- Spænd alle skruer forsigtigt.
- Det er vigtigt, at alt byggemateriale, indretning og udstyr er beregnet til udendørsklimaet. Willab Garden anbefaler aldrig bræddegulve med fuger eller sugende træmateriale som fx spånplader i vores udestuekonstruktioner.

Til monteringen skal du bruge følgende:

Du skal bruge følgende:

1. Skruetrækker med bor og bits
2. Vaterpas
3. Fugesprøjte med MS Polymer
4. Skruetrækker
5. Unbrakonøgle 5 mm
6. Quick grip
7. Skrue (tilpasset til bagvedliggende-materiale, fx skelet, gulv).

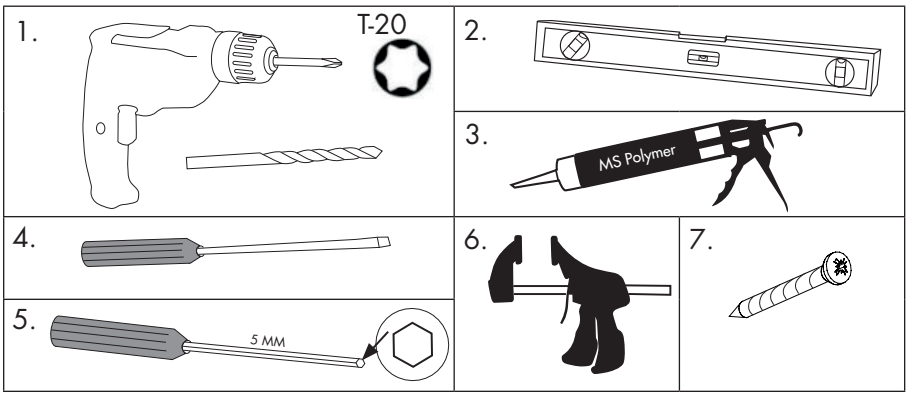

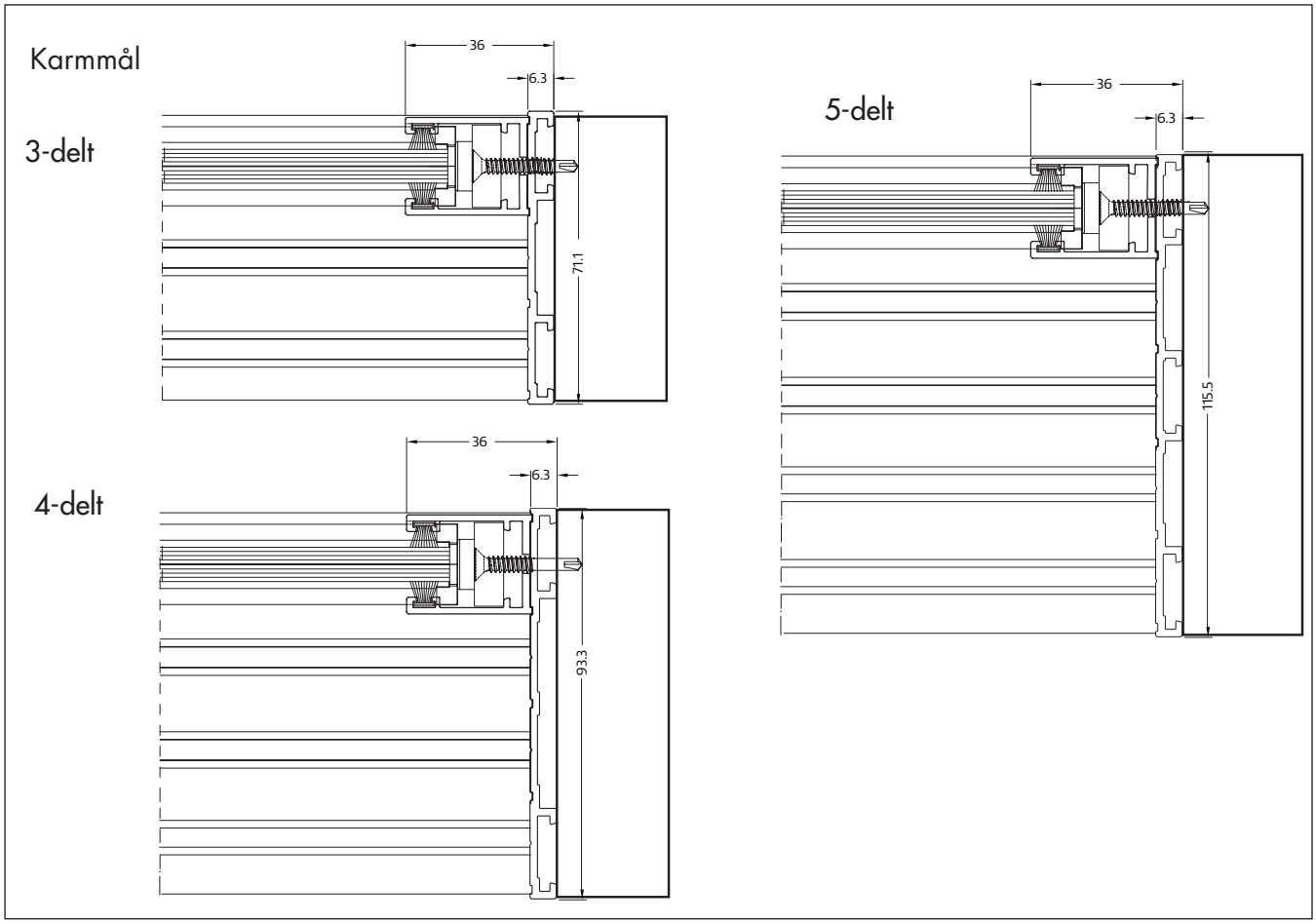

Willab Garden

WG 10 skydedør

Det.nr	Profil	Art.nr.	Beskrivelse				
1			Dør	3	4	5	6
2		GG010	Karmprofil bund 3-delt	1	-	-	1
3		GG011	Karmprofil bund 4-delt	-	1	-	-
4		GG012	Karmprofil bund 5-delt	-	-	1	-
5		GG110	Karmprofil top 3-delt	1	-	-	1
6		GG111	Karmprofil top 4-delt	-	1	-	-
7		GG112	Karmprofil top 5-delt	-	-	1	-
8		GG030	U-profil	2	2	2	2
9		GG210	Karmprofil side 3-delt	2	-	-	2
10		GG211	Karmprofil side 4-delt	-	2	-	-
11		GG212	Karmprofil side 5-delt	-	-	2	-
12		82W-VG53A	Styreprofil	3	4	5	3
13		ACGG025	Dækprofil	3	4	5	6
14		ACGG029	Dørstopper	2	2	2	2
15		ACGG601	Håndtag	2	2	2	4
16		30064	Skrue karm	4,2x22			

1. Læg alle karmprofiler ud på et plant underlag.

ACGG050 færdigmonteret 6-delt karmprofil top på ydersiden.

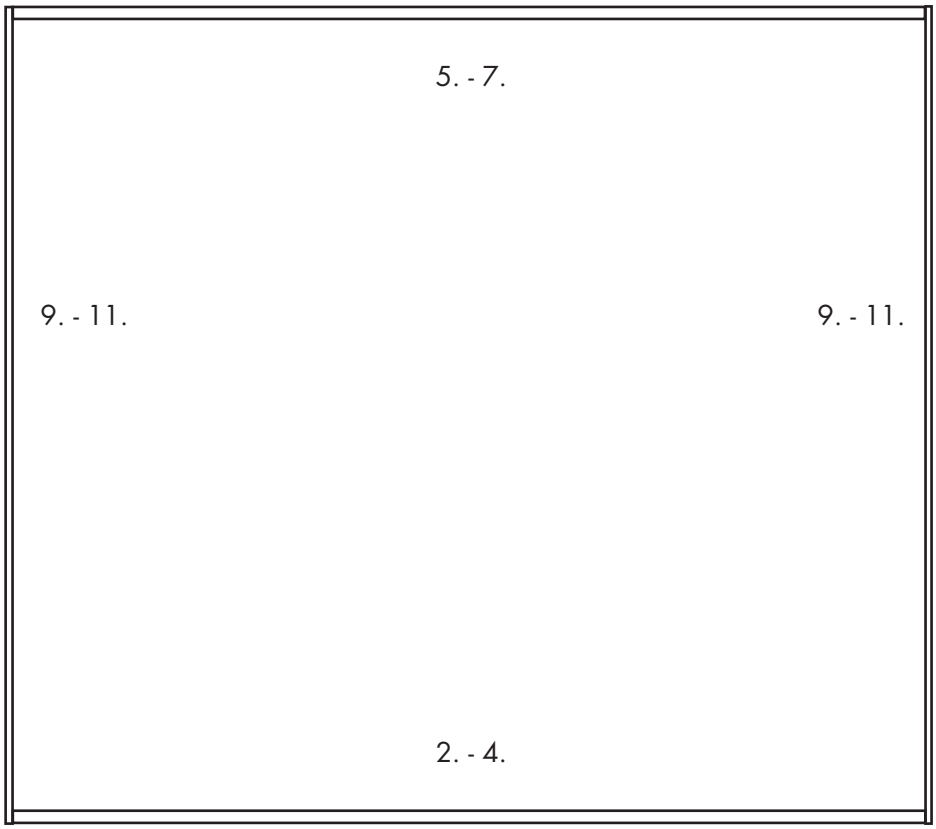

3-delt

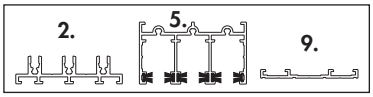

4-delt

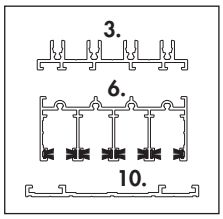

5-delt

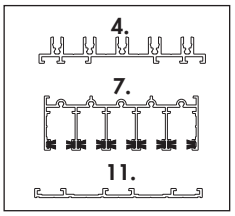

6-delt

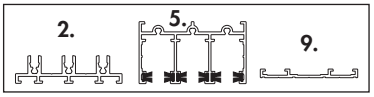

2. Skru sideprofilerne fast med top- og bundprofilerne. Vær omhyggelig med, at vinklerne er 90 grader. NB! Skru med hånden!
Tætn med MS Polymer langs hele sammenføjningen i hjørnerne.

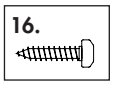

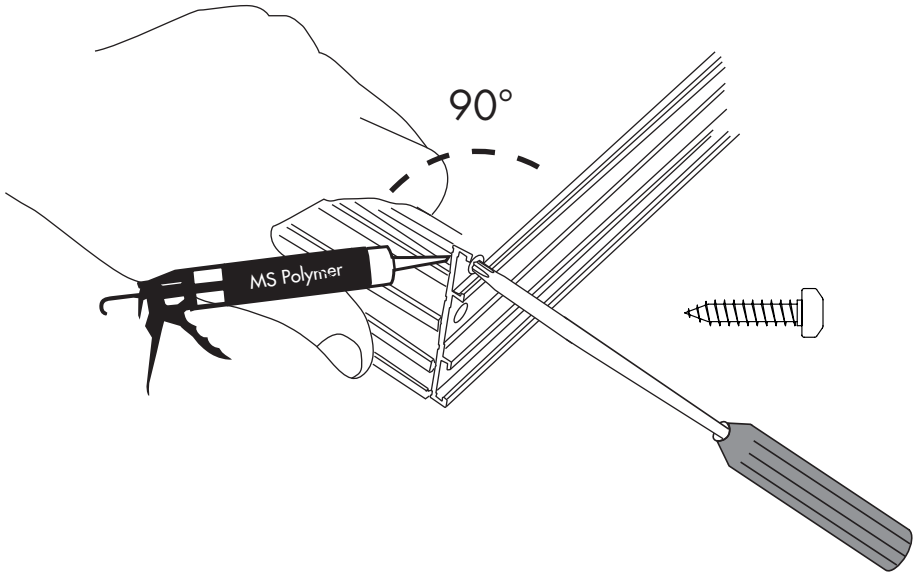

3. Kontrollér med et vaterpas, at hullet, hvor partiet skal monteres, er i lod og vater.

A.

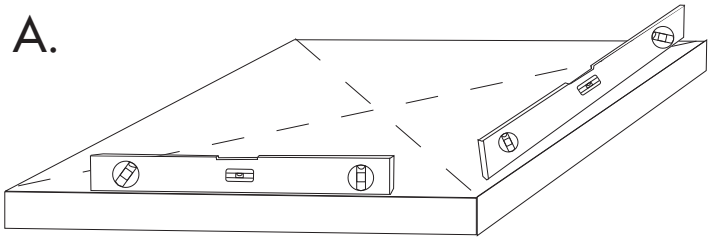

Krydsmål fundamentet og sørg for, at alt ligger i vater.

B.

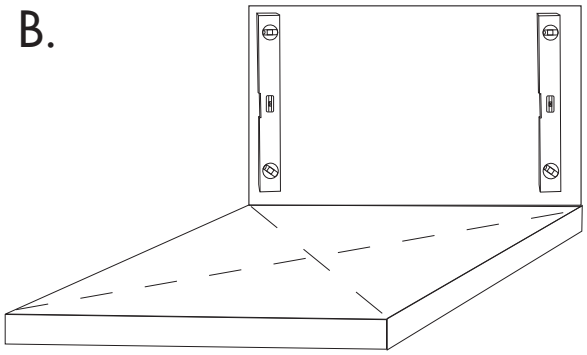

Kontrollér, at facaden er i lod.

4. Krydsmål åbningen. Diagonal A skal være lige så lang som diagonal B.

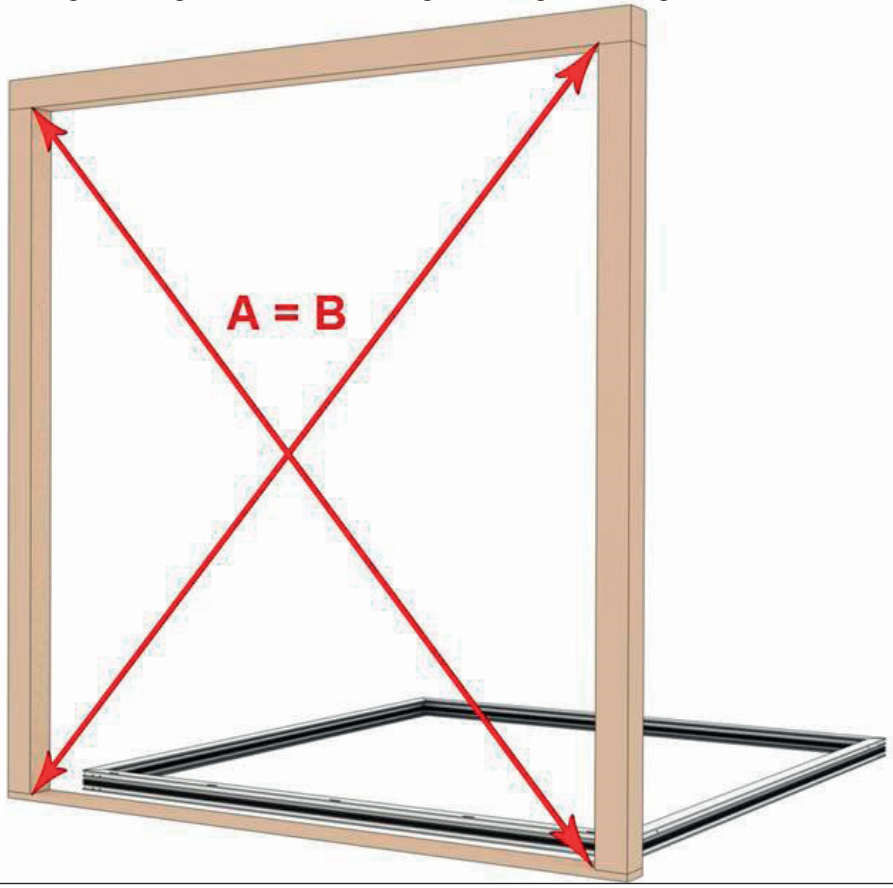

5. Løft karmen forsigtigt på plads. NB! Det kræver mindst to personer.

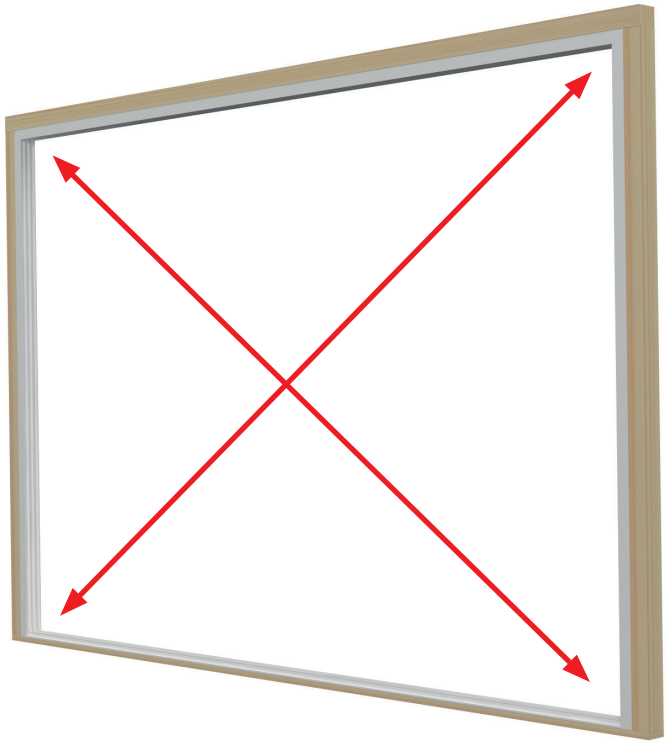

6. Fæstn karmen i toppen, kun for at holde den på plads, med en midlertidig skrue eller med quickgrip.

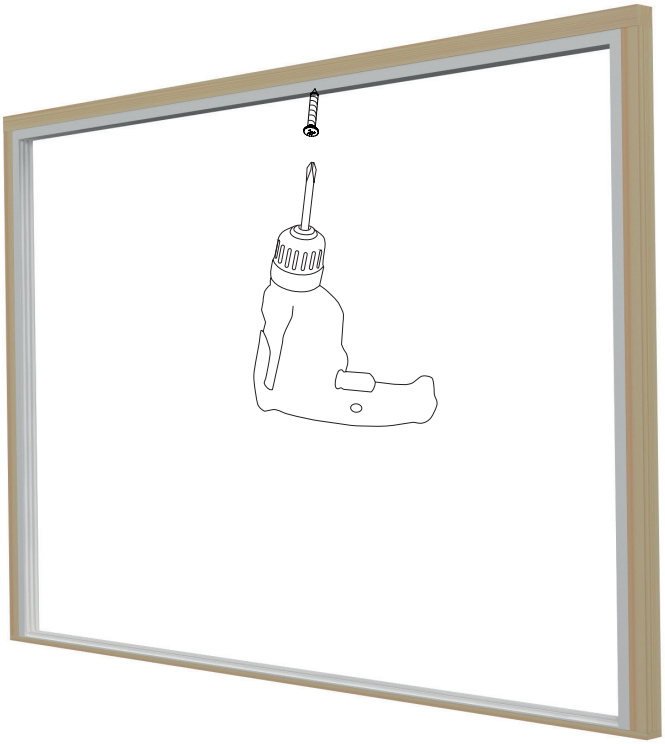

7. Vi anbefaler at fylde alle skruehuller med MS Polymer for at sikre tæthed. Skru derefter i de forborede huller, begynd med bundprofilen. Brug forsænkede skruer.
NB! Skruer medfølger ikke, fordi underlaget varierer. Tilpas til bagvedliggende materiale i væg og fundament.

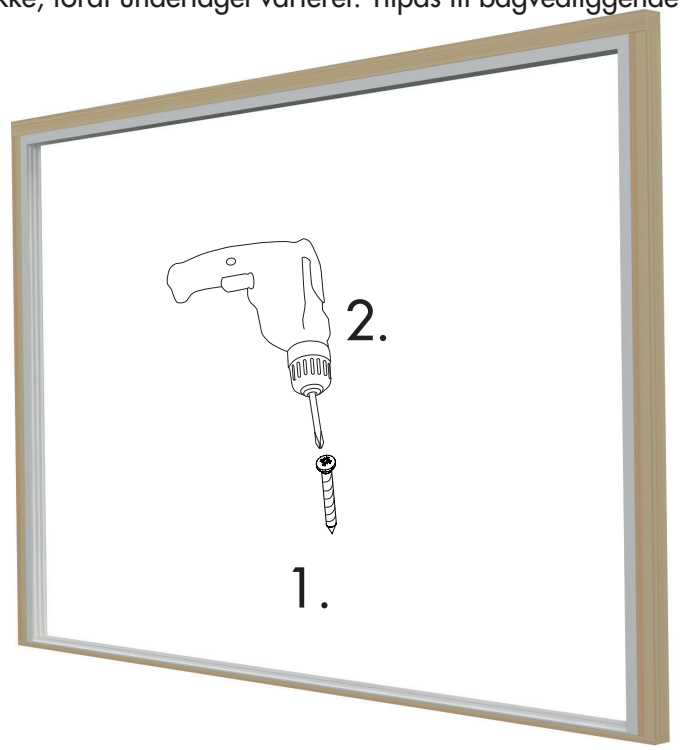

8. Fjern den midlertidige skrue eller quickgrip. Fortsæt med at skrue karmprofilens top fast efter samme princip som trin 7.

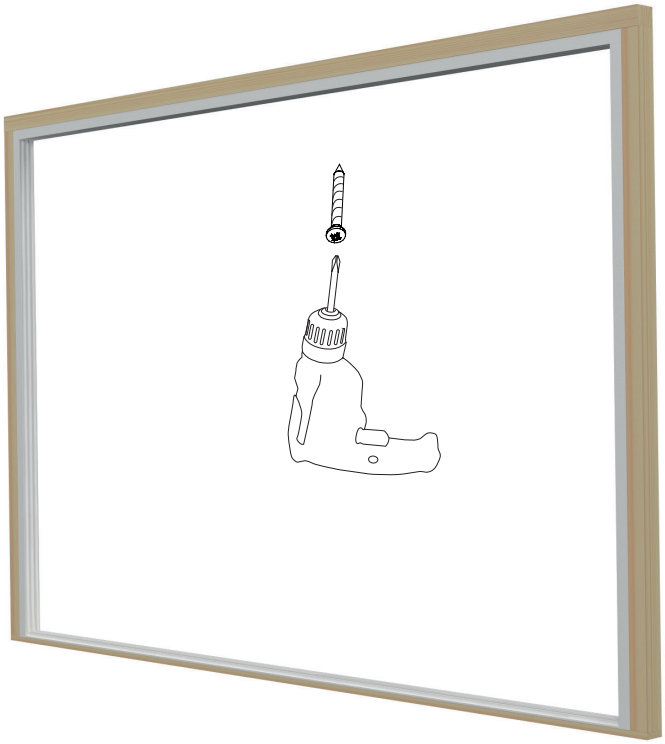

9. Montér U-profilen i siderne. NB! Hvis du har et retvendt parti, monteres U-profilen til venstre (set udefra) på det inderste spor, og til højre monteres den på det yderste spor.

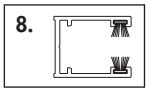

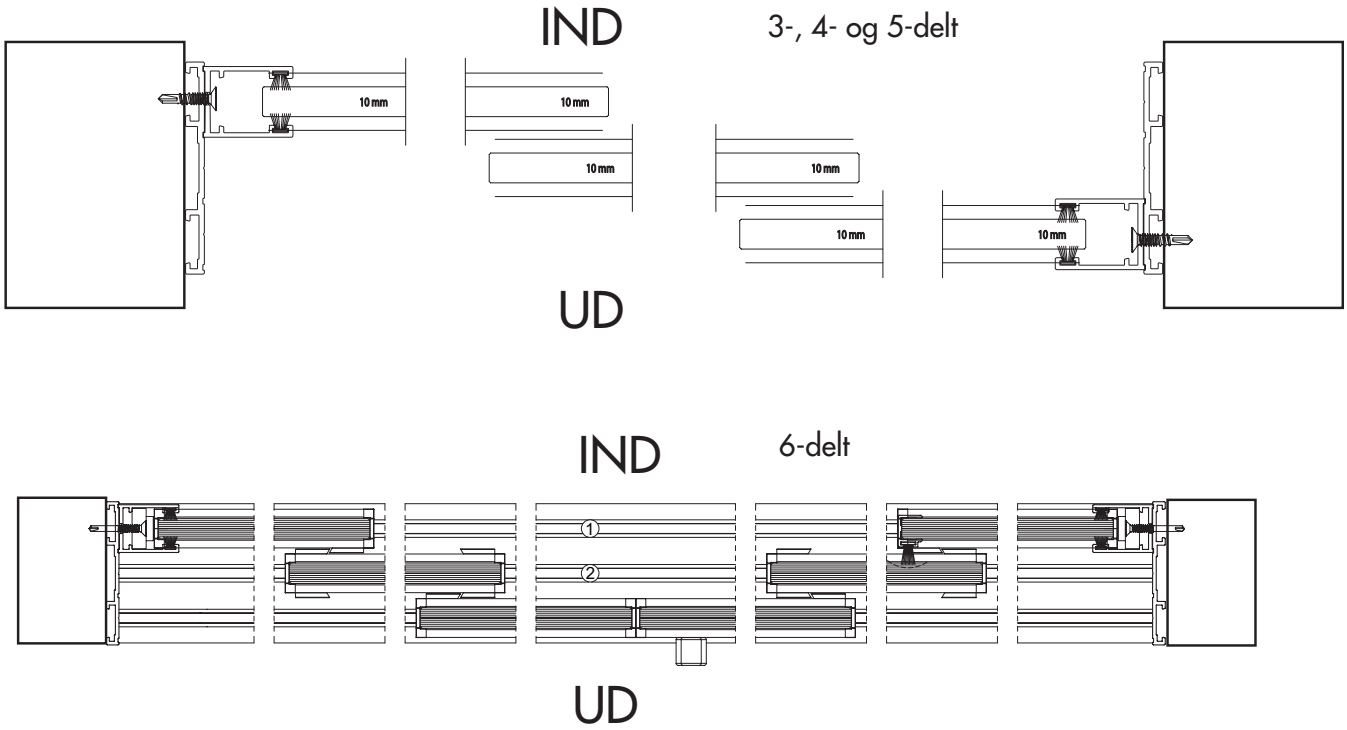

10. Hold U-profil på plads i sidekarmen og bor igennem U-profilens forborede hul. Fæstn U-profil og sidekarm med forsænket skrue.

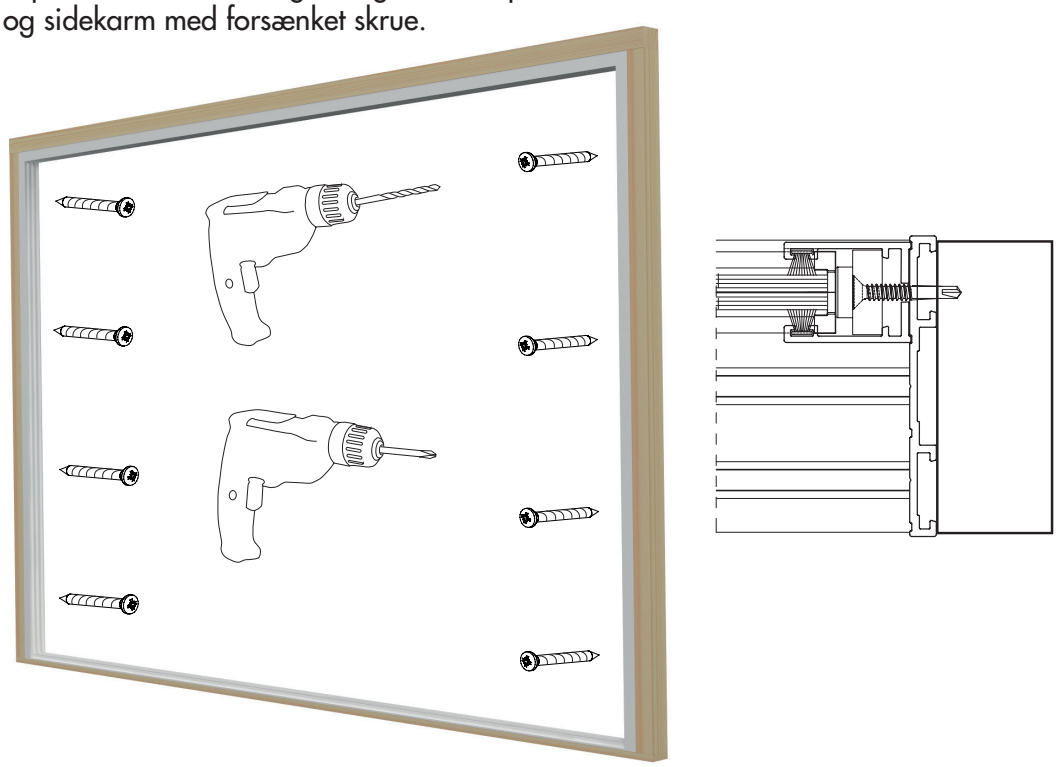

Willab Garden®

11. Fug med MS-polymer langs sporene i bundprofilen, inden du placerer en styreprofil i hvert spor. Se snitbilleder for 3-, 4-, 5- og 6-delt.

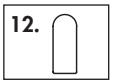

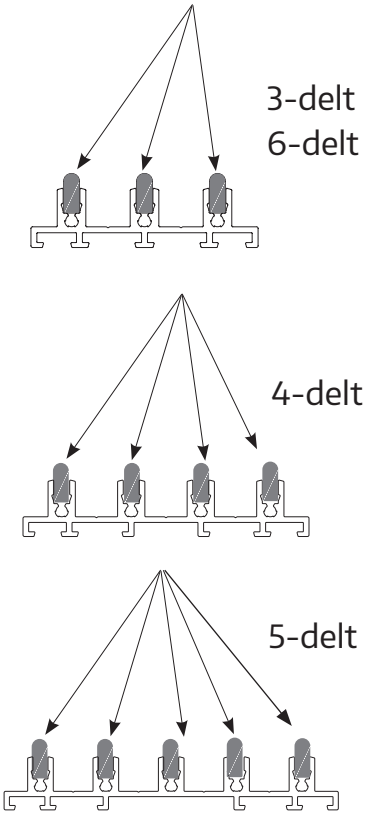

12. Montér dørstopper i U-profilen 12 cm fra bunden af sporprofilerne.

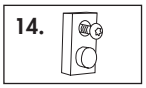

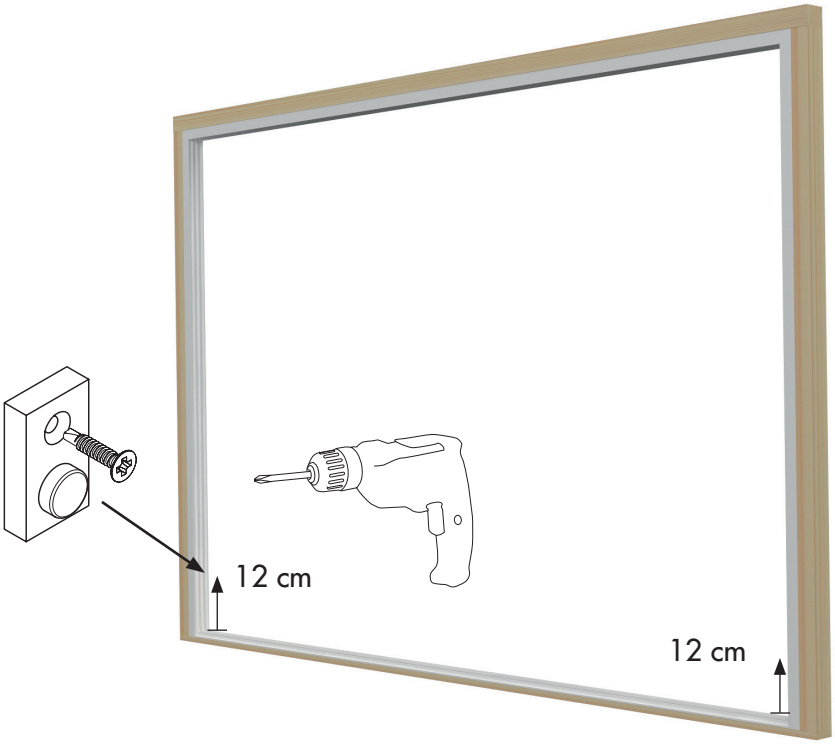

13.

Montér dørene. Dørene er mærket fra venstre set udefra 1-6. Dørene hængsles fra ydersiden. Begynd med topprofilen, løft døren op så højt som muligt, og sæt derefter bunden af døren i bundprofilen. Ved korrekt montering skal stemplet på glasset være læsbart udefra nederst til højre.

Eksempel:

Glassets mærkning skal placeres, så den er læsbar fra ydersiden.

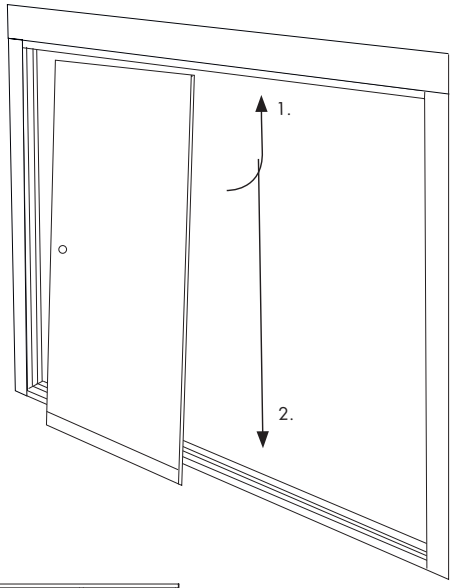

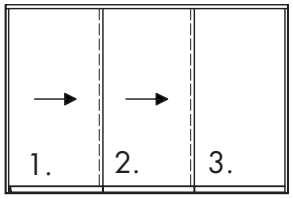

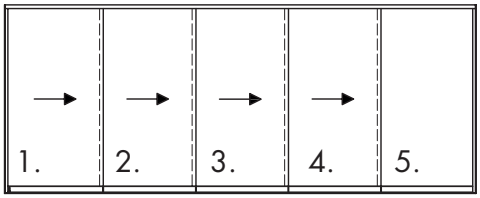

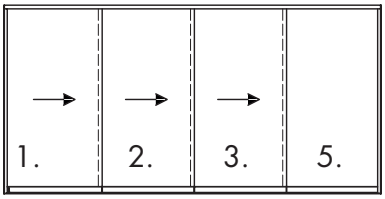

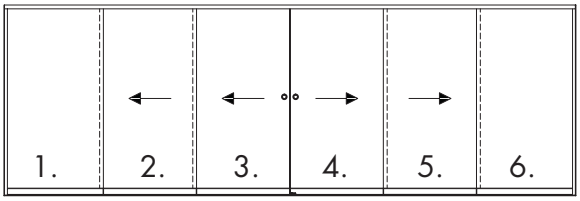

14.

Montér håndtagene ved at skrue en del fast på hver side af glasset.

15.

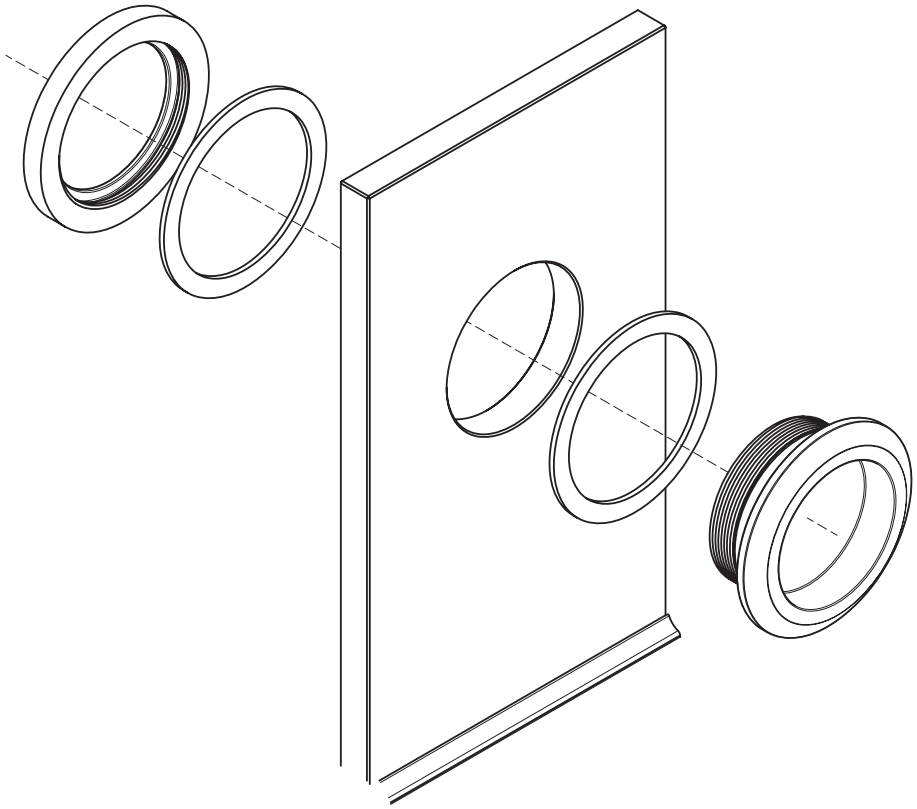

Willab Garden

15. Justér eventuelt hjulsporet i bundprofilerne, så dørbladet står parallelt med karmen.

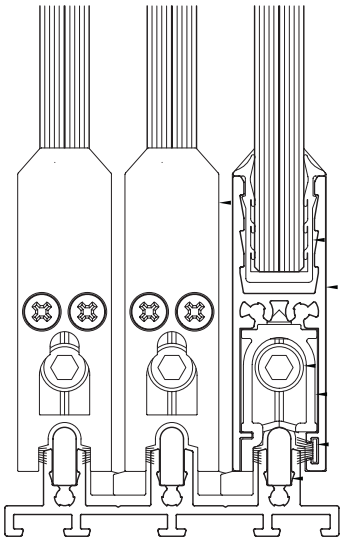

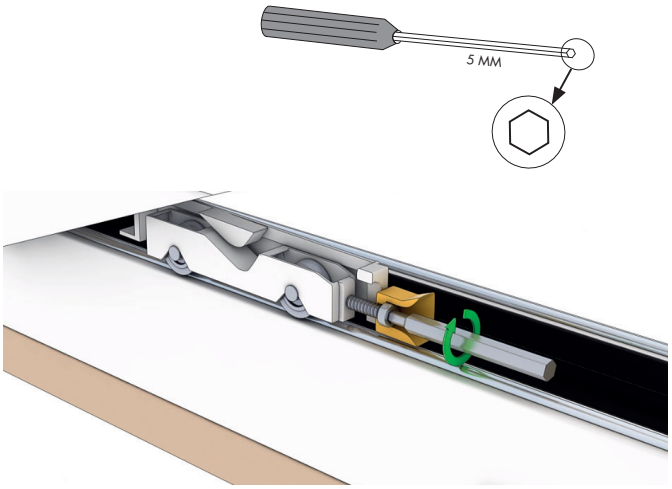

15. Montér dækprofilen i den nederste del af dørene.

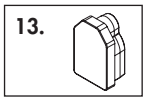

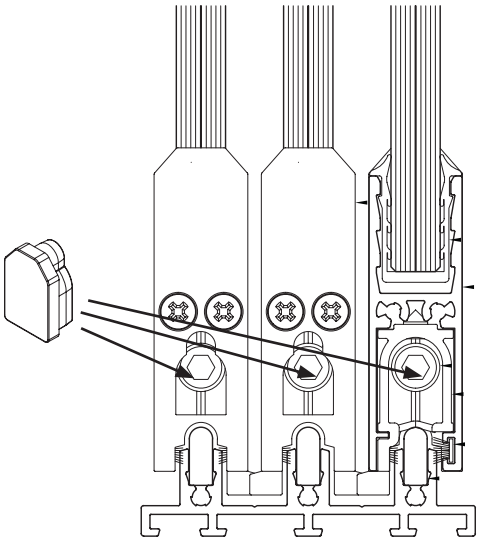

Råd om pleje

Glas

- WG80-glas skal rengøres som almindeligt glas.
- Anvend et almindeligt middel til vinduespudsning, rigeligt med vand og en blød, fnugfri klud eller gummiskraber.
- Husholdningssprit eller acetone kan opløse vanskelige pletter. Sidol eller et andet skånsomt pudsemiddel kan polere andre vanskelige pletter væk. Pudsemidlet vaskes væk med husholdningssprit. Vask derefter ruden som normalt.
- Undlad at anvende en skraber, metalgenstande eller ståluld til at fjerne vanskelige pletter.

Aluminiumprofiler

- Anvend mild sæbe, opvaskemiddel eller blot almindeligt vand er tilstrækkeligt til at rengøre profiler.
- Fjern snavs, der kan forvolde skade på sporprofiler og hjul.
- I tilfælde af farveaflejring fra gummislisten på profiler og skelet anvendes limfjerner til rengøring.

OBS! For at undgå personskade og fuglekollisioner anbefaler vi, at f.eks. vores glas dekorationer "rovfugl" eller "svale" anvendes på alle glasoverflader.

Vigtigt at tænke på...

Undgå kondens

Uanset om man har valgt almindeligt glas, energiglas eller termoruder, kan der opstå kondens på ruderne. Kondens skyldes, at kolde overflader og kold luft "bærer" fugt dårligere end varme overflader og varm luft.
I visse tilfælde kan kondens være et engangsfænomen, mens det i andre tilfælde skyldes mere langvarige fugtproblemer.
Vi har herunder angivet de mest almindelige problemer og forslag til afhjælpning.

Fugt fra boligen

Når man åbner terrassedøren, strømmer varm, fugtig luft ud i udestuen. Hvis luften derude er koldere, kondenseres fugten på de koldeste overflader.
Afhjælpning: Ventilér/luft ud

Fugt fra mennesker

Mennesker afgiver meget fugt, og er der flere samlet, kan der opstå dug på ruderne.
Afhjælpning: Ventilér/luft ud

Fugt fra planter

Også planter afgiver meget fugt, og hvis man vil anvende udestuen som kombineret drivhus/udestue, kan man få problemer med kondens.
Afhjælpning: Mekanisk ventilation med f.eks. en badeværelsesventilator eller lign.

Dårligt vejr

Hvis der falder meget nedbør inden for en kort periode, samtidig med at temperaturen falder hurtigt, kan der opstå dug.
Ingen aktivitet nødvendig: Duggen forsvinder igen ved omslag i vejret.

Jordfugt

Har man et åbent lag træbjælker og fugtigt terræn, kan jordfugten trænge op i udestuen.
Afhjælpning: Anvend et lag makadam eller sand under bjælkelaget. I sand- eller makadamlaget skal man desuden lægge plastfolie som "dampspærre". Alternativt kan gulvet tætnes.

Fugt fra betonplade

Det tager meget lang tid for en betonplade at tørre helt (mellem 1 og 2 år afhængigt af ydre omstændigheder). I dette tidsrum afgiver pladen fugt, som kan forårsage dug.
Afhjælpning: Ventilér fugten væk, og opvarm udestuen, når det er koldt (for at fremme tørreprocessen). Undlad at dække gulvet, da fugten i så fald kan være længere om at forsvinde.

Tætning mod konstruktion

VIGTIGT! Fastgørelse og forbindelse til terræn og facade løses af kunden. Inddæknings- og tætningstilbehør medfølger ikke.
Se side 2.

Vigtigt med metalinddækning omkring partiet

Det er ekstra vigtigt med metalinddækning omkring partiet og tilsyn ved kraftig regn i kombination med vind, hvis partierne monteres kystnært eller på særligt udsatte steder.

Eloxeret aluminium

Hvis eloxeret aluminium anvendes udendørs, er det vigtigt, at det beskyttes mod kontakt med våd cement og mørtel under byggeperioden, da disse materialer indeholder kalk og er alkaliske i våd tilstand.